GRUNDIG

TV Service Manual

NUR FÜR INTERNEN GEBRAUCH
FOR INTERNAL USE ONLY

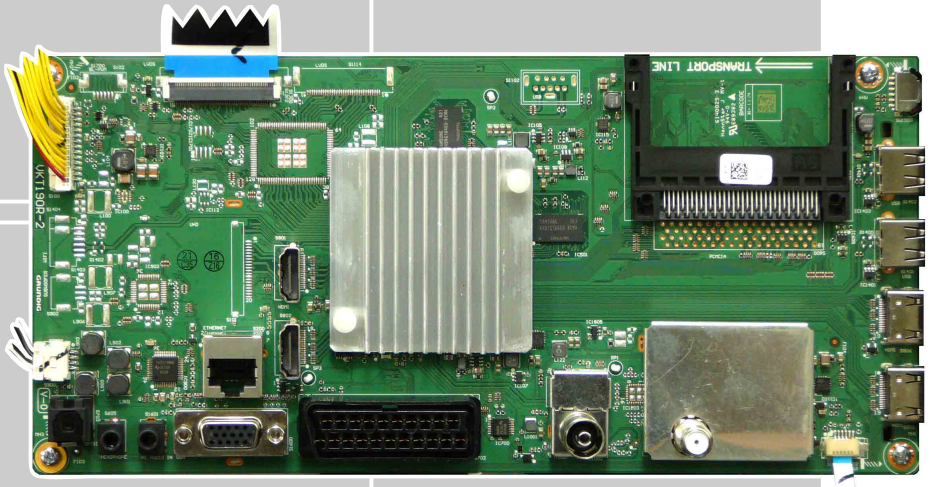

Zusätzlich erforderliche Unterlagen für den Komplettservice
Additionally required Service Documents for the Complete Service

Service Manual

Sicherheit
Safety

Materialnr./Part No.
720108000001

Materialnummer / Part Number 720100568000
Änderungen vorbehalten / Subject to alteration
TCC 1216...0714 MP • Prepared in Germany
http://www.grundig.com

Chassis KT

40 VLE 5429 BP	NRM000
40 VLE 5430 BP	NWC000
40 VLE 6420 BH	NRS000, NVT000
40 VLE 6421 BL	NQG000
42 VLE 822 BL	NVP000
42 VLE 841 BL	NVL000
42 VLE 866 BL	MHY000
42 VLE 8460 BP	NWE000
42 VLE 8471 BL	NUK000
42 VLE 8471 SL	NUL000
42 VLE 8471 WL	NUM000
42 VLE 8472 BH	NVV000
48 VLE 5429 BP	NRN000
48 VLE 5430 BP	NWD000
48 VLE 6420 BH	NRR000, NVS000
48 VLE 6421 BL	NQH000
48 VLE 6426 BL	MHL000
48 VLX 8481 BL	NUZ000
48 VLX 8481 SL	NVA000
48 VLX 8484 BL	NVY000
48 VLX 9470 BP	NWH000
49 VLE 822 BL	NVQ000
49 VLE 840 BH	MGD000
49 VLE 841 BL	NVM000
49 VLE 866 BL	MGT000
49 VLE 8460 BP	NWF000
49 VLE 8471 BL	NUN000
49 VLE 8471 SL	NUP000
49 VLE 8471 WL	NUQ000
49 VLE 8472 BH	NVW000
49 VLE 8474 BL	MHV000
55 VLE 840 BH	MGC000
55 VLE 841 BL	NVN000
55 VLE 822 BL	NVR000
55 VLE 866 BL	MGU000
55 VLE 8460 BP	NWG000
55 VLE 8471 BL	NUR000
55 VLE 8471 SL	NUS000
55 VLE 8471 WL	NUT000
55 VLE 8472 BH	NVX000
55 VLX 8481 BL	NVC000
55 VLX 8481 SL	NVD000
55 VLX 8481 WL	NVE000
55 VLX 8484 BL	NVZ000
55 VLX 9470 BP	NWJ000
Hamburg 40 CLE 6427 BL	NRA000
Hamburg 48 CLE 6427 BL	NRF000
Lugano 48 CLX 8485 SL	NVF000
Lugano 55 CLX 8485 SL	NVG000
Sydney 42 CLE 8475 BL	NVK000
Sydney 42 CLE 8475 SL	NUU000
Sydney 49 CLE 8475 BL	NUV000
Sydney 49 CLE 8475 SL	NUW000
Sydney 55 CLE 8475 BL	NUX000
Sydney 55 CLE 8475 SL	NUY000

Es gelten die Vorschriften und Sicherheitshinweise gemäß dem Service Manual "Sicherheit", Materialnummer 720108000001, sowie zusätzlich die eventuell abweichenden, landesspezifischen Vorschriften!

The regulations and safety instructions shall be valid as provided by the "Safety" Service Manual, part number 720108000001, as well as the respective national deviations.

Inhaltsverzeichnis

Seite

Allgemeiner Teil ..... 1-2…1-86
Allgemeine Hinweise 1-2
Spezial-Funktionen 1-3
Geräte- und Display-Varianten 1-4
Servicehinweise 1-4
Technische Daten 1-6
Bedienhinweise 1-44
Service- und Sonderfunktionen 1-80

Platinenabbildungen und Schaltpläne ..... 2-1…2-54
Chassisplatte VKT190R-2, VKT190R-6 2-1
– Blockschaltplan 2-17
– Netzteil 2-18
– HDMI 2-19
– SCART, SPDIF 2-20
– VGA, YUV 2-20
– USB 2-21
– Tuner / DVB-T2 2-21
– DVB-S 2-22
– Multi-Tuner 2-24
– PCMCIA-Interface 2-25
– Scaler-SOC / LAN 2-26
– FLASH 2-28
– RAM 2-29
– FRC 2-30
– LVDS 2-31
– Keyboard 2-31
– Verstärker 2-32
UHD-Modul ZJA192R-2 2-33
– Netzteil 2-36
– HDMI 2-38
– LVDS 2-40
– Scaler 2-41
– RAM 2-41
Netzteil DPS-106AP 1A / DPS-120AP 2A 2-44
Netzteil DPS-126BP A / DPS-136BP A 2-48
Docking-Platten 2-52
IR/LED-Platten 2-54

Ersatzteillisten ..... 3-1…3-30

Table of Contents

Page

General Section ..... 1-2…1-86
General Notes 1-2
Special Functions 1-3
Product and Display Variants 1-4
Service Hints 1-4
Technical Data 1-6
Operating Hints 1-62
Service and Special Functions 1-80

Layout of the PCBs and Circuit Diagrams ..... 2-1…2-54
Chassis Board VKT190R-2, VKT190R-6 2-1
– Block Circuit Diagram 2-17
– Power Supply 2-18
– HDMI 2-19
– SCART, SPDIF 2-20
– VGA, YUV 2-20
– USB 2-21
– Tuner / DVB-T2 2-21
– DVB-S 2-22
– Multi Tuner 2-24
– PCMCIA Interface 2-25
– Scaler SOC / LAN 2-26
– FLASH 2-28
– RAM 2-29
– FRC 2-30
– LVDS 2-31
– Keyboard 2-31
– Amplifier 2-32
UHD Board ZJA192R-2 2-33
– Power Supply 2-36
– HDMI 2-38
– LVDS 2-40
– Scaler 2-41
– RAM 2-41
Power Supply DPS-106AP 1A / DPS-120AP 2A 2-44
Power Supply DPS-126BP A / DPS-136BP A 2-48
Docking Boards 2-52
IR/LED Boards 2-54

Spare Parts Lists ..... 3-1…3-30

Allgemeiner Teil

Allgemeine Hinweise

Vor dem Öffnen des Gehäuses den Netzstecker ziehen!

Achtung: ESD-Vorschriften beachten

Leitungsverlegung
Bevor Sie die Leitungen und insbesondere die Masseleitungen lösen, ist die Leitungsverlegung zu den einzelnen Baugruppen zu beachten. Nach erfolgter Reparatur ist es notwendig, die Leitungsführung wieder in den werkseitigen Zustand zu versetzen, um evtl. spätere Ausfälle oder Störungen zu vermeiden.

Durchführen von Messungen
Bei Messungen mit dem Oszilloskop an Halbleitern sollten Sie nur Tastköpfe mit 10:1 - Teiler verwenden. Außerdem ist zu beachten, dass nach vorheriger Messung mit AC-Kopplung der Koppelkondensator des Oszilloskops aufgeladen sein kann. Durch die Entladung über das Messobjekt können Bauteile beschädigt werden.

General Section

General Notes

Before opening the cabinet disconnect the mains plug!

Attention: Observe the ESD safety regulations

Wiring
Before disconnecting any leads and especially the earth connecting leads observe the way they are routed to the individual assemblies. On completion of the repairs the leads must be laid out as originally fitted at the factory to avoid later failures or disturbances.

Carrying out Measurements
When making measurements on semi-conductors with an oscilloscope, ensure that the test probe is set to 10:1 dividing factor. If the previous measurement was made on AC input, please note that the coupling capacitor in the oscilloscope will be charged. Discharge via the item being checked can damage the components.

Messwerte und Oszillogramme
Bei den in den Schaltplänen und Oszillogrammen angegebenen Messwerten handelt es sich um Näherungswerte!

Austausch der Chassisplatte
Nach Austausch der Chassisplatte müssen alle Einstellungen im Service Mode nach Tabelle "Grundeinstellwerte" (Punkt 1 im Kapitel "Service- und Sonderfunktionen" auf Seite 1-80) eingestellt werden.

Spezial-Funktionen

Kindersicherung
Mit der Master-Pin **2356** kann der persönliche Pin geändert werden.

Hotel-Mode
Bei aktiviertem Hotel-Mode ist die maximale Lautstärke begrenzt und das Menü "INSTALLATION" ist nicht mehr vorhanden. Alle kundenspezifischen Einstellungen (z.B. Signalquelle, Sprache) werden beim Einschalten des Gerätes auf die eingestellten Werte bei der Aktivierung des Hotel-Modes zurückgesetzt.
Aufruf: **MENU** –> **8500** –> ∨ "System Configuration" –> **OK** –> ∨∧ "Hotel" –> < > "Ein".

Hotel-Mode temporär ausschalten
Bei dieser Funktion ist der Hotel-Mode bis zum nächsten Ausschalten (Standby) des Gerätes deaktiviert.
Aufruf: **MENU** –> **4658** –> **MENU** –> **MENU** –> **OK** –> < > "HOTEL-TV-EINSTELLUNGEN" –> **OK**
In dem zusätzlich erscheinenden Menü HOTEL-TV-EINSTELLUNGEN sind folgende Einstellungen möglich:
– Maximale Lautstärke
– Einschaltlautstärke
– Erstes Einschalten (Standby / Einschalten)

Cloning-Funktion
Mit dieser Funktion können folgende Daten auf den extern angeschlossenen USB-Speicher gesichert und zurück kopiert werden:

– Channel Set.	Programmtabellen und Einstellungen der Signalquellen - diese sind auch übertragbar auf weitere Geräte gleicher Serie und Software.
– Service Einstellungen	Geräte-Einstellwerte der Service- und Sonder-Funktionen ohne Display-Einstellwerte.
– User Set.	Kundenspezifische Einstellungen.
– Alle(s)	Für den Servicefall: sollte die defekte Chassisplatte noch so weit funktionieren, können alle Einstellwerte gespeichert werden um diese dann in die neue Chassisplatte zu übertragen.
– Meine Programmliste	Programmtabellen sind mit dem Programmlisten-Editor am PC editierbar und übertragbar auf weitere Geräte, die *Meine Programmliste* unterstützen.

- **Daten auf USB-Stick kopieren:**
  Leeren USB-Speicher anschließen (Formatierung FAT32) –> **MENU** –> "Einstellungen" **OK** –> < > "Installation" **OK** –> ∨∧ "Programmtabelle" –> **4658** –> "Kopieren" –> < > TV to USB –> ∨ "Copy Item" –> < > *Channel Set., Service Einstellungen., User Set, Alle(s) oder Meine Programmliste* –> starten mit ● –> am Ende wird "Erfolgreich" angezeigt.
- **Daten von USB-Stick in das Gerät zurück speichern:**
  USB-Stick anschließen –> **MENU** –> "Einstellungen" **OK** –> < > "Installation" **OK** –> ∨∧ "Programmtabelle" –> **4658** –> "Kopieren" –> < > USB to TV –> "Copy Item" –> < > *Channel Set., Service Einstellungen, User Set, Alle(s) oder Meine Programmliste* –> starten mit ● –> am Ende wird "Erfolgreich" angezeigt.

Measured Values and Oscillograms
The measured values given in the circuit diagrams and oscillograms are approximates!

Change of the Chassis Board
After changing the chassis board all settings in the service mode must be done according to the table "Basic Settings" (point 1 in chapter "Service and Special Functions" on page 1-80).

Special Functions

Parental Control
The personal pin can be changed with master pin **2356**.

Hotel Mode
Maximum volume is limited and Menu "SOURCE SETUP" is no available at activated hotel mode. After switch on the TV set, all user settings (e.g. signal source, language) are set back to values by activation of the Hotel Mode.
Call up: **MENU** –> **8500** –> ∨ "System Configuration" –> **OK** –> ∨∧ "Hotel" –> < > "On".

Switching off the Hotel Mode temporarily
At this function the activated hotel mode is deactivated until the set is switched off (standby).
Call up: **MENU** –> **4658** –> **MENU** –> **MENU** –> **OK** –> < > "HOTEL TV SETTINGS"–> **OK**
Following adjustment are available in the additionally menu HOTEL TV SETTINGS:
– Maximum Volume
– Start-Up Volume
– First Power (Standby / Power On)

Cloning Function
It is possible to copy following data to an external USB stick and back to TV set:

– Channel Set.	Programme tables and settings of signal sources - they are transferable into further TV sets of same version and software.
– Service Set.	TV adjustments of service and special functions without panel values.
– User Set.	User settings.
– All	In case of service: If the defective chassis board are still operate, it is possible to save all adjustments / settings and copy into new chassis board.
– My Channel List	Programme tables are editable with *Programme List Editor* on the PC and transferable into further TV sets that support *My Channel List*.

- **Copy data to USB stick:**
  Connect empty USB memory (format FAT32) –> **MENU** –> "Settings" **OK** –> < > "Source Setup" **OK** –> ∨∧ "Channel Editor" –> **4658** –> "Copy" –> < > TV to USB –> ∨ "Copy Item" –> < > *Channel Set., Service Set., User Set, All or My Channel List* –> start with ● –> "Success" is showing at the end.
- **Copy data from USB stick into TV set:**
  Connect USB memory –> **MENU** –> "Settings" **OK** –> < > "Source Setup" **OK** –> ∨∧ "Channel Editor" –> **4658** –> "Copy" –> < > USB to TV –> ∨ "Copy Item" –> < > *Channel Set., Service Set., User Set, All or My Channel List* –> start with ● –> "Success" is showing at the end.

Geräte- und Display-Varianten

Display- und Product Code

Je nach Verfügbarkeit werden Displays verschiedener Hersteller eingebaut. Dies führt zu unterschiedlichen Chassis-Bestückungen, sowie zu Änderungen in der Software. Bei Ersatzteilbestellungen und Software-Updates achten Sie bitte auf das eingebaute Display, sowie auf den "Product Code". Angaben dazu finden Sie auf der Geräterückseite. Sollte in der Ersatzteilliste des Service Manuals Ihr "Product Code" oder Ihre Display-Variante nicht aufgeführt sein, können Sie eine aktualisierte Version auf dem GRUNDIG Service-Portal "**http://service.grundig.de**" finden.

Überprüfen Sie vor Platinen-Tausch, ob die Aufkleber der Platinen identisch sind (z.B. PCB Code).

Display- und Product Code

Depending on availability displays of different manufacturer are built in. This results in different chassis mountings as well as a different software. On spare parts orders as well as software updates take care of the fitted display as well as of the "Product Code". Therefore you can find information on the labels on the rear side. If your "Product Code" or display variant is not mentioned in the spare parts list of the service manual, please look for a current version at the GRUNDIG service portal "**http://service.grundig.de**".

Before changing any board please check whether the labels on the boards are identical (eg. PCB Code).

Servicehinweise

Abnehmen des BMS-Gehäusevorderteils (**B**acklight **M**odul **S**ystem)

– Lautsprecher abnehmen.
– Fig. 1/3: Schrauben Ⓐ herausdrehen.
– IR-LED-Baustein und Linse abnehmen.
– Fig. 1: Halter Ⓑ in Pfeilrichtung schieben und abnehmen.
– Fig. 2/4: Gerät wie abgebildet auf eine weiche Unterlage legen.
– Fig. 2: Alle seitlichen Schrauben Ⓒ herausdrehen.
– Fig. 2: Alle seitlichen Rasthaken Ⓓ lösen und Gehäusevorderteil abnehmen.
Fig. 4: Gehäusevorderteil beginnend an der Geräteunterseite vorsichtig so nach außen drücken, dass sich alle seitlichen Rasthaken lösen. Gehäusevorderteil abnehmen.

Hinweis: Gerät nicht ohne Gehäusevorderteil umdrehen!

Service Hints

Remove the BMS Front Cabinet (**B**acklight **M**odul **S**ystem)

– Remove the speakers.
– Fig. 1/3: Undo screws Ⓐ.
– Remove IR/LED Board and Lens.
– Fig. 1: Push the holders Ⓑ in arrow direction and remove it.
– Fig. 2/4: Lay device as shown on a soft pad.
– Fig. 2: Undo all screws at the side Ⓒ.
– Fig. 2: Unlock all locking catches Ⓓ and remove the front cabinet.
Fig. 4: Begins at below side to push front cabinet to outside, so that unlock all locking catches. Remove front cabinet.

Note: Do not return the TV set without front cabinet!

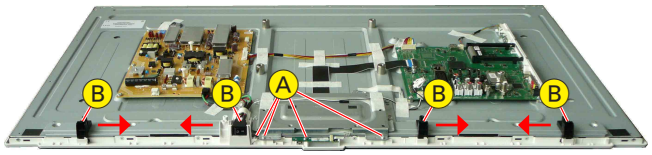

Fig. 1

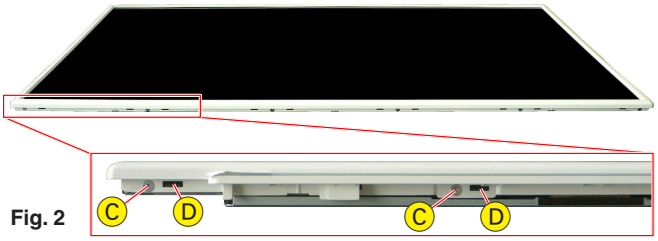

Fig. 2

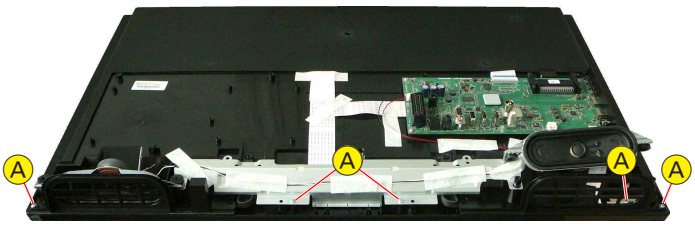

Fig. 3

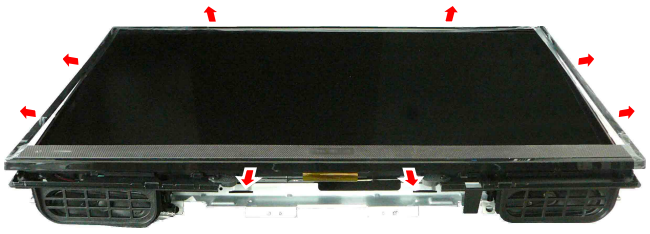

Fig. 4

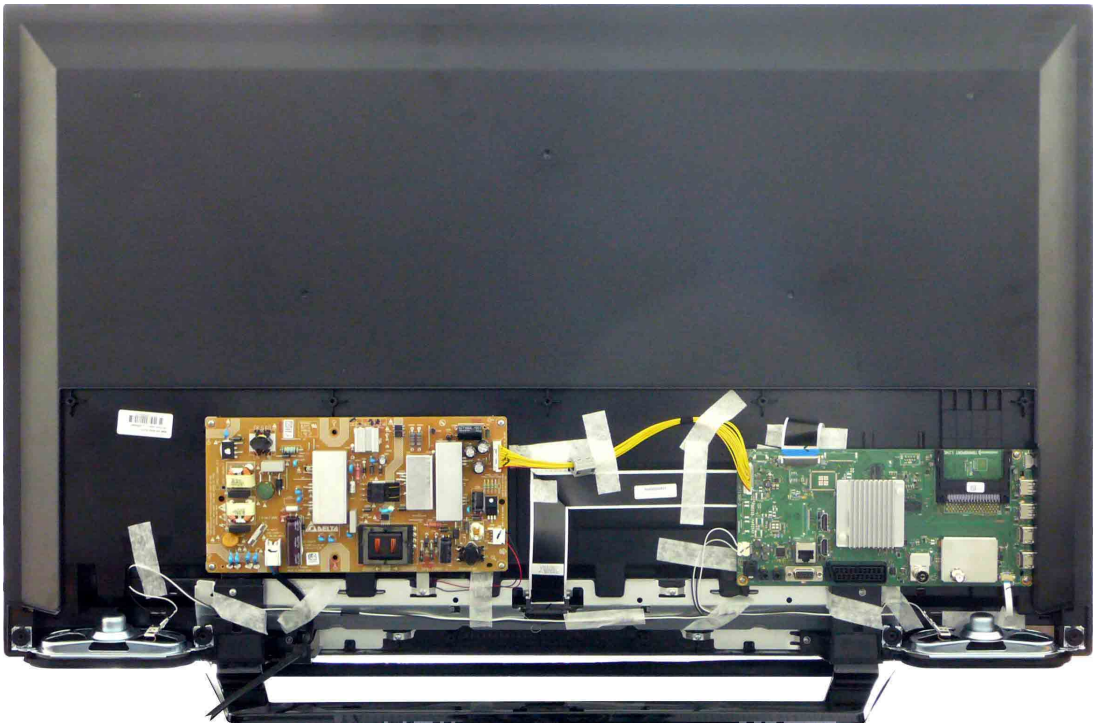

40"

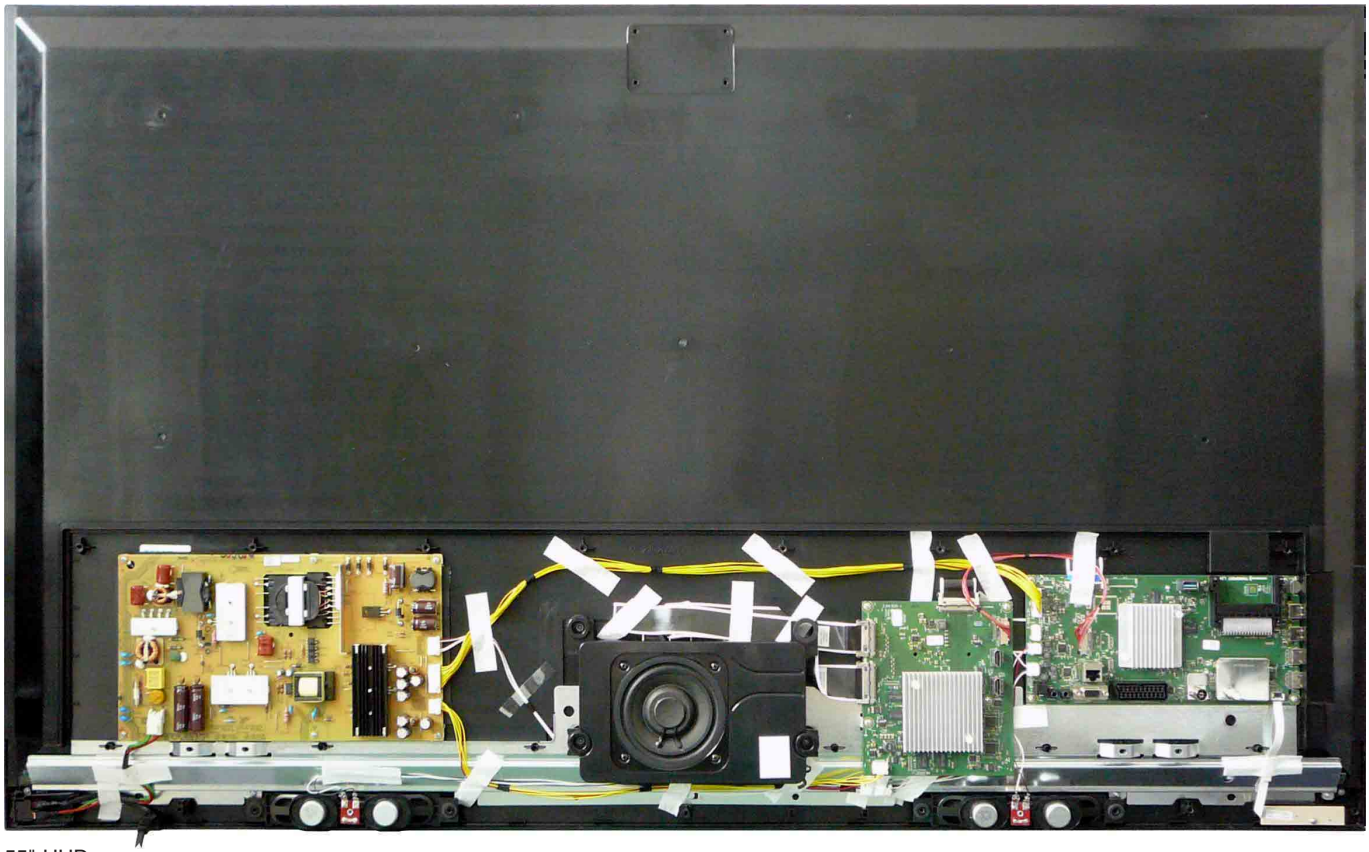

55"-UHD

Technische Daten / Technical Data 40"

	40 VLE 5429 BP	40 VLE 5430 BP	40 VLE 6420 BH
Order No.	NRM000	NWC000	NRS000 / NVT000
Product Code	NRM	NWC	NRS / NVT
Country	DK; FI; NO; SE	DK; FI; NO; SE	FR; IT; ES
Approbations	CE	CE	CE
Remote control	TP7	TP7	TP7
EAN	40 13833-00069 3	40 13833-00275 8	40 13833-00078 5 / -00265 9
Color	Black	Black	Black
DISPLAY			
Panel	40"/102 cm	40"/102 cm	40"/102 cm
Backlight	DIRECT LED (BMS)	DIRECT LED (BMS)	DIRECT LED (BMS)
Wide-screen format	●	●	●
3D	○	○	○
2D/3D Converter	○	○	○
Local / Micro Dimming	○ / ○	○ / ○	○ / ○
Dynamic contrast	DCR PLUS	DCR PLUS	DCR PLUS
HDR / Wide Color Gamut	○ / ○	○ / ○	○ / ○
Panel Frequency	50Hz	50Hz	50Hz
Physical display resolution max. pixel	FHD (1.920x1.080)	FHD (1.920x1.080)	FHD (1.920x1.080)
PICTURE			
Motion Picture Improvement (MEMC)	○	○	○
Motion Adaptive Deinterlacing	3D DeInterlacer	3D DeInterlacer	3D DeInterlacer
Line Flicker Reduction	●	●	●
Digital Color Transition Improv. (DCTI)	●	●	●
Digital Combfilter	3D	3D	3D
Digital Luminance Trans. Improv. (DLTI)	●	●	●
Picture Noise Reduction	●	●	●
Preset picture modes	User, Vivid, Natural, Movie, Sports	User, Vivid, Natural, Movie, Sports	User, Vivid, Natural, Movie, Sports
Aspect ratios (Format switching)	Auto (WSS), 4:3 / 16:9 / 14:9 / Letterbox / Subtitle / Panorama	Auto (WSS), 4:3 / 16:9 / 14:9 / Letterbox / Subtitle / Panorama	Auto (WSS), 4:3 / 16:9 / 14:9 / Letterbox / Subtitle / Panorama
PIP	○	○	○
PAT: Split screen (PICTURE + TEXT)	●	●	●
PAP: Double Window (PICT. + PICT.)	○	○	○
Picture freezing	●	●	●
Zoom with point function	●	●	●
Blue Background	Possible via service adjustment	Possible via service adjustment	Possible via service adjustment
AUDIO			
Mono/Stereo/Nicam	● / ● / ●	● / ● / ●	● / ● / ●
Loudspeaker	2 wide band at the front side	2 wide band at the front side	2 wide band at the front side
SRS	SRS - StudioSound HD	SRS - StudioSound HD	SRS - StudioSound HD
Dolby digital	●	●	●
Subwoofer	○	○	○
AVL (Audio Volume Level)	●	●	●
Equalizer	5 Band	5 Band	5 Band
Space Sound Effect	○	○	○
Sound preset	natural, music, speech, user	natural, music, speech, user	natural, music, speech, user
Audio amplifier	2 x 10/20W nominal/music power (R/L)	2 x 10/20W nominal/music power (R/L)	2 x 10/20W nominal/music power (R/L)
CHASSIS			
TV-Chassis	KT	KT	KT
Scaler	MSTAR ARM	MSTAR ARM	MSTAR ARM
Keyboard	Joystick	Joystick	Joystick
ELECTRONIC			
Stand by indicator	Blue Led	Blue Led	Blue Led
Programmable off timer	●	●	●
Programmable on timer	●	●	●
Zap / Swap	● / ○	● / ○	● / ○
Programme Edit	●	●	●
Auto switch off	●	●	●
Programme memory TV/AV (opt.)	100 Analog / 1000 T / 1000 T2 / 1000 C / 6000 S2 / AV	100 Analog / 1000 T / 1000 T2 / 1000 C / 6000 S2 / AV	100 Analog / 1000 T / 1000 C / AV
Teletext/Fasttext/Toptext	● / ● / ●	● / ● / ●	● / ● / ●
Teletext options	1000 pages	1000 pages	1000 pages
Hbb TV	●	●	●
HEVC/H.265	○	○	○
Childlock	●	●	●
Menue languages OSD	24 languages, D, GB, F, I, E, P, NL, DK, S, FIN, N, TR, GR, PL, CZ, SK, SLO, H, RUS, RO, BG, HR, LT,EE	24 languages, D, GB, F, I, E, P, NL, DK, S, FIN, N, TR, GR, PL, CZ, SK, SLO, H, RUS, RO, BG, HR, LT,EE	24 languages, D, GB, F, I, E, P, NL, DK, S, FIN, N, TR, GR, PL, CZ, SK, SLO, H, RUS, RO, BG, HR, LT,EE
Game mode	presets (user changeable) for sound and picture in HDMI-, Component- and PC-mode	presets (user changeable) for sound and picture in HDMI-, Component- and PC-mode	presets (user changeable) for sound and picture in HDMI-, Component- and PC-mode
Hotel mode	Simple hotel mode possible via service adjustment	Simple hotel mode possible via service adjustment	Simple hotel mode possible via service adjustment
Digi Link	●	●	●
Miracast	One Way	One Way	One Way
Special feature	○	○	○
Wifi	External (USB Dongle not incl.)	External (USB Dongle incl.)	External (USB Dongle not incl. (NRS) / inclusive (NVT))
DLNA	●	●	●
DLNA Supported Format	PCM, WMA, MP3, AAC / WMV, MPEG, MPEG4-ASP, MPEG4-AVC, MPE-4, WMV3 / JPEG, GIF, BMP, PNG	PCM, WMA, MP3, AAC / WMV, MPEG, MPEG4-ASP, MPEG4-AVC, MPE-4, WMV3 / JPEG, GIF, BMP, PNG	PCM, WMA, MP3, AAC / WMV, MPEG, MPEG4-ASP, MPEG4-AVC, MPE-4, WMV3 / JPEG, GIF, BMP, PNG
Internet Applications	●	●	●
Netflix	●	●	●
Smart Inter@ctive TV 3.0	●	●	●
Online SW Update	●	●	●
RC over IP	smart phones/tablets	smart phones/tablets	smart phones/tablets
Bluetooth (TV)	○	○	○
Easy use remote control compatible	with headphone output and gyro function	with headphone output and gyro function	with headphone output and gyro function
TUNING			
Autom. Tuning System w. country select.	full automatic sorting	full automatic sorting	full automatic sorting
Manual fine tuning	●	●	●
Direct channel selection	●	●	●
Direct frequency selection	For cable tuning can be done by entering the frequency (MHz) in digital search menu	For cable tuning can be done by entering the frequency (MHz) in digital search menu	For cable tuning can be done by entering the frequency (MHz) in digital search menu
PAL/SECAM/BG/DK/I/L'/L	●	●	●
NTSC-Playback via Scart (3,58/4,43)	●	●	●
DVB reception			
Fully compliant to	EN 300 744 & revided NorDig II spec (regarding DVB-T front end performance)	EN 300 744 & revided NorDig II spec (regarding DVB-T front end performance)	EN 300 744 & revided NorDig II spec (regarding DVB-T front end performance)
Autmatic/manual channel search	● / ● - ATS type sorting & LCN type sorting	● / ● - ATS type sorting & LCN type sorting	● / ● - ATS type sorting & LCN type sorting
EPG (SI based)	●	●	●
EPG (Electronic Programme Guide)	8 days via DVB-T, DVB-T2, DVB-C, DVB-S2	8 days via DVB-T, DVB-T2, DVB-C, DVB-S2	8 days via DVB-T, DVB-C
- now/next	●	●	●
- scheduled	If broadcasted	If broadcasted	If broadcasted
- Exdended Event Info	If broadcasted	If broadcasted	If broadcasted
- Short Event Info	If broadcasted	If broadcasted	If broadcasted
VPS - VBI insertion	PDC based	PDC based	PDC based
Programme table	full automatic sorting	full automatic sorting	full automatic sorting

	40 VLE 5429 BP	40 VLE 5430 BP	40 VLE 6420 BH
DVB-C Front end			
Input frequency (MHz)	47 - 862 VHF & UHF	47 - 862 VHF & UHF	47 - 862 VHF & UHF
Imput level / Impedance	47 - 70dbµV / 75 Ohm	47 - 70dbµV / 75 Ohm	47 - 70dbµV / 75 Ohm
Demodulation / Symbol rate Ms/s	QAM 16/32/64/128/256 demodulation support (EN 300 429) 4,0…7,2 Msymbols/s	QAM 16/32/64/128/256 demodulation support (EN 300 429) 4,0…7,2 Msymbols/s	QAM 16/32/64/128/256 demodulation support (EN 300 429) 4,0…7,2 Msymbols/s
DVB-S2 Front end			
Input frequency range	950 MHz to 2150 MHz	950 MHz to 2150 MHz	○
Signal level	-25 to -80dBm (Only for DVB-S) -25 to -70dBm (Only for DVB-S2)	-25 to -80dBm (Only for DVB-S) -25 to -70dBm (Only for DVB-S2)	○
Demodulation	QPSK, 8PSK	QPSK, 8PSK	○
Input symbol rate	1 - 45 Msps for DVB-S 5 - 30 Msps for DVB-S2	1 - 45 Msps for DVB-S 5 - 30 Msps for DVB-S2	○
DiseqC 1.2 support	●	●	○
LNB power & Polarization	13/18V Selection / Vertical 22 KHz generation / Overload Protection	13/18V Selection / Vertical 22 KHz generation / Overload Protection	○
FEC MODE	Auto - QPSK-S: 1/2, 2/3, 3/4, 3/5, 5/6, 8/9, 9/10 QPSK-S2: 1/2, 2/3, 3/4, 3/5, 4/5, 5/6, 8/9, 9/10 8PSK: 2/3, 3/4, 3/5, 5/6, 8/9, 9/10	Auto - QPSK-S: 1/2, 2/3, 3/4, 3/5, 5/6, 8/9, 9/10 QPSK-S2: 1/2, 2/3, 3/4, 3/5, 4/5, 5/6, 8/9, 9/10 8PSK: 2/3, 3/4, 3/5, 5/6, 8/9, 9/10	○
Unicable	●	●	○
DVB-T Front end			
Input frequency (MHz) / Loop through	177 - 862 VHF & UHF / ○	177 - 862 VHF & UHF / ○	177 - 862 VHF & UHF / ○
Input level / Impedance	-80 to 20/dBm / 75 Ohm	-80 to 20/dBm / 75 Ohm	-80 to 20/dBm / 75 Ohm
Modulation	COFDM 2/8 QPSK 16/64 QAM	COFDM 2/8 QPSK 16/64 QAM	COFDM 2/8 QPSK 16/64 QAM
FEC Mode	1/2, 2/3, 3/4, 5/6, 7/8	1/2, 2/3, 3/4, 5/6, 7/8	1/2, 2/3, 3/4, 5/6, 7/8
Activ antenna support	●	●	●
DVB-T2 Front end			
Input frequency range	177 - 862 VHF & UHF	177 - 862 VHF & UHF	○
Input level / Impedance	-75 to -35dBm / 75Ohm	-75 to -35dBm / 75Ohm	○
Modulation	QPSK, 16QAM, 64QAM, 256QAM	QPSK, 16QAM, 64QAM, 256QAM	○
FEC Mode	LDPC + BCH 1/2, 3/5, 2/3, 3/4, 4/5, 5/6	LDPC + BCH 1/2, 3/5, 2/3, 3/4, 4/5, 5/6	○
Activ antenna support	●	●	○
Video Decoder			
MPEG profiles	MP@ML, MP@HL, MPEG4 AVC H.264 HP@L4.0	MP@ML, MP@HL, MPEG4 AVC H.264 HP@L4.0	MP@ML, MP@HL, MPEG4 AVC H.264 HP@L4.0
Resolution	576i, 576p, 720p, 1080i, 1080p	576i, 576p, 720p, 1080i, 1080p	576i, 576p, 720p, 1080i, 1080p
Picture formats	Auto (WSS), 4:3 / 14:9 / 16:9 / Panorama / Letterbox / Subtitle	Auto (WSS), 4:3 / 14:9 / 16:9 / Panorama / Letterbox / Subtitle	Auto (WSS), 4:3 / 14:9 / 16:9 / Panorama / Letterbox / Subtitle
Audio Decoder			
Profiles	MPEG 4 , MPEG 2 layer I & II	MPEG 4 , MPEG 2 layer I & II	MPEG 4 , MPEG 2 layer I & II
AC 3 Output	SP/DIF	SP/DIF	SP/DIF
Modes	Mono, Dual Mono, Stereo, Joint Stereo	Mono, Dual Mono, Stereo, Joint Stereo	Mono, Dual Mono, Stereo, Joint Stereo
Software			
Service information processing	Dynamic PMT	Dynamic PMT	Dynamic PMT
DVB subtitling	●	●	●
Over air download (OTA)	DVB enhanced profile	DVB enhanced profile	DVB enhanced profile
Last station memory	from stand-by, as TV	from stand-by, as TV	from stand-by, as TV
Favourite mode	4x free	4x free	4x free
Mute function	●	●	●
USB part			
Recording	●	●	●
Divx + HD	○	○	○
Repeat	●	●	●
File browser	●	●	●
Video file resolution (max.)	1920 x 1080	1920 x 1080	1920 x 1080
Supported files	.m4a, .aac, .jpg, .jpe, . bmp, .png, .mov, .mpg, .mpe, ,vob, .dat, .trp, .ts, .avi, .mp4, .mkv, ,div, H264	.m4a, .aac, .jpg, .jpe, . bmp, .png, .mov, .mpg, .mpe, ,vob, .dat, .trp, .ts, .avi, .mp4, .mkv, ,div, H264	.m4a, .aac, .jpg, .jpe, . bmp, .png, .mov, .mpg, .mpe, ,vob, .dat, .trp, .ts, .avi, .mp4, .mkv, ,div, H264
Supported subtitles	SRT, SSA, ASS, SMI, Video SUB	SRT, SSA, ASS, SMI, Video SUB	SRT, SSA, ASS, SMI, Video SUB
POWER SUPPLY / CABINET			
Power voltage	220-240V	220-240V	220-240V
Range of regulation			
Power frequency	50-60Hz	50-60Hz	50-60Hz
Power switch	Tact switch	Tact switch	Tact switch
Integrated supply	●	●	●
Plug-in AC adaptor	○	○	○
Energy class	A	A	A
Nominal Power Consumption	60,1W	60,1W	60,1W
Stand-by Power Consumption	0,3W	0,3W	0,3W
Annual On-Mode Energy Consumption	88kWh	88kWh	88kWh
Cabinet without stand (WxHxD)	924 x 561 x 72,5mm	924 x 561 x 72,5mm	924 x 561 x 72,5mm
Cabinet with stand (WxHxD)	924 x 590 x 220mm	924 x 590 x 220mm	924 x 590 x 220mm
Weight - Unpacked	ca. 7,2kg	ca. 7,0kg	ca. 6,8kg
REAR PANEL CONNECTIONS			
Euro-AV-Socket AV1	Full wired	Full wired	Full wired
S-Video	Via Scart	Via Scart	Via Scart
Camera-AV	Via Scart	Via Scart	Via Scart
LAN	●	●	●
YUV input / progressive	via VGA	via VGA	via VGA
PC-input	VGA	VGA	VGA
PC-Audio in	●	●	●
HDMI 1.4 / 2.0	4 / 0	4 / 0	4 / 0
- MHL 2.0	via HDMI 1	via HDMI 1	via HDMI 1
- ARC	via HDMI 4	via HDMI 4	via HDMI 4
- 4k2k	○	○	○
- HD ready including HDCP	via HDMI	via HDMI	via HDMI
Common Interface	(CI+)	(CI+)	(CI+)
Headphones	3.5mm jack	3.5mm jack	3.5mm jack
Digital Audio out optical (SPDIF)	optical	optical	optical
Audio out	○	○	○
USB 2.0 / 3.0	2 / 0	2 / 0	2 / 0
Antenna for terrestrial reception	1 x Coaxial-socket for TV-tuner-in, according to DIN 45325	1 x Coaxial-socket for TV-tuner-in, according to DIN 45325	1 x Coaxial-socket for TV-tuner-in, according to DIN 45325
Antenna for satellite reception	1 x F-connector	1 x F-connector	○
DC-connector	○	○	○
Power supply plug	●	●	●
SUPPLIED ACCESSORIES			
Wi-Fi Dongle	○	●	○ (NRS) / ● (NVT)
Remote control (incl. battery)	TP7	TP7	TP7
3D Glasses	○	○	○
Power cord	●	●	●
Instruction manual	●	●	●
Wall fixture (mm)	Prepared for VESA standard adaptor 200 x 200	Prepared for VESA standard adaptor 200 x 200	Prepared for VESA standard adaptor 200 x 200
Stand	●	●	●
Stand Foot Distance			615mm
Cleaning tissue	○	○	○

Technische Daten / Technical Data 40"/42"

	40 VLE 6421 BL	HAMBURG 40 CLE 6427 BL	42 VLE 822 BL
Order No.	NQG000	NRA000	NVP000
Product Code	NQG	NRA	NVP
Country	AT; DE; CH	AT; DE; CH	DE; AT
Approbations	CE	CE	CE
Remote control	TP7	TP7	TP7
EAN	40 13833-00007 5	40 13833-00048 8	40 13833-00259 8
Color	Black	Black	Black
DISPLAY			
Panel	40"/102 cm	40"/102 cm	42"/107 cm
Backlight	DIRECT LED (BMS)	DIRECT LED (BMS)	DIRECT LED (BMS)
Wide-screen format	●	●	●
3D	○	○	Passive
2D/3D Converter	○	○	●
Local / Micro Dimming	○ / ○	○ / ○	○ / ○
Dynamic contrast	DCR PLUS	DCR PLUS	DCR PLUS
HDR / Wide Color Gamut	○ / ○	○ / ○	○ / ○
Panel Frequency	50Hz	50Hz	TM 100Hz
Physical display resolution max. pixel	FHD (1.920x1.080)	FHD (1.920x1.080)	FHD (1.920x1.080)
PICTURE			
Motion Picture Improvement (MEMC)	○	○	●
Motion Adaptive Deinterlacing	3D DeInterlacer	3D DeInterlacer	3D DeInterlacer
Line Flicker Reduction	●	●	●
Digital Color Transition Improv. (DCTI)	●	●	●
Digital Combfilter	3D	3D	3D
Digital Luminance Trans. Improv. (DLTI)	●	●	●
Picture Noise Reduction	●	●	●
Preset picture modes	User, Vivid, Natural, Movie, Sports	User, Vivid, Natural, Movie, Sports	User, Vivid, Natural, Movie, Sports
Aspect ratios (Format switching)	Auto (WSS), 4:3 / 16:9 / 14:9 / Letterbox / Subtitle / Panorama	Auto (WSS), 4:3 / 16:9 / 14:9 / Letterbox / Subtitle / Panorama	Auto (WSS), 4:3 / 16:9 / 14:9 / Letterbox / Subtitle / Panorama
PIP	○	○	○
PAT: Split screen (PICTURE + TEXT)	●	●	●
PAP: Double Window (PICT. + PICT.)	○	○	○
Picture freezing	●	●	●
Zoom with point function	●	●	●
Blue Background	Possible via service adjustment	Possible via service adjustment	Possible via service adjustment
AUDIO			
Mono/Stereo/Nicam	● / ● / ●	● / ● / ●	● / ● / ●
Loudspeaker	2 wide band at the front side	2 wide band at the front side	2 wide band at the front side
SRS	SRS - StudioSound HD	SRS - StudioSound HD	SRS - StudioSound HD
Dolby digital	●	●	●
Subwoofer	○	○	○
AVL (Audio Volume Level)	●	●	●
Equalizer	5 Band	5 Band	5 Band
Space Sound Effect	○	○	○
Sound preset	natural, music, speech, user	natural, music, speech, user	natural, music, speech, user
Audio amplifier	2 x 10/20W nominal/music power (R/L)	2 x 10/20W nominal/music power (R/L)	2 x 10/20W nominal/music power (R/L)
CHASSIS			
TV-Chassis	KT	KT	KT
Scaler	MSTAR ARM	MSTAR ARM	MSTAR ARM
Keyboard	Joystick	Joystick	Joystick
ELECTRONIC			
Stand by indicator	Blue Led	Blue Led	Blue Led
Programmable off timer	●	●	●
Programmable on timer	●	●	●
Zap / Swap	● / ○	● / ○	● / ○
Programme Edit	●	●	●
Auto switch off	●	●	●
Programme memory TV/AV (opt.)	100 Analog / 1000 T / 1000 C / 6000 S2 / AV	100 Analog / 1000 T / 1000 C / 6000 S2 / AV	100 Analog / 1000 T / 1000 C / 6000 S2 / AV
Teletext/Fasttext/Toptext	● / ● / ●	● / ● / ●	● / ● / ●
Teletext options	1000 pages	1000 pages	1000 pages
Hbb TV	●	●	●
HEVC/H.265	○	○	○
Childlock	●	●	●
Menue languages OSD	24 languages, D, GB, F, I, E, P, NL, DK, S, FIN, N, TR, GR, PL, CZ, SK, SLO, H, RUS, RO, BG, HR, LT,EE	24 languages, D, GB, F, I, E, P, NL, DK, S, FIN, N, TR, GR, PL, CZ, SK, SLO, H, RUS, RO, BG, HR, LT,EE	24 languages, D, GB, F, I, E, P, NL, DK, S, FIN, N, TR, GR, PL, CZ, SK, SLO, H, RUS, RO, BG, HR, LT,EE
Game mode	presets (user changeable) for sound and picture in HDMI-, Component- and PC-mode	presets (user changeable) for sound and picture in HDMI-, Component- and PC-mode	presets (user changeable) for sound and picture in HDMI-, Component- and PC-mode
Hotel mode	Simple hotel mode possible via service adjustment	Simple hotel mode possible via service adjustment	Simple hotel mode possible via service adjustment
Digi Link	●	●	●
Miracast	One Way	One Way	One Way
Special feature	○	○	○
Wifi	External (USB Dongle not incl.)	External (USB Dongle not incl.)	Internal
DLNA	●	●	●
DLNA Supported Format	PCM, WMA, MP3, AAC / WMV, MPEG, MPEG4-ASP, MPEG4-AVC, MPE-4, WMV3 / JPEG, GIF, BMP, PNG	PCM, WMA, MP3, AAC / WMV, MPEG, MPEG4-ASP, MPEG4-AVC, MPE-4, WMV3 / JPEG, GIF, BMP, PNG	PCM, WMA, MP3, AAC / WMV, MPEG, MPEG4-ASP, MPEG4-AVC, MPE-4, WMV3 / JPEG, GIF, BMP, PNG
Internet Applications	●	●	●
Netflix	●	●	●
Smart Inter@ctive TV 3.0	●	●	●
Online SW Update	●	●	●
RC over IP	smart phones/tablets	smart phones/tablets	smart phones/tablets
Bluetooth (TV)	○	○	●
Easy use remote control compatible	with headphone output and gyro function	with headphone output and gyro function	with headphone output and gyro function
TUNING			
Autom. Tuning System w. country select.	full automatic sorting	full automatic sorting	full automatic sorting
Manual fine tuning	●	●	●
Direct channel selection	●	●	●
Direct frequency selection	For cable tuning can be done by entering the frequency (MHz) in digital search menu	For cable tuning can be done by entering the frequency (MHz) in digital search menu	For cable tuning can be done by entering the frequency (MHz) in digital search menu
PAL/SECAM/BG/DK/I/L'/L	●	●	●
NTSC-Playback via Scart (3,58/4,43)	●	●	●
DVB reception			
Fully compliant to	EN 300 744 & revided NorDig II spec (regarding DVB-T front end performance)	EN 300 744 & revided NorDig II spec (regarding DVB-T front end performance)	EN 300 744 & revided NorDig II spec (regarding DVB-T front end performance)
Autmatic/manual channel search	● / ● - ATS type sorting & LCN type sorting	● / ● - ATS type sorting & LCN type sorting	● / ● - ATS type sorting & LCN type sorting
EPG (SI based)	●	●	●
EPG (Electronic Programme Guide)	8 days via DVB-T, DVB-C, DVB-S2	8 days via DVB-T, DVB-C, DVB-S2	8 days via DVB-T, DVB-C, DVB-S2
- now/next	●	●	●
- scheduled	If broadcasted	If broadcasted	If broadcasted
- Exdended Event Info	If broadcasted	If broadcasted	If broadcasted
- Short Event Info	If broadcasted	If broadcasted	If broadcasted
VPS - VBI insertion	PDC based	PDC based	PDC based
Programme table	full automatic sorting	full automatic sorting	full automatic sorting

	40 VLE 6421 BL	HAMBURG 40 CLE 6427 BL	42 VLE 822 BL
DVB-C Front end			
Input frequency (MHz)	47 - 862 VHF & UHF	47 - 862 VHF & UHF	47 - 862 VHF & UHF
Imput level / Impedance	47 - 70dbµV / 75 Ohm	47 - 70dbµV / 75 Ohm	47 - 70dbµV / 75 Ohm
Demodulation / Symbol rate Ms/s	QAM 16/32/64/128/256 demodulation support (EN 300 429) 4,0…7,2 Msymbols/s	QAM 16/32/64/128/256 demodulation support (EN 300 429) 4,0…7,2 Msymbols/s	QAM 16/32/64/128/256 demodulation support (EN 300 429) 4,0…7,2 Msymbols/s
DVB-S2 Front end			
Input frequency range	950 MHz to 2150 MHz	950 MHz to 2150 MHz	950 MHz to 2150 MHz
Signal level	-25 to -80dBm (Only for DVB-S) -25 to -70dBm (Only for DVB-S2)	-25 to -80dBm (Only for DVB-S) -25 to -70dBm (Only for DVB-S2)	-25 to -80dBm (Only for DVB-S) -25 to -70dBm (Only for DVB-S2)
Demodulation	QPSK, 8PSK	QPSK, 8PSK	QPSK, 8PSK
Input symbol rate	1 - 45 Msps for DVB-S 5 - 30 Msps for DVB-S2	1 - 45 Msps for DVB-S 5 - 30 Msps for DVB-S2	1 - 45 Msps for DVB-S 5 - 30 Msps for DVB-S2
DiseqC 1.2 support	●	●	●
LNB power & Polarization	13/18V Selection / Vertical 22 KHz generation / Overload Protection	13/18V Selection / Vertical 22 KHz generation / Overload Protection	13/18V Selection / Vertical 22 KHz generation / Overload Protection
FEC MODE	Auto - QPSK-S: 1/2, 2/3, 3/4, 3/5, 5/6, 8/9, 9/10 QPSK-S2: 1/2, 2/3, 3/4, 3/5, 4/5, 5/6, 8/9, 9/10 8PSK: 2/3, 3/4, 3/5, 5/6, 8/9, 9/10	Auto - QPSK-S: 1/2, 2/3, 3/4, 3/5, 5/6, 8/9, 9/10 QPSK-S2: 1/2, 2/3, 3/4, 3/5, 4/5, 5/6, 8/9, 9/10 8PSK: 2/3, 3/4, 3/5, 5/6, 8/9, 9/10	Auto - QPSK-S: 1/2, 2/3, 3/4, 3/5, 5/6, 8/9, 9/10 QPSK-S2: 1/2, 2/3, 3/4, 3/5, 4/5, 5/6, 8/9, 9/10 8PSK: 2/3, 3/4, 3/5, 5/6, 8/9, 9/10
Unicable	●	●	●
DVB-T Front end			
Input frequency (MHz) / Loop through	177 - 862 VHF & UHF / ○	177 - 862 VHF & UHF / ○	177 - 862 VHF & UHF / ○
Input level / Impedance	-80 to 20/dBm / 75 Ohm	-80 to 20/dBm / 75 Ohm	-80 to 20/dBm / 75 Ohm
Modulation	COFDM 2/8 QPSK 16/64 QAM	COFDM 2/8 QPSK 16/64 QAM	COFDM 2/8 QPSK 16/64 QAM
FEC Mode	1/2, 2/3, 3/4, 5/6, 7/8	1/2, 2/3, 3/4, 5/6, 7/8	1/2, 2/3, 3/4, 5/6, 7/8
Activ antenna support	●	●	●
DVB-T2 Front end			
Input frequency range	○	○	○
Input level / Impedance	○	○	○
Modulation	○	○	○
FEC Mode	○	○	○
Activ antenna support	○	○	○
Video Decoder			
MPEG profiles	MP@ML, MP@HL, MPEG4 AVC H.264 HP@L4.0	MP@ML, MP@HL, MPEG4 AVC H.264 HP@L4.0	MP@ML, MP@HL, MPEG4 AVC H.264 HP@L4.0
Resolution	576i, 576p, 720p, 1080i, 1080p	576i, 576p, 720p, 1080i, 1080p	576i, 576p, 720p, 1080i, 1080p
Picture formats	Auto (WSS), 4:3 / 14:9 / 16:9 / Panorama / Letterbox / Subtitle	Auto (WSS), 4:3 / 14:9 / 16:9 / Panorama / Letterbox / Subtitle	Auto (WSS), 4:3 / 14:9 / 16:9 / Panorama / Letterbox / Subtitle
Audio Decoder			
Profiles	MPEG 4 , MPEG 2 layer I & II	MPEG 4 , MPEG 2 layer I & II	MPEG 4 , MPEG 2 layer I & II
AC 3 Output	SP/DIF	SP/DIF	SP/DIF
Modes	Mono, Dual Mono, Stereo, Joint Stereo	Mono, Dual Mono, Stereo, Joint Stereo	Mono, Dual Mono, Stereo, Joint Stereo
Software			
Service information processing	Dynamic PMT	Dynamic PMT	Dynamic PMT
DVB subtitling	●	●	●
Over air download (OTA)	DVB enhanced profile	DVB enhanced profile	DVB enhanced profile
Last station memory	from stand-by, as TV	from stand-by, as TV	from stand-by, as TV
Favourite mode	4x free	4x free	4x free
Mute function	●	●	●
USB part			
Recording	○	●	○
Divx + HD	○	○	○
Repeat	●	●	●
File browser	●	●	●
Video file resolution (max.)	1920 x 1080	1920 x 1080	1920 x 1080
Supported files	.m4a, .aac, .jpg, .jpe, . bmp, .png, .mov, .mpg, .mpe, ,vob, .dat, .trp, .ts, .avi, .mp4, .mkv, ,div, H264	.m4a, .aac, .jpg, .jpe, . bmp, .png, .mov, .mpg, .mpe, ,vob, .dat, .trp, .ts, .avi, .mp4, .mkv, ,div, H264	.m4a, .aac, .jpg, .jpe, . bmp, .png, .mov, .mpg, .mpe, ,vob, .dat, .trp, .ts, .avi, .mp4, .mkv, ,div, H264
Supported subtitles	SRT, SSA, ASS, SMI, Video SUB	SRT, SSA, ASS, SMI, Video SUB	SRT, SSA, ASS, SMI, Video SUB
POWER SUPPLY / CABINET			
Power voltage	220-240V	220-240V	220-240V
Range of regulation			
Power frequency	50-60Hz	50-60Hz	50-60Hz
Power switch	Tact switch	Tact switch	Hard switch
Integrated supply	●	●	●
Plug-in AC adaptor	○	○	○
Energy class	A	A	A+
Nominal Power Consumption	60,1W	60,1W	51,1W
Stand-by Power Consumption	0,3W	0,3W	0,3W
Annual On-Mode Energy Consumption	88kWh	88kWh	74kWh
Cabinet without stand (WxHxD)	924 x 561 x 73mm	924 x 561 x 73mm	961 x 592 x 62mm
Cabinet with stand (WxHxD)	924 x 590 x 220mm	924 x 590 x 220mm	961 x 625 x 235mm
Weight - Unpacked	ca. 6,8kg	ca. 7,0kg	ca. 8,6kg
REAR PANEL CONNECTIONS			
Euro-AV-Socket AV1	Full wired	Full wired	Full wired
S-Video	Via Scart	Via Scart	Via Scart
Camera-AV	Via Scart	Via Scart	Via Scart
LAN	●	●	●
YUV input / progressive	via VGA	via VGA	via VGA
PC-input	VGA	VGA	VGA
PC-Audio in	●	●	●
HDMI 1.4 / 2.0	4 / 0	4 / 0	4 / 0
- MHL 2.0	via HDMI 1	via HDMI 1	via HDMI 1
- ARC	via HDMI 4	via HDMI 4	via HDMI 4
- 4k2k	○	○	○
- HD ready including HDCP	via HDMI	via HDMI	via HDMI
Common Interface	(CI+)	(CI+)	(CI+) 2
Headphones	3.5mm jack	3.5mm jack	3.5mm jack
Digital Audio out optical (SPDIF)	optical	optical	optical
Audio out	○	○	○
USB 2.0 / 3.0	2 / 0	2 / 0	2 / 1
Antenna for terrestrial reception	1 x Coaxial-socket for TV-tuner-in, according to DIN 45325	1 x Coaxial-socket for TV-tuner-in, according to DIN 45325	1 x Coaxial-socket for TV-tuner-in, according to DIN 45325
Antenna for satellite reception	1 x F-connector	1 x F-connector	1 x F-connector
DC-connector	○	○	○
Power supply plug	●	●	●
SUPPLIED ACCESSORIES			
Wi-Fi Dongle	○	○	○
Remote control (incl. battery)	TP7	TP7	TP7
3D Glasses	○	○	○
Power cord	●	●	●
Instruction manual	●	●	●
Wall fixture (mm)	Prepared for VESA standard adaptor 200 x 200	Prepared for VESA standard adaptor 200 x 200	Prepared for VESA standard adaptor 300 x 200
Stand	●	●	●
Stand Foot Distance			
Cleaning tissue	○	○	○

Technische Daten / Technical Data 42"

	42 VLE 841 BL	42 VLE 866 BL	42 VLE 8460 BP
Order No.	NVL000	MHY000	NWE000
Product Code	NVL	MHY	NWE
Country	DE; AT	DE; AT	SE; DK; FI; NO
Approbations	CE	CE	CE
Remote control	TS3	TP7	TS3+ Comfort Remote
EAN	40 13833-00256 7	40 13833-00344 1	40 13833-00278 9
Color	Black	Black	Black
DISPLAY			
Panel	42"/107 cm	42"/107 cm	42"/107 cm
Backlight	DIRECT LED (BMS)	DIRECT LED (BMS)	DIRECT LED (BMS)
Wide-screen format	●	●	●
3D	Passive	Passive	Passive
2D/3D Converter	●	●	●
Local / Micro Dimming	○ / ○	○ / ○	○ / ○
Dynamic contrast	DCR PLUS	DCR PLUS	DCR PLUS
HDR / Wide Color Gamut	○ / ○	○ / ○	○ / ○
Panel Frequency	TM 100Hz	TM 100Hz	TM 100Hz
Physical display resolution max. pixel	FHD (1.920x1.080)	FHD (1.920x1.080)	FHD (1.920x1.080)
PICTURE			
Motion Picture Improvement (MEMC)	●	●	●
Motion Adaptive Deinterlacing	3D DeInterlacer	3D DeInterlacer	3D DeInterlacer
Line Flicker Reduction	●	●	●
Digital Color Transition Improv. (DCTI)	●	●	●
Digital Combfilter	3D	3D	3D
Digital Luminance Trans. Improv. (DLTI)	●	●	●
Picture Noise Reduction	●	●	●
Preset picture modes	User, Vivid, Natural, Movie, Sports	User, Vivid, Natural, Movie, Sports	User, Vivid, Natural, Movie, Sports
Aspect ratios (Format switching)	Auto (WSS), 4:3 / 16:9 / 14:9 / Letterbox / Subtitle / Panorama	Auto (WSS), 4:3 / 16:9 / 14:9 / Letterbox / Subtitle / Panorama	Auto (WSS), 4:3 / 16:9 / 14:9 / Letterbox / Subtitle / Panorama
PIP	○	○	○
PAT: Split screen (PICTURE + TEXT)	●	●	●
PAP: Double Window (PICT. + PICT.)	○	○	○
Picture freezing	●	●	●
Zoom with point function	●	●	●
Blue Background	Possible via service adjustment	Possible via service adjustment	Possible via service adjustment
AUDIO			
Mono/Stereo/Nicam	● / ● / ●	● / ● / ●	● / ● / ●
Loudspeaker	2 wide band at the front side	2 wide band at the front side	2 wide band at the front side
SRS	SRS - StudioSound HD	SRS - StudioSound HD	●
Dolby digital	●	●	●
Subwoofer	○	○	10/20W nominal/music power
AVL (Audio Volume Level)	●	●	●
Equalizer	5 Band	5 Band	5 Band
Space Sound Effect	○	○	○
Sound preset	natural, music, speech, user	natural, music, speech, user	natural, music, speech, user
Audio amplifier	2 x 10/20W nominal/music power (R/L)	2 x 10/20W nominal/music power (R/L)	2 x 10/20W nominal/music power (R/L)
CHASSIS			
TV-Chassis	KT	KT	KT
Scaler	MSTAR ARM	MSTAR ARM	MSTAR ARM
Keyboard	Joystick	Joystick	Joystick
ELECTRONIC			
Stand by indicator	Blue Led	Blue Led	Blue Led
Programmable off timer	●	●	●
Programmable on timer	●	●	●
Zap / Swap	● / ○	● / ○	● / ○
Programme Edit	●	●	●
Auto switch off	●	●	●
Programme memory TV/AV (opt.)	100 Analog / 1000 T / 1000 C / 6000 S2 / AV	100 Analog / 1000 T / 1000 C / 6000 S2 / AV	100 Analog / 1000 T / 1000 T2 / 1000 C / 6000 S2 / AV
Teletext/Fasttext/Toptext	● / ● / ●	● / ● / ●	● / ● / ●
Teletext options	1000 pages	1000 pages	1000 pages
Hbb TV	●	●	●
HEVC/H.265	○	○	○
Childlock	●	●	●
Menue languages OSD	24 languages, D, GB, F, I, E, P, NL, DK, S, FIN, N, TR, GR, PL, CZ, SK, SLO, H, RUS, RO, BG, HR, LT,EE	24 languages, D, GB, F, I, E, P, NL, DK, S, FIN, N, TR, GR, PL, CZ, SK, SLO, H, RUS, RO, BG, HR, LT,EE	24 languages, D, GB, F, I, E, P, NL, DK, S, FIN, N, TR, GR, PL, CZ, SK, SLO, H, RUS, RO, BG, HR, LT,EE
Game mode	presets (user changeable) for sound and picture in HDMI-, Component- and PC-mode	presets (user changeable) for sound and picture in HDMI-, Component- and PC-mode	presets (user changeable) for sound and picture in HDMI-, Component- and PC-mode
Hotel mode	Simple hotel mode possible via service adjustment	Simple hotel mode possible via service adjustment	Simple hotel mode possible via service adjustment
Digi Link	●	●	●
Miracast	One Way	One Way	One Way
Special feature	○	○	○
Wifi	External (USB Dongle not incl.)	External (USB Dongle not incl.)	Internal
DLNA	●	●	●
DLNA Supported Format	PCM, WMA, MP3, AAC / WMV, MPEG, MPEG4-ASP, MPEG4-AVC, MPE-4, WMV3 / JPEG, GIF, BMP, PNG	PCM, WMA, MP3, AAC / WMV, MPEG, MPEG4-ASP, MPEG4-AVC, MPE-4, WMV3 / JPEG, GIF, BMP, PNG	PCM, WMA, MP3, AAC / WMV, MPEG, MPEG4-ASP, MPEG4-AVC, MPE-4, WMV3 / JPEG, GIF, BMP, PNG
Internet Applications	●	●	●
Netflix	●	●	●
Smart Inter@ctive TV 3.0	●	●	●
Online SW Update	●	●	●
RC over IP	smart phones/tablets	smart phones/tablets	smart phones/tablets
Bluetooth (TV)	○	○	●
Easy use remote control compatible	with headphone output and gyro function	with headphone output and gyro function	with headphone output and gyro function
TUNING			
Autom. Tuning System w. country select.	full automatic sorting	full automatic sorting	full automatic sorting
Manual fine tuning	●	●	●
Direct channel selection	●	●	●
Direct frequency selection	For cable tuning can be done by entering the frequency (MHz) in digital search menu	For cable tuning can be done by entering the frequency (MHz) in digital search menu	For cable tuning can be done by entering the frequency (MHz) in digital search menu
PAL/SECAM/BG/DK/I/L'/L	●	●	●
NTSC-Playback via Scart (3,58/4,43)	●	●	●
DVB reception			
Fully compliant to	EN 300 744 & revided NorDig II spec (regarding DVB-T front end performance)	EN 300 744 & revided NorDig II spec (regarding DVB-T front end performance)	EN 300 744 & revided NorDig II spec (regarding DVB-T front end performance)
Autmatic/manual channel search	● / ● - ATS type sorting & LCN type sorting	● / ● - ATS type sorting & LCN type sorting	● / ● - ATS type sorting & LCN type sorting
EPG (SI based)	●	●	●
EPG (Electronic Programme Guide)	8 days via DVB-T, DVB-C, DVB-S2	8 days via DVB-T, DVB-C, DVB-S2	8 days via DVB-T, DVB-C, DVB-S2
- now/next	●	●	●
- scheduled	If broadcasted	If broadcasted	If broadcasted
- Exdended Event Info	If broadcasted	If broadcasted	If broadcasted
- Short Event Info	If broadcasted	If broadcasted	If broadcasted
VPS - VBI insertion	PDC based	PDC based	PDC based
Programme table	full automatic sorting	full automatic sorting	full automatic sorting

	42 VLE 841 BL	42 VLE 866 BL	42 VLE 8460 BP
DVB-C Front end			
Input frequency (MHz)	47 - 862 VHF & UHF	47 - 862 VHF & UHF	47 - 862 VHF & UHF
Imput level / Impedance	47 - 70dbµV / 75 Ohm	47 - 70dbµV / 75 Ohm	47 - 70dbµV / 75 Ohm
Demodulation / Symbol rate Ms/s	QAM 16/32/64/128/256 demodulation support (EN 300 429) 4,0…7,2 Msymbols/s	QAM 16/32/64/128/256 demodulation support (EN 300 429) 4,0…7,2 Msymbols/s	QAM 16/32/64/128/256 demodulation support (EN 300 429) 4,0…7,2 Msymbols/s
DVB-S2 Front end			
Input frequency range	950 MHz to 2150 MHz	950 MHz to 2150 MHz	950 MHz to 2150 MHz
Signal level	-25 to -80dBm (Only for DVB-S) -25 to -70dBm (Only for DVB-S2)	-25 to -80dBm (Only for DVB-S) -25 to -70dBm (Only for DVB-S2)	-25 to -80dBm (Only for DVB-S) -25 to -70dBm (Only for DVB-S2)
Demodulation	QPSK, 8PSK	QPSK, 8PSK	QPSK, 8PSK
Input symbol rate	1 - 45 Msps for DVB-S 5 - 30 Msps for DVB-S2	1 - 45 Msps for DVB-S 5 - 30 Msps for DVB-S2	1 - 45 Msps for DVB-S 5 - 30 Msps for DVB-S2
DiseqC 1.2 support	●	●	●
LNB power & Polarization	13/18V Selection / Vertical 22 KHz generation / Overload Protection	13/18V Selection / Vertical 22 KHz generation / Overload Protection	13/18V Selection / Vertical 22 KHz generation / Overload Protection
FEC MODE	Auto - QPSK-S: 1/2, 2/3, 3/4, 3/5, 5/6, 8/9, 9/10 QPSK-S2: 1/2, 2/3, 3/4, 3/5, 4/5, 5/6, 8/9, 9/10 8PSK: 2/3, 3/4, 3/5, 5/6, 8/9, 9/10	Auto - QPSK-S: 1/2, 2/3, 3/4, 3/5, 5/6, 8/9, 9/10 QPSK-S2: 1/2, 2/3, 3/4, 3/5, 4/5, 5/6, 8/9, 9/10 8PSK: 2/3, 3/4, 3/5, 5/6, 8/9, 9/10	Auto - QPSK-S: 1/2, 2/3, 3/4, 3/5, 5/6, 8/9, 9/10 QPSK-S2: 1/2, 2/3, 3/4, 3/5, 4/5, 5/6, 8/9, 9/10 8PSK: 2/3, 3/4, 3/5, 5/6, 8/9, 9/10
Unicable	●	●	●
DVB-T Front end			
Input frequency (MHz) / Loop through	177 - 862 VHF & UHF / ○	177 - 862 VHF & UHF / ○	177 - 862 VHF & UHF / ○
Input level / Impedance	-80 to 20/dBm / 75 Ohm	-80 to 20/dBm / 75 Ohm	-80 to 20/dBm / 75 Ohm
Modulation	COFDM 2/8 QPSK 16/64 QAM	COFDM 2/8 QPSK 16/64 QAM	COFDM 2/8 QPSK 16/64 QAM
FEC Mode	1/2, 2/3, 3/4, 5/6, 7/8	1/2, 2/3, 3/4, 5/6, 7/8	1/2, 2/3, 3/4, 5/6, 7/8
Activ antenna support	●	●	●
DVB-T2 Front end			
Input frequency range	○	○	177 - 862 VHF & UHF
Input level / Impedance	○	○	-75 to -35dBm / 75Ohm
Modulation	○	○	QPSK, 16QAM, 64QAM, 256QAM
FEC Mode	○	○	LDPC + BCH 1/2, 3/5, 2/3, 3/4, 4/5, 5/6
Activ antenna support	○	○	●
Video Decoder			
MPEG profiles	MP@ML, MP@HL, MPEG4 AVC H.264 HP@L4.0	MP@ML, MP@HL, MPEG4 AVC H.264 HP@L4.0	MP@ML, MP@HL, MPEG4 AVC H.264 HP@L4.0
Resolution	576i, 576p, 720p, 1080i, 1080p	576i, 576p, 720p, 1080i, 1080p	576i, 576p, 720p, 1080i, 1080p
Picture formats	Auto (WSS), 4:3 / 14:9 / 16:9 / Panorama / Letterbox / Subtitle	Auto (WSS), 4:3 / 14:9 / 16:9 / Panorama / Letterbox / Subtitle	Auto (WSS), 4:3 / 14:9 / 16:9 / Panorama / Letterbox / Subtitle
Audio Decoder			
Profiles	MPEG 4 , MPEG 2 layer I & II	MPEG 4 , MPEG 2 layer I & II	MPEG 4 , MPEG 2 layer I & II
AC 3 Output	SP/DIF	SP/DIF	SP/DIF
Modes	Mono, Dual Mono, Stereo, Joint Stereo	Mono, Dual Mono, Stereo, Joint Stereo	Mono, Dual Mono, Stereo, Joint Stereo
Software			
Service information processing	Dynamic PMT	Dynamic PMT	Dynamic PMT
DVB subtitling	●	●	●
Over air download (OTA)	DVB enhanced profile	DVB enhanced profile	DVB enhanced profile
Last station memory	from stand-by, as TV	from stand-by, as TV	from stand-by, as TV
Favourite mode	4x free	4x free	4x free
Mute function	●	●	●
USB part			
Recording	○	○	twin mode recording
Divx + HD	○	○	○
Repeat	●	●	●
File browser	●	●	●
Video file resolution (max.)	1920 x 1080	1920 x 1080	1920 x 1080
Supported files	.m4a, .aac, .jpg, .jpe, . bmp, .png, .mov, .mpg, .mpe, ,vob, .dat, .trp, .ts, .avi, .mp4, .mkv, ,div, H264	.m4a, .aac, .jpg, .jpe, . bmp, .png, .mov, .mpg, .mpe, ,vob, .dat, .trp, .ts, .avi, .mp4, .mkv, ,div, H264	.m4a, .aac, .jpg, .jpe, . bmp, .png, .mov, .mpg, .mpe, ,vob, .dat, .trp, .ts, .avi, .mp4, .mkv, ,div, H264
Supported subtitles	SRT, SSA, ASS, SMI, Video SUB	SRT, SSA, ASS, SMI, Video SUB	SRT, SSA, ASS, SMI, Video SUB
POWER SUPPLY / CABINET			
Power voltage	220-240V	220-240V	220-240V
Range of regulation			
Power frequency	50-60Hz	50-60Hz	50-60Hz
Power switch	Hard switch	Hard switch	Hard switch
Integrated supply	●	●	●
Plug-in AC adaptor	○	○	○
Energy class	A+	A+	A+
Nominal Power Consumption	51,1W	51,1W	51,1W
Stand-by Power Consumption	0,3W	0,3W	0,3W
Annual On-Mode Energy Consumption	74kWh	74kWh	74kWh
Cabinet without stand (WxHxD)	961 x 592 x 62mm	961 x 592 x 62mm	961 x 592 x 62mm
Cabinet with stand (WxHxD)	961 x 625 x 235mm	961 x 625 x 235mm	961 x 625 x 235mm
Weight - Unpacked	ca. 8,8kg	ca. 8,8kg	ca. 9,0kg
REAR PANEL CONNECTIONS			
Euro-AV-Socket AV1	Full wired	Full wired	Full wired
S-Video	Via Scart	Via Scart	Via Scart
Camera-AV	Via Scart	Via Scart	Via Scart
LAN	●	●	●
YUV input / progressive	via VGA	via VGA	via VGA
PC-input	VGA	VGA	VGA
PC-Audio in	●	●	●
HDMI 1.4 / 2.0	4 / 0	4 / 0	4 / 0
- MHL 2.0	via HDMI 1	via HDMI 1	via HDMI1
- ARC	via HDMI 4	via HDMI 4	via HDMI4
- 4k2k	○	○	○
- HD ready including HDCP	via HDMI	via HDMI	via HDMI
Common Interface	(CI+) 2	(CI+) 2	(CI+) x2
Headphones	3.5mm jack	3.5mm jack	3.5mm jack
Digital Audio out optical (SPDIF)	optical	optical	optical
Audio out	○	○	○
USB 2.0 / 3.0	2 / 1	2 / 1	2 / 1
Antenna for terrestrial reception	1 x Coaxial-socket for TV-tuner-in, according to DIN 45325	1 x Coaxial-socket for TV-tuner-in, according to DIN 45325	1 x Coaxial-socket for TV-tuner-in, according to DIN 45325
Antenna for satellite reception	1 x F-connector	1 x F-connector	1 x F-connector
DC-connector	○	○	○
Power supply plug	●	●	●
SUPPLIED ACCESSORIES			
Wi-Fi Dongle	○	○	○
Remote control (incl. battery)	TS3	TP7	TS3 + Comfort Remote
3D Glasses		○	6
Power cord	●	●	●
Instruction manual	●	●	●
Wall fixture (mm)	Prepared for VESA standard adaptor 300 x 200	Prepared for VESA standard adaptor 300 x 200	Prepared for VESA standard adaptor 300 x 200
Stand	●	●	●
Stand Foot Distance			
Cleaning tissue	○	○	○

Technische Daten / Technical Data 42"

	42 VLE 8471 BL	42 VLE 8471 SL	42 VLE 8471 WL
Order No.	NUK000	NUL000	NUM000
Product Code	NUK	NUL	NUM
Country	DE; AT	DE; AT	DE; AT
Approbations	CE	CE	CE
Remote control	TS3	TP7	TP7
EAN	40 13833-00221 5	40 13833-00224 6	40 13833-00225 3
Color	Black	Silver	White
DISPLAY			
Panel	42"/107 cm	42"/107 cm	42"/107 cm
Backlight	DIRECT LED (BMS)	DIRECT LED (BMS)	DIRECT LED (BMS)
Wide-screen format	●	●	●
3D	Passive	Passive	Passive
2D/3D Converter	●	●	●
Local / Micro Dimming	○ / ○	○ / ○	○ / ○
Dynamic contrast	DCR PLUS	DCR PLUS	DCR PLUS
HDR / Wide Color Gamut	○ / ○	○ / ○	○ / ○
Panel Frequency	TM 100Hz	TM 100Hz	TM 100Hz
Physical display resolution max. pixel	FHD (1.920x1.080)	FHD (1.920x1.080)	FHD (1.920x1.080)
PICTURE			
Motion Picture Improvement (MEMC)	●	●	●
Motion Adaptive Deinterlacing	3D DeInterlacer	3D DeInterlacer	3D DeInterlacer
Line Flicker Reduction	●	●	●
Digital Color Transition Improv. (DCTI)	●	●	●
Digital Combfilter	3D	3D	3D
Digital Luminance Trans. Improv. (DLTI)	●	●	●
Picture Noise Reduction	●	●	●
Preset picture modes	User, Vivid, Natural, Movie, Sports	User, Vivid, Natural, Movie, Sports	User, Vivid, Natural, Movie, Sports
Aspect ratios (Format switching)	Auto (WSS), 4:3 / 16:9 / 14:9 / Letterbox / Subtitle / Panorama	Auto (WSS), 4:3 / 16:9 / 14:9 / Letterbox / Subtitle / Panorama	Auto (WSS), 4:3 / 16:9 / 14:9 / Letterbox / Subtitle / Panorama
PIP	○	○	○
PAT: Split screen (PICTURE + TEXT)	●	●	●
PAP: Double Window (PICT. + PICT.)	○	○	○
Picture freezing	●	●	●
Zoom with point function	●	●	●
Blue Background	Possible via service adjustment	Possible via service adjustment	Possible via service adjustment
AUDIO			
Mono/Stereo/Nicam	● / ● / ●	● / ● / ●	● / ● / ●
Loudspeaker	2 wide band at the front side	2 wide band at the front side	2 wide band at the front side
SRS	SRS - StudioSound HD	SRS - StudioSound HD	●
Dolby digital	●	●	●
Subwoofer	10/20W nominal/music power	10/20W nominal/music power	10/20W nominal/music power
AVL (Audio Volume Level)	●	●	●
Equalizer	5 Band	5 Band	5 Band
Space Sound Effect	○	○	○
Sound preset	natural, music, speech, user	natural, music, speech, user	natural, music, speech, user
Audio amplifier	2 x 10/20W nominal/music power (R/L)	2 x 10/20W nominal/music power (R/L)	2 x 10/20W nominal/music power (R/L)
CHASSIS			
TV-Chassis	KT	KT	KT
Scaler	MSTAR ARM	MSTAR ARM	MSTAR ARM
Keyboard	Joystick	Joystick	Joystick
ELECTRONIC			
Stand by indicator	Blue Led	Blue Led	Blue Led
Programmable off timer	●	●	●
Programmable on timer	●	●	●
Zap / Swap	● / ○	● / ○	● / ○
Programme Edit	●	●	●
Auto switch off	●	●	●
Programme memory TV/AV (opt.)	100 Analog / 1000 T / 1000 C / 6000 S2 / AV	100 Analog / 1000 T / 1000 C / 6000 S2 / AV	100 Analog / 1000 T / 1000 C / 6000 S2 / AV
Teletext/Fasttext/Toptext	● / ● / ●	● / ● / ●	● / ● / ●
Teletext options	1000 pages	1000 pages	1000 pages
Hbb TV	●	●	●
HEVC/H.265	○	○	○
Childlock	●	●	●
Menue languages OSD	24 languages, D, GB, F, I, E, P, NL, DK, S, FIN, N, TR, GR, PL, CZ, SK, SLO, H, RUS, RO, BG, HR, LT,EE	24 languages, D, GB, F, I, E, P, NL, DK, S, FIN, N, TR, GR, PL, CZ, SK, SLO, H, RUS, RO, BG, HR, LT,EE	24 languages, D, GB, F, I, E, P, NL, DK, S, FIN, N, TR, GR, PL, CZ, SK, SLO, H, RUS, RO, BG, HR, LT,EE
Game mode	presets (user changeable) for sound and picture in HDMI-, Component- and PC-mode	presets (user changeable) for sound and picture in HDMI-, Component- and PC-mode	presets (user changeable) for sound and picture in HDMI-, Component- and PC-mode
Hotel mode	Simple hotel mode possible via service adjustment	Simple hotel mode possible via service adjustment	Simple hotel mode possible via service adjustment
Digi Link	●	●	●
Miracast	One Way	One Way	One Way
Special feature	○	○	○
Wifi	Internal	Internal	Internal
DLNA	●	●	●
DLNA Supported Format	PCM, WMA, MP3, AAC / WMV, MPEG, MPEG4-ASP, MPEG4-AVC, MPE-4, WMV3 / JPEG, GIF, BMP, PNG	PCM, WMA, MP3, AAC / WMV, MPEG, MPEG4-ASP, MPEG4-AVC, MPE-4, WMV3 / JPEG, GIF, BMP, PNG	PCM, WMA, MP3, AAC / WMV, MPEG, MPEG4-ASP, MPEG4-AVC, MPE-4, WMV3 / JPEG, GIF, BMP, PNG
Internet Applications	●	●	●
Netflix	●	●	●
Smart Inter@ctive TV 3.0	●	●	●
Online SW Update	●	●	●
RC over IP	smart phones/tablets	smart phones/tablets	smart phones/tablets
Bluetooth (TV)	●	●	●
Easy use remote control compatible	with headphone output and gyro function	with headphone output and gyro function	with headphone output and gyro function
TUNING			
Autom. Tuning System w. country select.	full automatic sorting	full automatic sorting	full automatic sorting
Manual fine tuning	●	●	●
Direct channel selection	●	●	●
Direct frequency selection	For cable tuning can be done by entering the frequency (MHz) in digital search menu	For cable tuning can be done by entering the frequency (MHz) in digital search menu	For cable tuning can be done by entering the frequency (MHz) in digital search menu
PAL/SECAM/BG/DK/I/L'/L	●	●	●
NTSC-Playback via Scart (3,58/4,43)	●	●	●
DVB reception			
Fully compliant to	EN 300 744 & revided NorDig II spec (regarding DVB-T front end performance)	EN 300 744 & revided NorDig II spec (regarding DVB-T front end performance)	EN 300 744 & revided NorDig II spec (regarding DVB-T front end performance)
Autmatic/manual channel search	● / ● - ATS type sorting & LCN type sorting	● / ● - ATS type sorting & LCN type sorting	● / ● - ATS type sorting & LCN type sorting
EPG (SI based)	●	●	●
EPG (Electronic Programme Guide)	8 days via DVB-T, DVB-C, DVB-S2	8 days via DVB-T, DVB-C, DVB-S2	8 days via DVB-T, DVB-C, DVB-S2
- now/next	●	●	●
- scheduled	If broadcasted	If broadcasted	If broadcasted
- Exdended Event Info	If broadcasted	If broadcasted	If broadcasted
- Short Event Info	If broadcasted	If broadcasted	If broadcasted
VPS - VBI insertion	PDC based	PDC based	PDC based
Programme table	full automatic sorting	full automatic sorting	full automatic sorting

	42 VLE 8471 BL	42 VLE 8471 SL	42 VLE 8471 WL
DVB-C Front end			
Input frequency (MHz)	47 - 862 VHF & UHF	47 - 862 VHF & UHF	47 - 862 VHF & UHF
Imput level / Impedance	47 - 70dbµV / 75 Ohm	47 - 70dbµV / 75 Ohm	47 - 70dbµV / 75 Ohm
Demodulation / Symbol rate Ms/s	QAM 16/32/64/128/256 demodulation support (EN 300 429) 4,0…7,2 Msymbols/s	QAM 16/32/64/128/256 demodulation support (EN 300 429) 4,0…7,2 Msymbols/s	QAM 16/32/64/128/256 demodulation support (EN 300 429) 4,0…7,2 Msymbols/s
DVB-S2 Front end			
Input frequency range	950 MHz to 2150 MHz	950 MHz to 2150 MHz	950 MHz to 2150 MHz
Signal level	-25 to -80dBm (Only for DVB-S) -25 to -70dBm (Only for DVB-S2)	-25 to -80dBm (Only for DVB-S) -25 to -70dBm (Only for DVB-S2)	-25 to -80dBm (Only for DVB-S) -25 to -70dBm (Only for DVB-S2)
Demodulation	QPSK, 8PSK	QPSK, 8PSK	QPSK, 8PSK
Input symbol rate	1 - 45 Msps for DVB-S 5 - 30 Msps for DVB-S2	1 - 45 Msps for DVB-S 5 - 30 Msps for DVB-S2	1 - 45 Msps for DVB-S 5 - 30 Msps for DVB-S2
DiseqC 1.2 support	●	●	●
LNB power & Polarization	13/18V Selection / Vertical 22 KHz generation / Overload Protection	13/18V Selection / Vertical 22 KHz generation / Overload Protection	13/18V Selection / Vertical 22 KHz generation / Overload Protection
FEC MODE	Auto - QPSK-S: 1/2, 2/3, 3/4, 3/5, 5/6, 8/9, 9/10 QPSK-S2: 1/2, 2/3, 3/4, 3/5, 4/5, 5/6, 8/9, 9/10 8PSK: 2/3, 3/4, 3/5, 5/6, 8/9, 9/10	Auto - QPSK-S: 1/2, 2/3, 3/4, 3/5, 5/6, 8/9, 9/10 QPSK-S2: 1/2, 2/3, 3/4, 3/5, 4/5, 5/6, 8/9, 9/10 8PSK: 2/3, 3/4, 3/5, 5/6, 8/9, 9/10	Auto - QPSK-S: 1/2, 2/3, 3/4, 3/5, 5/6, 8/9, 9/10 QPSK-S2: 1/2, 2/3, 3/4, 3/5, 4/5, 5/6, 8/9, 9/10 8PSK: 2/3, 3/4, 3/5, 5/6, 8/9, 9/10
Unicable	●	●	●
DVB-T Front end			
Input frequency (MHz) / Loop through	177 - 862 VHF & UHF / ○	177 - 862 VHF & UHF / ○	177 - 862 VHF & UHF / ○
Input level / Impedance	-80 to 20/dBm / 75 Ohm	-80 to 20/dBm / 75 Ohm	-80 to 20/dBm / 75 Ohm
Modulation	COFDM 2/8 QPSK 16/64 QAM	COFDM 2/8 QPSK 16/64 QAM	COFDM 2/8 QPSK 16/64 QAM
FEC Mode	1/2, 2/3, 3/4, 5/6, 7/8	1/2, 2/3, 3/4, 5/6, 7/8	1/2, 2/3, 3/4, 5/6, 7/8
Activ antenna support	●	●	●
DVB-T2 Front end			
Input frequency range	○	○	○
Input level / Impedance	○	○	○
Modulation	○	○	○
FEC Mode	○	○	○
Activ antenna support	○	○	○
Video Decoder			
MPEG profiles	MP@ML, MP@HL, MPEG4 AVC H.264 HP@L4.0	MP@ML, MP@HL, MPEG4 AVC H.264 HP@L4.0	MP@ML, MP@HL, MPEG4 AVC H.264 HP@L4.0
Resolution	576i, 576p, 720p, 1080i, 1080p	576i, 576p, 720p, 1080i, 1080p	576i, 576p, 720p, 1080i, 1080p
Picture formats	Auto (WSS), 4:3 / 14:9 / 16:9 / Panorama / Letterbox / Subtitle	Auto (WSS), 4:3 / 14:9 / 16:9 / Panorama / Letterbox / Subtitle	Auto (WSS), 4:3 / 14:9 / 16:9 / Panorama / Letterbox / Subtitle
Audio Decoder			
Profiles	MPEG 4 , MPEG 2 layer I & II	MPEG 4 , MPEG 2 layer I & II	MPEG 4 , MPEG 2 layer I & II
AC 3 Output	SP/DIF	SP/DIF	SP/DIF
Modes	Mono, Dual Mono, Stereo, Joint Stereo	Mono, Dual Mono, Stereo, Joint Stereo	Mono, Dual Mono, Stereo, Joint Stereo
Software			
Service information processing	Dynamic PMT	Dynamic PMT	Dynamic PMT
DVB subtitling	●	●	●
Over air download (OTA)	DVB enhanced profile	DVB enhanced profile	DVB enhanced profile
Last station memory	from stand-by, as TV	from stand-by, as TV	from stand-by, as TV
Favourite mode	4x free	4x free	4x free
Mute function	●	●	●
USB part			
Recording	twin mode recording	twin mode recording	twin mode recording
Divx + HD	○	○	○
Repeat	●	●	●
File browser	●	●	●
Video file resolution (max.)	1920 x 1080	1920 x 1080	1920 x 1080
Supported files	.m4a, .aac, .jpg, .jpe, . bmp, .png, .mov, .mpg, .mpe, ,vob, .dat, .trp, .ts, .avi, .mp4, .mkv, ,div, H264	.m4a, .aac, .jpg, .jpe, . bmp, .png, .mov, .mpg, .mpe, ,vob, .dat, .trp, .ts, .avi, .mp4, .mkv, ,div, H264	.m4a, .aac, .jpg, .jpe, . bmp, .png, .mov, .mpg, .mpe, ,vob, .dat, .trp, .ts, .avi, .mp4, .mkv, ,div, H264
Supported subtitles	SRT, SSA, ASS, SMI, Video SUB	SRT, SSA, ASS, SMI, Video SUB	SRT, SSA, ASS, SMI, Video SUB
POWER SUPPLY / CABINET			
Power voltage	220-240V	220-240V	220-240V
Range of regulation			
Power frequency	50-60Hz	50-60Hz	50-60Hz
Power switch	Hard switch	Hard switch	Hard switch
Integrated supply	●	●	●
Plug-in AC adaptor	○	○	○
Energy class	A+	A+	A+
Nominal Power Consumption	51,1W	51,1W	51,1W
Stand-by Power Consumption	0,3W	0,3W	0,3W
Annual On-Mode Energy Consumption	74kWh	74kWh	74kWh
Cabinet without stand (WxHxD)	961 x 592 x 62mm	961 x 592 x 62mm	961 x 592 x 62mm
Cabinet with stand (WxHxD)	961 x 625 x 235mm	961 x 625 x 235mm	961 x 625 x 235mm
Weight - Unpacked	ca. 8,8kg	ca. 8,8kg	ca. 8,8kg
REAR PANEL CONNECTIONS			
Euro-AV-Socket AV1	Full wired	Full wired	Full wired
S-Video	Via Scart	Via Scart	Via Scart
Camera-AV	Via Scart	Via Scart	Via Scart
LAN	●	●	●
YUV input / progressive	via VGA	via VGA	via VGA
PC-input	VGA	VGA	VGA
PC-Audio in	●	●	●
HDMI 1.4 / 2.0	4 / 0	4 / 0	4 / 0
- MHL 2.0	via HDMI 1	via HDMI 1	via HDMI1
- ARC	via HDMI 4	via HDMI 4	via HDMI4
- 4k2k	○	○	○
- HD ready including HDCP	via HDMI	via HDMI	via HDMI
Common Interface	(CI+) 2	(CI+) 2	(CI+) x2
Headphones	3.5mm jack	3.5mm jack	3.5mm jack
Digital Audio out optical (SPDIF)	optical	optical	optical
Audio out	○	○	○
USB 2.0 / 3.0	2 / 1	2 / 1	2 / 1
Antenna for terrestrial reception	1 x Coaxial-socket for TV-tuner-in, according to DIN 45325	1 x Coaxial-socket for TV-tuner-in, according to DIN 45325	1 x Coaxial-socket for TV-tuner-in, according to DIN 45325
Antenna for satellite reception	1 x F-connector	1 x F-connector	1 x F-connector
DC-connector	○	○	○
Power supply plug	●	●	●
SUPPLIED ACCESSORIES			
Wi-Fi Dongle	○	○	○
Remote control (incl. battery)	TS3	TP7	TP7
3D Glasses	6	6	6
Power cord	●	●	●
Instruction manual	●	●	●
Wall fixture (mm)	Prepared for VESA standard adaptor 300 x 200	Prepared for VESA standard adaptor 300 x 200	Prepared for VESA standard adaptor 300 x 200
Stand	●	●	●
Stand Foot Distance			
Cleaning tissue	○	○	○

Technische Daten / Technical Data 42"

	42 VLE 8472 BH	Sydney 42 CLE 8475 BL	Sydney 42 CLE 8475 SL
Order No.	NVV000	NVK000	NUU000
Product Code	NVV	NVK	NUU
Country	ES; FR	DE; AT	DE; AT
Approbations	CE	CE	CE
Remote control	TS3	TP7 + Comfort Remote	TP7 + Comfort Remote
EAN	40 13833-00267 3	40 13833-00255 0	40 13833-00237 6
Color	Black	Black	Silver
DISPLAY			
Panel	42"/107 cm	42"/107 cm	42"/107 cm
Backlight	DIRECT LED (BMS)	DIRECT LED (BMS)	DIRECT LED (BMS)
Wide-screen format	●	●	●
3D	Passive	Passive	Passive
2D/3D Converter	●	●	●
Local / Micro Dimming	○ / ○	○ / ○	○ / ○
Dynamic contrast	DCR PLUS	DCR PLUS	DCR PLUS
HDR / Wide Color Gamut	○ / ○	○ / ○	○ / ○
Panel Frequency	TM 100Hz	TM 100Hz	TM 100Hz
Physical display resolution max. pixel	FHD (1.920x1.080)	FHD (1.920x1.080)	FHD (1.920x1.080)
PICTURE			
Motion Picture Improvement (MEMC)	●	●	●
Motion Adaptive Deinterlacing	3D DeInterlacer	3D DeInterlacer	3D DeInterlacer
Line Flicker Reduction	●	●	●
Digital Color Transition Improv. (DCTI)	●	●	●
Digital Combfilter	3D	3D	3D
Digital Luminance Trans. Improv. (DLTI)	●	●	●
Picture Noise Reduction	●	●	●
Preset picture modes	User, Vivid, Natural, Movie, Sports	User, Vivid, Natural, Movie, Sports	User, Vivid, Natural, Movie, Sports
Aspect ratios (Format switching)	Auto (WSS), 4:3 / 16:9 / 14:9 / Letterbox / Subtitle / Panorama	Auto (WSS), 4:3 / 16:9 / 14:9 / Letterbox / Subtitle / Panorama	Auto (WSS), 4:3 / 16:9 / 14:9 / Letterbox / Subtitle / Panorama
PIP	○	○	○
PAT: Split screen (PICTURE + TEXT)	●	●	●
PAP: Double Window (PICT. + PICT.)	○	○	○
Picture freezing	●	●	●
Zoom with point function	●	●	●
Blue Background	Possible via service adjustment	Possible via service adjustment	Possible via service adjustment
AUDIO			
Mono/Stereo/Nicam	● / ● / ●	● / ● / ●	● / ● / ●
Loudspeaker	2 wide band at the front side	2 wide band at the front side	2 wide band at the front side
SRS	●	SRS - StudioSound HD	SRS - StudioSound HD
Dolby digital	●	●	●
Subwoofer	10/20W nominal/music power	10/20W nominal/music power	10/20W nominal/music power
AVL (Audio Volume Level)	●	●	●
Equalizer	5 Band	5 Band	5 Band
Space Sound Effect	○	○	○
Sound preset	natural, music, speech, user	natural, music, speech, user	natural, music, speech, user
Audio amplifier	2 x 10/20W nominal/music power (R/L)	2 x 10/20W nominal/music power (R/L)	2 x 10/20W nominal/music power (R/L)
CHASSIS			
TV-Chassis	KT	KT	KT
Scaler	MSTAR ARM	MSTAR ARM	MSTAR ARM
Keyboard	Joystick	Joystick	Joystick
ELECTRONIC			
Stand by indicator	Blue Led	Blue Led	Blue Led
Programmable off timer	●	●	●
Programmable on timer	●	●	●
Zap / Swap	● / ○	● / ○	● / ○
Programme Edit	●	●	●
Auto switch off	●	●	●
Programme memory TV/AV (opt.)	100 Analog / 1000 T / 1000 C / AV	100 Analog / 1000 T / 1000 C / 6000 S2 / AV	100 Analog / 1000 T / 1000 C / 6000 S2 / AV
Teletext/Fasttext/Toptext	● / ● / ●	● / ● / ●	● / ● / ●
Teletext options	1000 pages	1000 pages	1000 pages
Hbb TV	●	●	●
HEVC/H.265	○	○	○
Childlock	●	●	●
Menue languages OSD	24 languages, D, GB, F, I, E, P, NL, DK, S, FIN, N, TR, GR, PL, CZ, SK, SLO, H, RUS, RO, BG, HR, LT,EE	24 languages, D, GB, F, I, E, P, NL, DK, S, FIN, N, TR, GR, PL, CZ, SK, SLO, H, RUS, RO, BG, HR, LT,EE	24 languages, D, GB, F, I, E, P, NL, DK, S, FIN, N, TR, GR, PL, CZ, SK, SLO, H, RUS, RO, BG, HR, LT,EE
Game mode	presets (user changeable) for sound and picture in HDMI-, Component- and PC-mode	presets (user changeable) for sound and picture in HDMI-, Component- and PC-mode	presets (user changeable) for sound and picture in HDMI-, Component- and PC-mode
Hotel mode	Simple hotel mode possible via service adjustment	Simple hotel mode possible via service adjustment	Simple hotel mode possible via service adjustment
Digi Link	●	●	●
Miracast	One Way	One Way	One Way
Special feature	○	○	○
Wifi	Internal	Internal	Internal
DLNA	●	●	●
DLNA Supported Format	PCM, WMA, MP3, AAC / WMV, MPEG, MPEG4-ASP, MPEG4-AVC, MPE-4, WMV3 / JPEG, GIF, BMP, PNG	PCM, WMA, MP3, AAC / WMV, MPEG, MPEG4-ASP, MPEG4-AVC, MPE-4, WMV3 / JPEG, GIF, BMP, PNG	PCM, WMA, MP3, AAC / WMV, MPEG, MPEG4-ASP, MPEG4-AVC, MPE-4, WMV3 / JPEG, GIF, BMP, PNG
Internet Applications	●	●	●
Netflix	●	●	●
Smart Inter@ctive TV 3.0	●	●	●
Online SW Update	●	●	●
RC over IP	smart phones/tablets	smart phones/tablets	smart phones/tablets
Bluetooth (TV)	●	●	●
Easy use remote control compatible	with headphone output and gyro function	with headphone output and gyro function	with headphone output and gyro function
TUNING			
Autom. Tuning System w. country select.	full automatic sorting	full automatic sorting	full automatic sorting
Manual fine tuning	●	●	●
Direct channel selection	●	●	●
Direct frequency selection	For cable tuning can be done by entering the frequency (MHz) in digital search menu	For cable tuning can be done by entering the frequency (MHz) in digital search menu	For cable tuning can be done by entering the frequency (MHz) in digital search menu
PAL/SECAM/BG/DK/I/L'/L	●	●	●
NTSC-Playback via Scart (3,58/4,43)	●	●	●
DVB reception			
Fully compliant to	EN 300 744 & revided NorDig II spec (regarding DVB-T front end performance)	EN 300 744 & revided NorDig II spec (regarding DVB-T front end performance)	EN 300 744 & revided NorDig II spec (regarding DVB-T front end performance)
Autmatic/manual channel search	● / ● - ATS type sorting & LCN type sorting	● / ● - ATS type sorting & LCN type sorting	● / ● - ATS type sorting & LCN type sorting
EPG (SI based)	●	●	●
EPG (Electronic Programme Guide)	8 days via DVB-T, DVB-C, DVB-S2	8 days via DVB-T, DVB-C, DVB-S2	8 days via DVB-T, DVB-C, DVB-S2
- now/next	●	●	●
- scheduled	If broadcasted	If broadcasted	If broadcasted
- Exdended Event Info	If broadcasted	If broadcasted	If broadcasted
- Short Event Info	If broadcasted	If broadcasted	If broadcasted
VPS - VBI insertion	PDC based	PDC based	PDC based
Programme table	full automatic sorting	full automatic sorting	full automatic sorting

	42 VLE 8472 BH	Sydney 42 CLE 8475 BL	Sydney 42 CLE 8475 SL
DVB-C Front end			
Input frequency (MHz)	47 - 862 VHF & UHF	47 - 862 VHF & UHF	47 - 862 VHF & UHF
Imput level / Impedance	47 - 70dbµV / 75 Ohm	47 - 70dbµV / 75 Ohm	47 - 70dbµV / 75 Ohm
Demodulation / Symbol rate Ms/s	QAM 16/32/64/128/256 demodulation support (EN 300 429) 4,0…7,2 Msymbols/s	QAM 16/32/64/128/256 demodulation support (EN 300 429) 4,0…7,2 Msymbols/s	QAM 16/32/64/128/256 demodulation support (EN 300 429) 4,0…7,2 Msymbols/s
DVB-S2 Front end			
Input frequency range	○	950 MHz to 2150 MHz	950 MHz to 2150 MHz
Signal level	○	-25 to -80dBm (Only for DVB-S) -25 to -70dBm (Only for DVB-S2)	-25 to -80dBm (Only for DVB-S) -25 to -70dBm (Only for DVB-S2)
Demodulation	○	QPSK, 8PSK	QPSK, 8PSK
Input symbol rate	○	1 - 45 Msps for DVB-S 5 - 30 Msps for DVB-S2	1 - 45 Msps for DVB-S 5 - 30 Msps for DVB-S2
DiseqC 1.2 support	○	●	●
LNB power & Polarization	○	13/18V Selection / Vertical 22 KHz generation / Overload Protection	13/18V Selection / Vertical 22 KHz generation / Overload Protection
FEC MODE	○	Auto - QPSK-S: 1/2, 2/3, 3/4, 3/5, 5/6, 8/9, 9/10 QPSK-S2: 1/2, 2/3, 3/4, 3/5, 4/5, 5/6, 8/9, 9/10 8PSK: 2/3, 3/4, 3/5, 5/6, 8/9, 9/10	Auto - QPSK-S: 1/2, 2/3, 3/4, 3/5, 5/6, 8/9, 9/10 QPSK-S2: 1/2, 2/3, 3/4, 3/5, 4/5, 5/6, 8/9, 9/10 8PSK: 2/3, 3/4, 3/5, 5/6, 8/9, 9/10
Unicable	○	●	●
DVB-T Front end			
Input frequency (MHz) / Loop through	177 - 862 VHF & UHF / ○	177 - 862 VHF & UHF / ○	177 - 862 VHF & UHF / ○
Input level / Impedance	-80 to 20/dBm / 75 Ohm	-80 to 20/dBm / 75 Ohm	-80 to 20/dBm / 75 Ohm
Modulation	COFDM 2/8 QPSK 16/64 QAM	COFDM 2/8 QPSK 16/64 QAM	COFDM 2/8 QPSK 16/64 QAM
FEC Mode	1/2, 2/3, 3/4, 5/6, 7/8	1/2, 2/3, 3/4, 5/6, 7/8	1/2, 2/3, 3/4, 5/6, 7/8
Activ antenna support	●	●	●
DVB-T2 Front end			
Input frequency range	○	○	○
Input level / Impedance	○	○	○
Modulation	○	○	○
FEC Mode	○	○	○
Activ antenna support	○	○	○
Video Decoder			
MPEG profiles	MP@ML, MP@HL, MPEG4 AVC H.264 HP@L4.0	MP@ML, MP@HL, MPEG4 AVC H.264 HP@L4.0	MP@ML, MP@HL, MPEG4 AVC H.264 HP@L4.0
Resolution	576i, 576p, 720p, 1080i, 1080p	576i, 576p, 720p, 1080i, 1080p	576i, 576p, 720p, 1080i, 1080p
Picture formats	Auto (WSS), 4:3 / 14:9 / 16:9 / Panorama / Letterbox / Subtitle	Auto (WSS), 4:3 / 14:9 / 16:9 / Panorama / Letterbox / Subtitle	Auto (WSS), 4:3 / 14:9 / 16:9 / Panorama / Letterbox / Subtitle
Audio Decoder			
Profiles	MPEG 4 , MPEG 2 layer I & II	MPEG 4 , MPEG 2 layer I & II	MPEG 4 , MPEG 2 layer I & II
AC 3 Output	SP/DIF	SP/DIF	SP/DIF
Modes	Mono, Dual Mono, Stereo, Joint Stereo	Mono, Dual Mono, Stereo, Joint Stereo	Mono, Dual Mono, Stereo, Joint Stereo
Software			
Service information processing	Dynamic PMT	Dynamic PMT	Dynamic PMT
DVB subtitling	●	●	●
Over air download (OTA)	DVB enhanced profile	DVB enhanced profile	DVB enhanced profile
Last station memory	from stand-by, as TV	from stand-by, as TV	from stand-by, as TV
Favourite mode	4x free	4x free	4x free
Mute function	●	●	●
USB part			
Recording	twin mode recording	twin mode recording	twin mode recording
Divx + HD	○	○	○
Repeat	●	●	●
File browser	●	●	●
Video file resolution (max.)	1920 x 1080	1920 x 1080	1920 x 1080
Supported files	.m4a, .aac, .jpg, .jpe, . bmp, .png, .mov, .mpg, .mpe, ,vob, .dat, .trp, .ts, .avi, .mp4, .mkv, ,div, H264	.m4a, .aac, .jpg, .jpe, . bmp, .png, .mov, .mpg, .mpe, ,vob, .dat, .trp, .ts, .avi, .mp4, .mkv, ,div, H264	.m4a, .aac, .jpg, .jpe, . bmp, .png, .mov, .mpg, .mpe, ,vob, .dat, .trp, .ts, .avi, .mp4, .mkv, ,div, H264
Supported subtitles	SRT, SSA, ASS, SMI, Video SUB	SRT, SSA, ASS, SMI, Video SUB	SRT, SSA, ASS, SMI, Video SUB
POWER SUPPLY / CABINET			
Power voltage	220-240V	220-240V	220-240V
Range of regulation			
Power frequency	50-60Hz	50-60Hz	50-60Hz
Power switch	Hard switch	Hard switch	Hard switch
Integrated supply	●	●	●
Plug-in AC adaptor	○	○	○
Energy class	A+	A+	A+
Nominal Power Consumption	51,1W	51,1W	51,1W
Stand-by Power Consumption	0,3W	0,3W	0,3W
Annual On-Mode Energy Consumption	74kWh	74kWh	74kWh
Cabinet without stand (WxHxD)	961 x 592 x 62mm	961 x 592 x 62mm	961 x 592 x 62mm
Cabinet with stand (WxHxD)	961 x 625 x 235mm	961 x 625 x 235mm	961 x 625 x 235mm
Weight - Unpacked	ca. 8,8kg	ca. 9,0kg	ca. 8,8kg
REAR PANEL CONNECTIONS			
Euro-AV-Socket AV1	Full wired	Full wired	Full wired
S-Video	Via Scart	Via Scart	Via Scart
Camera-AV	Via Scart	Via Scart	Via Scart
LAN	●	●	●
YUV input / progressive	via VGA	via VGA	via VGA
PC-input	VGA	VGA	VGA
PC-Audio in	●	●	●
HDMI 1.4 / 2.0	4 / 0	4 / 0	4 / 0
- MHL 2.0	via HDMI1	via HDMI 1	via HDMI 1
- ARC	via HDMI4	via HDMI 4	via HDMI 4
- 4k2k	○	○	○
- HD ready including HDCP	via HDMI	via HDMI	via HDMI
Common Interface	(CI+) x2	(CI+) 2	(CI+) 2
Headphones	3.5mm jack	3.5mm jack	3.5mm jack
Digital Audio out optical (SPDIF)	optical	optical	optical
Audio out	○	○	○
USB 2.0 / 3.0	2 / 1	2 / 1	2 / 1
Antenna for terrestrial reception	1 x Coaxial-socket for TV-tuner-in, according to DIN 45325	1 x Coaxial-socket for TV-tuner-in, according to DIN 45325	1 x Coaxial-socket for TV-tuner-in, according to DIN 45325
Antenna for satellite reception	○	1 x F-connector	1 x F-connector
DC-connector	○	○	○
Power supply plug	●	●	●
SUPPLIED ACCESSORIES			
Wi-Fi Dongle	○	○	○
Remote control (incl. battery)	TS3	TP7 + Comfort Remote	TP7 + Comfort Remote
3D Glasses	6	6	6
Power cord	●	●	●
Instruction manual	●	●	●
Wall fixture (mm)	Prepared for VESA standard adaptor 300 x 200	Prepared for VESA standard adaptor 300 x 200	Prepared for VESA standard adaptor 300 x 200
Stand	●	●	●
Stand Foot Distance			
Cleaning tissue	○	○	○

Technische Daten / Technical Data 48"

	48 VLE 5429 BP	48 VLE 5430 BP	48 VLE 6420 BH
Order No.	NRN000	NWD000	NRR000 / NVS000
Product Code	NRN	NWD	NRR / NVS
Country	DK; FI; NO; SE	DK; FI; NO; SE	FR; IT; ES
Approbations	CE	CE	CE
Remote control	TP7	TP7	TP7
EAN	40 13833-00070 9	40 13833-00276 5	40 13833-00079 2 / -00264 2
Color	Black	Black	Black
DISPLAY			
Panel	48"/121 cm	48"/121 cm	48"/121 cm
Backlight	DIRECT LED (BMS)	DIRECT LED (BMS)	DIRECT LED (BMS)
Wide-screen format	●	●	●
3D	○	○	○
2D/3D Converter	○	○	○
Local / Micro Dimming	○ / ○	○ / ○	○ / ○
Dynamic contrast	DCR PLUS	DCR PLUS	DCR PLUS
HDR / Wide Color Gamut	○ / ○	○ / ○	○ / ○
Panel Frequency	50Hz	50Hz	50Hz
Physical display resolution max. pixel	FHD (1.920x1.080)	FHD (1.920x1.080)	FHD (1.920x1.080)
PICTURE			
Motion Picture Improvement (MEMC)	○	○	○
Motion Adaptive Deinterlacing	3D DeInterlacer	3D DeInterlacer	3D DeInterlacer
Line Flicker Reduction	●	●	●
Digital Color Transition Improv. (DCTI)	●	●	●
Digital Combfilter	3D	3D	3D
Digital Luminance Trans. Improv. (DLTI)	●	●	●
Picture Noise Reduction	●	●	●
Preset picture modes	User, Vivid, Natural, Movie, Sports	User, Vivid, Natural, Movie, Sports	User, Vivid, Natural, Movie, Sports
Aspect ratios (Format switching)	Auto (WSS), 4:3 / 16:9 / 14:9 / Letterbox / Subtitle / Panorama	Auto (WSS), 4:3 / 16:9 / 14:9 / Letterbox / Subtitle / Panorama	Auto (WSS), 4:3 / 16:9 / 14:9 / Letterbox / Subtitle / Panorama
PIP	○	○	○
PAT: Split screen (PICTURE + TEXT)	●	●	●
PAP: Double Window (PICT. + PICT.)	○	○	○
Picture freezing	●	●	●
Zoom with point function	●	●	●
Blue Background	Possible via service adjustment	Possible via service adjustment	Possible via service adjustment
AUDIO			
Mono/Stereo/Nicam	● / ● / ●	● / ● / ●	● / ● / ●
Loudspeaker	2 wide band at the front side	2 wide band at the front side	2 wide band at the front side
SRS	SRS - StudioSound HD	SRS - StudioSound HD	SRS - StudioSound HD
Dolby digital	●	●	●
Subwoofer	○	○	○
AVL (Audio Volume Level)	●	●	●
Equalizer	5 Band	5 Band	5 Band
Space Sound Effect	○	○	○
Sound preset	natural, music, speech, user	natural, music, speech, user	natural, music, speech, user
Audio amplifier	2 x 10/20W nominal/music power (R/L)	2 x 10/20W nominal/music power (R/L)	2 x 10/20W nominal/music power (R/L)
CHASSIS			
TV-Chassis	KT	KT	KT
Scaler	MSTAR ARM	MSTAR ARM	MSTAR ARM
Keyboard	Joystick	Joystick	Joystick
ELECTRONIC			
Stand by indicator	Blue Led	Blue Led	Blue Led
Programmable off timer	●	●	●
Programmable on timer	●	●	●
Zap / Swap	● / ○	● / ○	● / ○
Programme Edit	●	●	●
Auto switch off	●	●	●
Programme memory TV/AV (opt.)	100 Analog / 1000 T / 1000 T2 / 1000 C / 6000 S2 / AV	100 Analog / 1000 T / 1000 T2 / 1000 C / 6000 S2 / AV	100 Analog / 1000 T / 1000 C / AV
Teletext/Fasttext/Toptext	● / ● / ●	● / ● / ●	● / ● / ●
Teletext options	1000 pages	1000 pages	1000 pages
Hbb TV	●	●	●
HEVC/H.265	○	○	○
Childlock	●	●	●
Menue languages OSD	24 languages, D, GB, F, I, E, P, NL, DK, S, FIN, N, TR, GR, PL, CZ, SK, SLO, H, RUS, RO, BG, HR, LT,EE	24 languages, D, GB, F, I, E, P, NL, DK, S, FIN, N, TR, GR, PL, CZ, SK, SLO, H, RUS, RO, BG, HR, LT,EE	24 languages, D, GB, F, I, E, P, NL, DK, S, FIN, N, TR, GR, PL, CZ, SK, SLO, H, RUS, RO, BG, HR, LT,EE
Game mode	presets (user changeable) for sound and picture in HDMI-, Component- and PC-mode	presets (user changeable) for sound and picture in HDMI-, Component- and PC-mode	presets (user changeable) for sound and picture in HDMI-, Component- and PC-mode
Hotel mode	Simple hotel mode possible via service adjustment	Simple hotel mode possible via service adjustment	Simple hotel mode possible via service adjustment
Digi Link	●	●	●
Miracast	One Way	One Way	One Way
Special feature	○	○	○
Wifi	External (USB Dongle not incl.)	External (USB Dongle incl.)	External (USB Dongle not incl. (NRR) / inclusive (NVS))
DLNA	●	●	●
DLNA Supported Format	PCM, WMA, MP3, AAC / WMV, MPEG, MPEG4-ASP, MPEG4-AVC, MPE-4, WMV3 / JPEG, GIF, BMP, PNG	PCM, WMA, MP3, AAC / WMV, MPEG, MPEG4-ASP, MPEG4-AVC, MPE-4, WMV3 / JPEG, GIF, BMP, PNG	PCM, WMA, MP3, AAC / WMV, MPEG, MPEG4-ASP, MPEG4-AVC, MPE-4, WMV3 / JPEG, GIF, BMP, PNG
Internet Applications	●	●	●
Netflix	●	●	●
Smart Inter@ctive TV 3.0	●	●	●
Online SW Update	●	●	●
RC over IP	smart phones/tablets	smart phones/tablets	smart phones/tablets
Bluetooth (TV)	○	○	○
Easy use remote control compatible	with headphone output and gyro function	with headphone output and gyro function	with headphone output and gyro function
TUNING			
Autom. Tuning System w. country select.	full automatic sorting	full automatic sorting	full automatic sorting
Manual fine tuning	●	●	●
Direct channel selection	●	●	●
Direct frequency selection	For cable tuning can be done by entering the frequency (MHz) in digital search menu	For cable tuning can be done by entering the frequency (MHz) in digital search menu	For cable tuning can be done by entering the frequency (MHz) in digital search menu
PAL/SECAM/BG/DK/I/L'/L	●	●	●
NTSC-Playback via Scart (3,58/4,43)	●	●	●
DVB reception			
Fully compliant to	EN 300 744 & revided NorDig II spec (regarding DVB-T front end performance)	EN 300 744 & revided NorDig II spec (regarding DVB-T front end performance)	EN 300 744 & revided NorDig II spec (regarding DVB-T front end performance)
Autmatic/manual channel search	● / ● - ATS type sorting & LCN type sorting	● / ● - ATS type sorting & LCN type sorting	● / ● - ATS type sorting & LCN type sorting
EPG (SI based)	●	●	●
EPG (Electronic Programme Guide)	8 days via DVB-T, DVB-T2, DVB-C, DVB-S2	8 days via DVB-T, DVB-T2, DVB-C, DVB-S2	8 days via DVB-T, DVB-C
- now/next	●	●	●
- scheduled	If broadcasted	If broadcasted	If broadcasted
- Exdended Event Info	If broadcasted	If broadcasted	If broadcasted
- Short Event Info	If broadcasted	If broadcasted	If broadcasted
VPS - VBI insertion	PDC based	PDC based	PDC based
Programme table	full automatic sorting	full automatic sorting	full automatic sorting

	48 VLE 5429 BP	48 VLE 5430 BP	48 VLE 6420 BH
DVB-C Front end			
Input frequency (MHz)	47 - 862 VHF & UHF	47 - 862 VHF & UHF	47 - 862 VHF & UHF
Imput level / Impedance	47 - 70dbµV / 75 Ohm	47 - 70dbµV / 75 Ohm	47 - 70dbµV / 75 Ohm
Demodulation / Symbol rate Ms/s	QAM 16/32/64/128/256 demodulation support (EN 300 429) 4,0…7,2 Msymbols/s	QAM 16/32/64/128/256 demodulation support (EN 300 429) 4,0…7,2 Msymbols/s	QAM 16/32/64/128/256 demodulation support (EN 300 429) 4,0…7,2 Msymbols/s
DVB-S2 Front end			
Input frequency range	950 MHz to 2150 MHz	950 MHz to 2150 MHz	○
Signal level	-25 to -80dBm (Only for DVB-S) -25 to -70dBm (Only for DVB-S2)	-25 to -80dBm (Only for DVB-S) -25 to -70dBm (Only for DVB-S2)	○
Demodulation	QPSK, 8PSK	QPSK, 8PSK	○
Input symbol rate	1 - 45 Msps for DVB-S 5 - 30 Msps for DVB-S2	1 - 45 Msps for DVB-S 5 - 30 Msps for DVB-S2	○
DiseqC 1.2 support	●	●	○
LNB power & Polarization	13/18V Selection / Vertical 22 KHz generation / Overload Protection	13/18V Selection / Vertical 22 KHz generation / Overload Protection	○
FEC MODE	Auto - QPSK-S: 1/2, 2/3, 3/4, 3/5, 5/6, 8/9, 9/10 QPSK-S2: 1/2, 2/3, 3/4, 3/5, 4/5, 5/6, 8/9, 9/10 8PSK: 2/3, 3/4, 3/5, 5/6, 8/9, 9/10	Auto - QPSK-S: 1/2, 2/3, 3/4, 3/5, 5/6, 8/9, 9/10 QPSK-S2: 1/2, 2/3, 3/4, 3/5, 4/5, 5/6, 8/9, 9/10 8PSK: 2/3, 3/4, 3/5, 5/6, 8/9, 9/10	○
Unicable	●	●	○
DVB-T Front end			
Input frequency (MHz) / Loop through	177 - 862 VHF & UHF / ○	177 - 862 VHF & UHF / ○	177 - 862 VHF & UHF / ○
Input level / Impedance	-80 to 20/dBm / 75 Ohm	-80 to 20/dBm / 75 Ohm	-80 to 20/dBm / 75 Ohm
Modulation	COFDM 2/8 QPSK 16/64 QAM	COFDM 2/8 QPSK 16/64 QAM	COFDM 2/8 QPSK 16/64 QAM
FEC Mode	1/2, 2/3, 3/4, 5/6, 7/8	1/2, 2/3, 3/4, 5/6, 7/8	1/2, 2/3, 3/4, 5/6, 7/8
Activ antenna support	●	●	●
DVB-T2 Front end			
Input frequency range	177 - 862 VHF & UHF	177 - 862 VHF & UHF	○
Input level / Impedance	-75 to -35dBm / 75Ohm	-75 to -35dBm / 75Ohm	○
Modulation	QPSK, 16QAM, 64QAM, 256QAM	QPSK, 16QAM, 64QAM, 256QAM	○
FEC Mode	LDPC + BCH 1/2, 3/5, 2/3, 3/4, 4/5, 5/6	LDPC + BCH 1/2, 3/5, 2/3, 3/4, 4/5, 5/6	○
Activ antenna support	●	●	○
Video Decoder			
MPEG profiles	MP@ML, MP@HL, MPEG4 AVC H.264 HP@L4.0	MP@ML, MP@HL, MPEG4 AVC H.264 HP@L4.0	MP@ML, MP@HL, MPEG4 AVC H.264 HP@L4.0
Resolution	576i, 576p, 720p, 1080i, 1080p	576i, 576p, 720p, 1080i, 1080p	576i, 576p, 720p, 1080i, 1080p
Picture formats	Auto (WSS), 4:3 / 14:9 / 16:9 / Panorama / Letterbox / Subtitle	Auto (WSS), 4:3 / 14:9 / 16:9 / Panorama / Letterbox / Subtitle	Auto (WSS), 4:3 / 14:9 / 16:9 / Panorama / Letterbox / Subtitle
Audio Decoder			
Profiles	MPEG 4 , MPEG 2 layer I & II	MPEG 4 , MPEG 2 layer I & II	MPEG 4 , MPEG 2 layer I & II
AC 3 Output	SP/DIF	SP/DIF	SP/DIF
Modes	Mono, Dual Mono, Stereo, Joint Stereo	Mono, Dual Mono, Stereo, Joint Stereo	Mono, Dual Mono, Stereo, Joint Stereo
Software			
Service information processing	Dynamic PMT	Dynamic PMT	Dynamic PMT
DVB subtitling	●	●	●
Over air download (OTA)	DVB enhanced profile	DVB enhanced profile	DVB enhanced profile
Last station memory	from stand-by, as TV	from stand-by, as TV	from stand-by, as TV
Favourite mode	4x free	4x free	4x free
Mute function	●	●	●
USB part			
Recording	●	●	●
Divx + HD	○	○	○
Repeat	●	●	●
File browser	●	●	●
Video file resolution (max.)	1920 x 1080	1920 x 1080	1920 x 1080
Supported files	.m4a, .aac, .jpg, .jpe, . bmp, .png, .mov, .mpg, .mpe, ,vob, .dat, .trp, .ts, .avi, .mp4, .mkv, ,div, H264	.m4a, .aac, .jpg, .jpe, . bmp, .png, .mov, .mpg, .mpe, ,vob, .dat, .trp, .ts, .avi, .mp4, .mkv, ,div, H264	.m4a, .aac, .jpg, .jpe, . bmp, .png, .mov, .mpg, .mpe, ,vob, .dat, .trp, .ts, .avi, .mp4, .mkv, ,div, H264
Supported subtitles	SRT, SSA, ASS, SMI, Video SUB	SRT, SSA, ASS, SMI, Video SUB	SRT, SSA, ASS, SMI, Video SUB
POWER SUPPLY / CABINET			
Power voltage	220-240V	220-240V	220-240V
Range of regulation			
Power frequency	50-60Hz	50-60Hz	50-60Hz
Power switch	Tact switch	Tact switch	Tact switch
Integrated supply	●	●	●
Plug-in AC adaptor	○	○	○
Energy class	A	A	A
Nominal Power Consumption	85,1W	85,1W	85,1W
Stand-by Power Consumption	0,3W	0,3W	0,3W
Annual On-Mode Energy Consumption	124kWh	124kWh	124kWh
Cabinet without stand (WxHxD)	1085 x 652 x 75,5mm	1085 x 652 x 75,5mm	1085 x 652 x 75,5mm
Cabinet with stand (WxHxD)	1085 x 682 x 220mm	1085 x 682 x 220mm	1085 x 682 x 220mm
Weight - Unpacked	ca. 9,7kg	ca. 9,9kg	ca. 9,3kg
REAR PANEL CONNECTIONS			
Euro-AV-Socket AV1	Full wired	Full wired	Full wired
S-Video	Via Scart	Via Scart	Via Scart
Camera-AV	Via Scart	Via Scart	Via Scart
LAN	●	●	●
YUV input / progressive	via VGA	via VGA	via VGA
PC-input	VGA	VGA	VGA
PC-Audio in	●	●	●
HDMI 1.4 / 2.0	4 / 0	4 / 0	4 / 0
- MHL 2.0	via HDMI 1	via HDMI 1	via HDMI 1
- ARC	via HDMI 4	via HDMI 4	via HDMI 4
- 4k2k	○	○	○
- HD ready including HDCP	via HDMI	via HDMI	via HDMI
Common Interface	(CI+)	(CI+)	(CI+)
Headphones	3.5mm jack	3.5mm jack	3.5mm jack
Digital Audio out optical (SPDIF)	optical	optical	optical
Audio out	○	○	○
USB 2.0 / 3.0	2 / 0	2 / 0	2 / 0
Antenna for terrestrial reception	1 x Coaxial-socket for TV-tuner-in, according to DIN 45325	1 x Coaxial-socket for TV-tuner-in, according to DIN 45325	1 x Coaxial-socket for TV-tuner-in, according to DIN 45325
Antenna for satellite reception	1 x F-connector	1 x F-connector	○
DC-connector	○	○	○
Power supply plug	●	●	●
SUPPLIED ACCESSORIES			
Wi-Fi Dongle	○	●	○ (NRR) / ● (NVS)
Remote control (incl. battery)	TP7	TP7	TP7
3D Glasses	○	○	○
Power cord	●	●	●
Instruction manual	●	●	●
Wall fixture (mm)	Prepared for VESA standard adaptor 400 x 200	Prepared for VESA standard adaptor 400 x 200	Prepared for VESA standard adaptor 400 x 200
Stand	●	●	●
Stand Foot Distance			680mm
Cleaning tissue	○	○	○

Technische Daten / Technical Data 48"

	48 VLE 6421 BL	48 VLE 6426 BL	48 VLX 8481 BL
Order No.	NQH000	MHL000	NUZ000
Product Code	NQH	MHL	NUZ
Country	AT; DE; CH	AT; DE; CH	DE; AT
Approbations	CE	CE	CE
Remote control	TP7	TP7	TS4
EAN	40 13833-00008 2	40 13833-00339 7	40 13833-00245 1
Color	Black	Black	Black
DISPLAY			
Panel	48"/121 cm	48"/121 cm	48"/121 cm
Backlight	DIRECT LED (BMS)	DIRECT LED (BMS)	DIRECT LED (BMS)
Wide-screen format	●	●	●
3D	○	○	Active Shutter
2D/3D Converter	○	○	●
Local / Micro Dimming	○ / ○	○ / ○	○ / ○
Dynamic contrast	DCR PLUS	DCR PLUS	DCR PLUS
HDR / Wide Color Gamut	○ / ○	○ / ○	○ / ○
Panel Frequency	50Hz	50Hz	100Hz
Physical display resolution max. pixel	FHD (1.920x1.080)	FHD (1.920x1.080)	UHD (3.840x2.160)
PICTURE			
Motion Picture Improvement (MEMC)	○	○	●
Motion Adaptive Deinterlacing	3D DeInterlacer	3D DeInterlacer	3D DeInterlacer
Line Flicker Reduction	●	●	●
Digital Color Transition Improv. (DCTI)	●	●	●
Digital Combfilter	3D	3D	3D
Digital Luminance Trans. Improv. (DLTI)	●	●	●
Picture Noise Reduction	●	●	●
Preset picture modes	User, Vivid, Natural, Movie, Sports	User, Vivid, Natural, Movie, Sports	User, Vivid, Natural, Movie, Sports
Aspect ratios (Format switching)	Auto (WSS), 4:3 / 16:9 / 14:9 / Letterbox / Subtitle / Panorama	Auto (WSS), 4:3 / 16:9 / 14:9 / Letterbox / Subtitle / Panorama	Auto (WSS), 4:3 / 16:9 / 14:9 / Letterbox / Subtitle / Panorama
PIP	○	○	○
PAT: Split screen (PICTURE + TEXT)	●	●	●
PAP: Double Window (PICT. + PICT.)	○	○	○
Picture freezing	●	●	●
Zoom with point function	●	●	●
Blue Background	Possible via service adjustment	Possible via service adjustment	Possible via service adjustment
AUDIO			
Mono/Stereo/Nicam	● / ● / ●	● / ● / ●	● / ● / ●
Loudspeaker	2 wide band at the front side	2 wide band at the front side	2 wide band at the front side
SRS	SRS - StudioSound HD	SRS - StudioSound HD	●
Dolby digital	●	●	●
Subwoofer	○	○	10/20W nominal/music power
AVL (Audio Volume Level)	●	●	●
Equalizer	5 Band	5 Band	5 Band
Space Sound Effect	○	○	○
Sound preset	natural, music, speech, user	natural, music, speech, user	natural, music, speech, user
Audio amplifier	2 x 10/20W nominal/music power (R/L)	2 x 10/20W nominal/music power (R/L)	2 x 15/30W nominal/music power (R/L)
CHASSIS			
TV-Chassis	KT	KT	KT
Scaler	MSTAR ARM	MSTAR ARM	MSTAR ARM
Keyboard	Joystick	Joystick	Joystick
ELECTRONIC			
Stand by indicator	Blue Led	Blue Led	Blue Led
Programmable off timer	●	●	●
Programmable on timer	●	●	●
Zap / Swap	● / ○	● / ○	● / ○
Programme Edit	●	●	●
Auto switch off	●	●	●
Programme memory TV/AV (opt.)	100 Analog / 1000 T / 1000 C / 6000 S2 / AV	100 Analog / 1000 T / 1000 C / 6000 S2 / AV	100 Analog / 1000 T / 1000 C / 6000 S2 / AV
Teletext/Fasttext/Toptext	● / ● / ●	● / ● / ●	● / ● / ●
Teletext options	1000 pages	1000 pages	1000 pages
Hbb TV	●	●	●
HEVC/H.265	○	○	○
Childlock	●	●	●
Menue languages OSD	24 languages, D, GB, F, I, E, P, NL, DK, S, FIN, N, TR, GR, PL, CZ, SK, SLO, H, RUS, RO, BG, HR, LT,EE	24 languages, D, GB, F, I, E, P, NL, DK, S, FIN, N, TR, GR, PL, CZ, SK, SLO, H, RUS, RO, BG, HR, LT,EE	24 languages, D, GB, F, I, E, P, NL, DK, S, FIN, N, TR, GR, PL, CZ, SK, SLO, H, RUS, RO, BG, HR, LT,EE
Game mode	presets (user changeable) for sound and picture in HDMI-, Component- and PC-mode	presets (user changeable) for sound and picture in HDMI-, Component- and PC-mode	presets (user changeable) for sound and picture in HDMI-, Component- and PC-mode
Hotel mode	Simple hotel mode possible via service adjustment	Simple hotel mode possible via service adjustment	Simple hotel mode possible via service adjustment
Digi Link	●	●	●
Miracast	One Way	One Way	One Way
Special feature	○	○	○
Wifi	External (USB Dongle not incl.)	External (USB Dongle not incl.)	Internal
DLNA	●	●	●
DLNA Supported Format	PCM, WMA, MP3, AAC / WMV, MPEG, MPEG4-ASP, MPEG4-AVC, MPE-4, WMV3 / JPEG, GIF, BMP, PNG	PCM, WMA, MP3, AAC / WMV, MPEG, MPEG4-ASP, MPEG4-AVC, MPE-4, WMV3 / JPEG, GIF, BMP, PNG	PCM, WMA, MP3, AAC / WMV, MPEG, MPEG4-ASP, MPEG4-AVC, MPE-4, WMV3 / JPEG, GIF, BMP, PNG
Internet Applications	●	●	●
Netflix	●	●	●
Smart Inter@ctive TV 3.0	●	●	●
Online SW Update	●	●	●
RC over IP	smart phones/tablets	smart phones/tablets	smart phones/tablets
Bluetooth (TV)	○	○	●
Easy use remote control compatible	with headphone output and gyro function	with headphone output and gyro function	with headphone output and gyro function
TUNING			
Autom. Tuning System w. country select.	full automatic sorting	full automatic sorting	full automatic sorting
Manual fine tuning	●	●	●
Direct channel selection	●	●	●
Direct frequency selection	For cable tuning can be done by entering the frequency (MHz) in digital search menu	For cable tuning can be done by entering the frequency (MHz) in digital search menu	For cable tuning can be done by entering the frequency (MHz) in digital search menu
PAL/SECAM/BG/DK/I/L'/L	●	●	●
NTSC-Playback via Scart (3,58/4,43)	●	●	●
DVB reception			
Fully compliant to	EN 300 744 & revided NorDig II spec (regarding DVB-T front end performance)	EN 300 744 & revided NorDig II spec (regarding DVB-T front end performance)	EN 300 744 & revided NorDig II spec (regarding DVB-T front end performance)
Autmatic/manual channel search	● / ● - ATS type sorting & LCN type sorting	● / ● - ATS type sorting & LCN type sorting	● / ● - ATS type sorting & LCN type sorting
EPG (SI based)	●	●	●
EPG (Electronic Programme Guide)	8 days via DVB-T, DVB-C, DVB-S2	8 days via DVB-T, DVB-C, DVB-S2	8 days via DVB-T, DVB-C, DVB-S2
- now/next	●	●	●
- scheduled	If broadcasted	If broadcasted	If broadcasted
- Exdended Event Info	If broadcasted	If broadcasted	If broadcasted
- Short Event Info	If broadcasted	If broadcasted	If broadcasted
VPS - VBI insertion	PDC based	PDC based	PDC based
Programme table	full automatic sorting	full automatic sorting	full automatic sorting

	48 VLE 6421 BL	48 VLE 6426 BL	48 VLX 8481 BL
DVB-C Front end			
Input frequency (MHz)	47 - 862 VHF & UHF	47 - 862 VHF & UHF	47 - 862 VHF & UHF
Imput level / Impedance	47 - 70dbµV / 75 Ohm	47 - 70dbµV / 75 Ohm	47 - 70dbµV / 75 Ohm
Demodulation / Symbol rate Ms/s	QAM 16/32/64/128/256 demodulation support (EN 300 429) 4,0…7,2 Msymbols/s	QAM 16/32/64/128/256 demodulation support (EN 300 429) 4,0…7,2 Msymbols/s	QAM 16/32/64/128/256 demodulation support (EN 300 429) 4,0…7,2 Msymbols/s
DVB-S2 Front end			
Input frequency range	950 MHz to 2150 MHz	950 MHz to 2150 MHz	950 MHz to 2150 MHz
Signal level	-25 to -80dBm (Only for DVB-S) -25 to -70dBm (Only for DVB-S2)	-25 to -80dBm (Only for DVB-S) -25 to -70dBm (Only for DVB-S2)	-25 to -80dBm (Only for DVB-S) -25 to -70dBm (Only for DVB-S2)
Demodulation	QPSK, 8PSK	QPSK, 8PSK	QPSK, 8PSK
Input symbol rate	1 - 45 Msps for DVB-S 5 - 30 Msps for DVB-S2	1 - 45 Msps for DVB-S 5 - 30 Msps for DVB-S2	1 - 45 Msps for DVB-S 5 - 30 Msps for DVB-S2
DiseqC 1.2 support	●	●	●
LNB power & Polarization	13/18V Selection / Vertical 22 KHz generation / Overload Protection	13/18V Selection / Vertical 22 KHz generation / Overload Protection	13/18V Selection / Vertical 22 KHz generation / Overload Protection
FEC MODE	Auto - QPSK-S: 1/2, 2/3, 3/4, 3/5, 5/6, 8/9, 9/10 QPSK-S2: 1/2, 2/3, 3/4, 3/5, 4/5, 5/6, 8/9, 9/10 8PSK: 2/3, 3/4, 3/5, 5/6, 8/9, 9/10	Auto - QPSK-S: 1/2, 2/3, 3/4, 3/5, 5/6, 8/9, 9/10 QPSK-S2: 1/2, 2/3, 3/4, 3/5, 4/5, 5/6, 8/9, 9/10 8PSK: 2/3, 3/4, 3/5, 5/6, 8/9, 9/10	Auto - QPSK-S: 1/2, 2/3, 3/4, 3/5, 5/6, 8/9, 9/10 QPSK-S2: 1/2, 2/3, 3/4, 3/5, 4/5, 5/6, 8/9, 9/10 8PSK: 2/3, 3/4, 3/5, 5/6, 8/9, 9/10
Unicable	●	●	●
DVB-T Front end			
Input frequency (MHz) / Loop through	177 - 862 VHF & UHF / ○	177 - 862 VHF & UHF / ○	177 - 862 VHF & UHF / ○
Input level / Impedance	-80 to 20/dBm / 75 Ohm	-80 to 20/dBm / 75 Ohm	-80 to 20/dBm / 75 Ohm
Modulation	COFDM 2/8 QPSK 16/64 QAM	COFDM 2/8 QPSK 16/64 QAM	COFDM 2/8 QPSK 16/64 QAM
FEC Mode	1/2, 2/3, 3/4, 5/6, 7/8	1/2, 2/3, 3/4, 5/6, 7/8	1/2, 2/3, 3/4, 5/6, 7/8
Activ antenna support	●	●	●
DVB-T2 Front end			
Input frequency range	○	○	○
Input level / Impedance	○	○	○
Modulation	○	○	○
FEC Mode	○	○	○
Activ antenna support	○	○	○
Video Decoder			
MPEG profiles	MP@ML, MP@HL, MPEG4 AVC H.264 HP@L4.0	MP@ML, MP@HL, MPEG4 AVC H.264 HP@L4.0	MP@ML, MP@HL, MPEG4 AVC H.264 HP@L4.0
Resolution	576i, 576p, 720p, 1080i, 1080p	576i, 576p, 720p, 1080i, 1080p	576i, 576p, 720p, 1080i, 1080p
Picture formats	Auto (WSS), 4:3 / 14:9 / 16:9 / Panorama / Letterbox / Subtitle	Auto (WSS), 4:3 / 14:9 / 16:9 / Panorama / Letterbox / Subtitle	Auto (WSS), 4:3 / 14:9 / 16:9 / Panorama / Letterbox / Subtitle
Audio Decoder			
Profiles	MPEG 4 , MPEG 2 layer I & II	MPEG 4 , MPEG 2 layer I & II	MPEG 4 , MPEG 2 layer I & II
AC 3 Output	SP/DIF	SP/DIF	SP/DIF
Modes	Mono, Dual Mono, Stereo, Joint Stereo	Mono, Dual Mono, Stereo, Joint Stereo	Mono, Dual Mono, Stereo, Joint Stereo
Software			
Service information processing	Dynamic PMT	Dynamic PMT	Dynamic PMT
DVB subtitling	●	●	●
Over air download (OTA)	DVB enhanced profile	DVB enhanced profile	DVB enhanced profile
Last station memory	from stand-by, as TV	from stand-by, as TV	from stand-by, as TV
Favourite mode	4x free	4x free	4x free
Mute function	●	●	●
USB part			
Recording	○	○	twin mode recording
Divx + HD	○	○	○
Repeat	●	●	●
File browser	●	●	●
Video file resolution (max.)	1920 x 1080	1920 x 1080	1920 x 1080
Supported files	.m4a, .aac, .jpg, .jpe, . bmp, .png, .mov, .mpg, .mpe, ,vob, .dat, .trp, .ts, .avi, .mp4, .mkv, ,div, H264	.m4a, .aac, .jpg, .jpe, . bmp, .png, .mov, .mpg, .mpe, ,vob, .dat, .trp, .ts, .avi, .mp4, .mkv, ,div, H264	.m4a, .aac, .jpg, .jpe, . bmp, .png, .mov, .mpg, .mpe, ,vob, .dat, .trp, .ts, .avi, .mp4, .mkv, ,div, H264
Supported subtitles	SRT, SSA, ASS, SMI, Video SUB	SRT, SSA, ASS, SMI, Video SUB	SRT, SSA, ASS, SMI, Video SUB
POWER SUPPLY / CABINET			
Power voltage	220-240V	220-240V	220-240V
Range of regulation			
Power frequency	50-60Hz	50-60Hz	50-60Hz
Power switch	Tact switch	Tact switch	Hard switch
Integrated supply	●	●	●
Plug-in AC adaptor	○	○	○
Energy class	A	A	A
Nominal Power Consumption	85,1W	85,1W	85,1W
Stand-by Power Consumption	0,3W	0,3W	0,3W
Annual On-Mode Energy Consumption	124kWh	124kWh	124kWh
Cabinet without stand (WxHxD)	1085 x 652 x 75,5mm	1085 x 652 x 75,5mm	1087 x 663 x 62,5mm
Cabinet with stand (WxHxD)	1085 x 682 x 220mm	1085 x 682 x 220mm	1087 x 698 x 235mm
Weight - Unpacked	ca. 9,3kg	ca. 9,9kg	ca. 12,5kg
REAR PANEL CONNECTIONS			
Euro-AV-Socket AV1	Full wired	Full wired	Full wired
S-Video	Via Scart	Via Scart	Via Scart
Camera-AV	Via Scart	Via Scart	Via Scart
LAN	●	●	●
YUV input / progressive	via VGA	via VGA	via VGA
PC-input	VGA	VGA	VGA
PC-Audio in	●	●	●
HDMI 1.4 / 2.0	4 / 0	4 / 0	2 / 2
- MHL 2.0	via HDMI 1	via HDMI 1	via HDMI1
- ARC	via HDMI 4	via HDMI 4	via HDMI4
- 4k2k	○	○	via HDMI3/4
- HD ready including HDCP	via HDMI	via HDMI	via HDMI
Common Interface	(CI+)	(CI+)	(CI+) x2
Headphones	3.5mm jack	3.5mm jack	3.5mm jack
Digital Audio out optical (SPDIF)	optical	optical	optical
Audio out	○	○	○
USB 2.0 / 3.0	2 / 0	2 / 0	2 / 1
Antenna for terrestrial reception	1 x Coaxial-socket for TV-tuner-in, according to DIN 45325	1 x Coaxial-socket for TV-tuner-in, according to DIN 45325	1 x Coaxial-socket for TV-tuner-in, according to DIN 45325
Antenna for satellite reception	1 x F-connector	1 x F-connector	1 x F-connector
DC-connector	○	○	○
Power supply plug	●	●	●
SUPPLIED ACCESSORIES			
Wi-Fi Dongle	○	○	○
Remote control (incl. battery)	TP7	TP7	TS4
3D Glasses	○	○	2
Power cord	●	●	●
Instruction manual	●	●	●
Wall fixture (mm)	Prepared for VESA standard adaptor 400 x 200	Prepared for VESA standard adaptor 400 x 200	Prepared for VESA standard adaptor 300 x 200
Stand	●	●	aluminium stand
Stand Foot Distance			
Cleaning tissue	○	○	○

Technische Daten / Technical Data 48"

	48 VLX 8481 SL	48 VLX 8484 BL	48 VLX 9470 BP
Order No.	NVA000	NVY000	NWH000
Product Code	NVA	NVY	NWH
Country	DE; AT	FR; ES; IT	SE; DK; FI; NO
Approbations	CE	CE	CE
Remote control	TS4	TS4	TS4+ Comfort Remote
EAN	40 13833-00246 8	40 13833-00270 3	40 13833-00281 9
Color	Silver	Black	Black
DISPLAY			
Panel	48"/121 cm	48"/121 cm	48"/121 cm
Backlight	DIRECT LED (BMS)	DIRECT LED (BMS)	DIRECT LED (BMS)
Wide-screen format	●	●	●
3D	Active Shutter	Active Shutter	Active Shutter
2D/3D Converter	●	●	●
Local / Micro Dimming	○ / ○	○ / ○	○ / ○
Dynamic contrast	DCR PLUS	DCR PLUS	DCR PLUS
HDR / Wide Color Gamut	○ / ○	○ / ○	○ / ○
Panel Frequency	100Hz	100Hz	100Hz
Physical display resolution max. pixel	UHD (3.840x2.160)	UHD (3.840x2.160)	UHD (3.840x2.160)
PICTURE			
Motion Picture Improvement (MEMC)	●	●	●
Motion Adaptive Deinterlacing	3D DeInterlacer	3D DeInterlacer	3D DeInterlacer
Line Flicker Reduction	●	●	●
Digital Color Transition Improv. (DCTI)	●	●	●
Digital Combfilter	3D	3D	3D
Digital Luminance Trans. Improv. (DLTI)	●	●	●
Picture Noise Reduction	●	●	●
Preset picture modes	User, Vivid, Natural, Movie, Sports	User, Vivid, Natural, Movie, Sports	User, Vivid, Natural, Movie, Sports
Aspect ratios (Format switching)	Auto (WSS), 4:3 / 16:9 / 14:9 / Letterbox / Subtitle / Panorama	Auto (WSS), 4:3 / 16:9 / 14:9 / Letterbox / Subtitle / Panorama	Auto (WSS), 4:3 / 16:9 / 14:9 / Letterbox / Subtitle / Panorama
PIP	○	○	○
PAT: Split screen (PICTURE + TEXT)	●	●	●
PAP: Double Window (PICT. + PICT.)	○	○	○
Picture freezing	●	●	●
Zoom with point function	●	●	●
Blue Background	Possible via service adjustment	Possible via service adjustment	Possible via service adjustment
AUDIO			
Mono/Stereo/Nicam	● / ● / ●	● / ● / ●	● / ● / ●
Loudspeaker	2 wide band at the front side	2 wide band at the front side	2 wide band at the front side
SRS	●	●	●
Dolby digital	●	●	●
Subwoofer	10/20W nominal/music power	10/20W nominal/music power	10/20W nominal/music power
AVL (Audio Volume Level)	●	●	●
Equalizer	5 Band	5 Band	5 Band
Space Sound Effect	○	○	○
Sound preset	natural, music, speech, user	natural, music, speech, user	natural, music, speech, user
Audio amplifier	2 x 15/30W nominal/music power (R/L)	2 x 15/30W nominal/music power (R/L)	2 x 15/30W nominal/music power (R/L)
CHASSIS			
TV-Chassis	KT	KT	KT
Scaler	MSTAR ARM	MSTAR ARM	MSTAR ARM
Keyboard	Joystick	Joystick	Joystick
ELECTRONIC			
Stand by indicator	Blue Led	Blue Led	Blue Led
Programmable off timer	●	●	●
Programmable on timer	●	●	●
Zap / Swap	● / ○	● / ○	● / ○
Programme Edit	●	●	●
Auto switch off	●	●	●
Programme memory TV/AV (opt.)	100 Analog / 1000 T / 1000 C / 6000 S2 / AV	100 Analog / 1000 T / 1000 C / 6000 S2 / AV	100 Analog / 1000 T / 1000 T2 / 1000 C / 6000 S2 / AV
Teletext/Fasttext/Toptext	● / ● / ●	● / ● / ●	● / ● / ●
Teletext options	1000 pages	1000 pages	1000 pages
Hbb TV	●	●	●
HEVC/H.265	○	○	○
Childlock	●	●	●
Menue languages OSD	24 languages, D, GB, F, I, E, P, NL, DK, S, FIN, N, TR, GR, PL, CZ, SK, SLO, H, RUS, RO, BG, HR, LT,EE	24 languages, D, GB, F, I, E, P, NL, DK, S, FIN, N, TR, GR, PL, CZ, SK, SLO, H, RUS, RO, BG, HR, LT,EE	24 languages, D, GB, F, I, E, P, NL, DK, S, FIN, N, TR, GR, PL, CZ, SK, SLO, H, RUS, RO, BG, HR, LT,EE
Game mode	presets (user changeable) for sound and picture in HDMI-, Component- and PC-mode	presets (user changeable) for sound and picture in HDMI-, Component- and PC-mode	presets (user changeable) for sound and picture in HDMI-, Component- and PC-mode
Hotel mode	Simple hotel mode possible via service adjustment	Simple hotel mode possible via service adjustment	Simple hotel mode possible via service adjustment
Digi Link	●	●	●
Miracast	One Way	One Way	One Way
Special feature	○	○	○
Wifi	Internal	Internal	Internal
DLNA	●	●	●
DLNA Supported Format	PCM, WMA, MP3, AAC / WMV, MPEG, MPEG4-ASP, MPEG4-AVC, MPE-4, WMV3 / JPEG, GIF, BMP, PNG	PCM, WMA, MP3, AAC / WMV, MPEG, MPEG4-ASP, MPEG4-AVC, MPE-4, WMV3 / JPEG, GIF, BMP, PNG	PCM, WMA, MP3, AAC / WMV, MPEG, MPEG4-ASP, MPEG4-AVC, MPE-4, WMV3 / JPEG, GIF, BMP, PNG
Internet Applications	●	●	●
Netflix	●	●	●
Smart Inter@ctive TV 3.0	●	●	●
Online SW Update	●	●	●
RC over IP	smart phones/tablets	smart phones/tablets	smart phones/tablets
Bluetooth (TV)	●	●	●
Easy use remote control compatible	with headphone output and gyro function	with headphone output and gyro function	with headphone output and gyro function
TUNING			
Autom. Tuning System w. country select.	full automatic sorting	full automatic sorting	full automatic sorting
Manual fine tuning	●	●	●
Direct channel selection	●	●	●
Direct frequency selection	For cable tuning can be done by entering the frequency (MHz) in digital search menu	For cable tuning can be done by entering the frequency (MHz) in digital search menu	For cable tuning can be done by entering the frequency (MHz) in digital search menu
PAL/SECAM/BG/DK/I/L'/L	●	●	●
NTSC-Playback via Scart (3,58/4,43)	●	●	●
DVB reception			
Fully compliant to	EN 300 744 & revided NorDig II spec (regarding DVB-T front end performance)	EN 300 744 & revided NorDig II spec (regarding DVB-T front end performance)	EN 300 744 & revided NorDig II spec (regarding DVB-T front end performance)
Autmatic/manual channel search	● / ● - ATS type sorting & LCN type sorting	● / ● - ATS type sorting & LCN type sorting	● / ● - ATS type sorting & LCN type sorting
EPG (SI based)	●	●	●
EPG (Electronic Programme Guide)	8 days via DVB-T, DVB-C, DVB-S2	8 days via DVB-T, DVB-C, DVB-S2	8 days via DVB-T, DVB-T2, DVB-C, DVB-S2
- now/next	●	●	●
- scheduled	If broadcasted	If broadcasted	If broadcasted
- Exdended Event Info	If broadcasted	If broadcasted	If broadcasted
- Short Event Info	If broadcasted	If broadcasted	If broadcasted
VPS - VBI insertion	PDC based	PDC based	PDC based
Programme table	full automatic sorting	full automatic sorting	full automatic sorting

	48 VLX 8481 SL	48 VLX 8484 BL	48 VLX 9470 BP
DVB-C Front end			
Input frequency (MHz)	47 - 862 VHF & UHF	47 - 862 VHF & UHF	47 - 862 VHF & UHF
Imput level / Impedance	47 - 70dbµV / 75 Ohm	47 - 70dbµV / 75 Ohm	47 - 70dbµV / 75 Ohm
Demodulation / Symbol rate Ms/s	QAM 16/32/64/128/256 demodulation support (EN 300 429) 4,0…7,2 Msymbols/s	QAM 16/32/64/128/256 demodulation support (EN 300 429) 4,0…7,2 Msymbols/s	QAM 16/32/64/128/256 demodulation support (EN 300 429) 4,0…7,2 Msymbols/s
DVB-S2 Front end			
Input frequency range	950 MHz to 2150 MHz	950 MHz to 2150 MHz	950 MHz to 2150 MHz
Signal level	-25 to -80dBm (Only for DVB-S) -25 to -70dBm (Only for DVB-S2)	-25 to -80dBm (Only for DVB-S) -25 to -70dBm (Only for DVB-S2)	-25 to -80dBm (Only for DVB-S) -25 to -70dBm (Only for DVB-S2)
Demodulation	QPSK, 8PSK	QPSK, 8PSK	QPSK, 8PSK
Input symbol rate	1 - 45 Msps for DVB-S 5 - 30 Msps for DVB-S2	1 - 45 Msps for DVB-S 5 - 30 Msps for DVB-S2	1 - 45 Msps for DVB-S 5 - 30 Msps for DVB-S2
DiseqC 1.2 support	●	●	●
LNB power & Polarization	13/18V Selection / Vertical 22 KHz generation / Overload Protection	13/18V Selection / Vertical 22 KHz generation / Overload Protection	13/18V Selection / Vertical 22 KHz generation / Overload Protection
FEC MODE	Auto - QPSK-S: 1/2, 2/3, 3/4, 3/5, 5/6, 8/9, 9/10 QPSK-S2: 1/2, 2/3, 3/4, 3/5, 4/5, 5/6, 8/9, 9/10 8PSK: 2/3, 3/4, 3/5, 5/6, 8/9, 9/10	Auto - QPSK-S: 1/2, 2/3, 3/4, 3/5, 5/6, 8/9, 9/10 QPSK-S2: 1/2, 2/3, 3/4, 3/5, 4/5, 5/6, 8/9, 9/10 8PSK: 2/3, 3/4, 3/5, 5/6, 8/9, 9/10	Auto - QPSK-S: 1/2, 2/3, 3/4, 3/5, 5/6, 8/9, 9/10 QPSK-S2: 1/2, 2/3, 3/4, 3/5, 4/5, 5/6, 8/9, 9/10 8PSK: 2/3, 3/4, 3/5, 5/6, 8/9, 9/10
Unicable	●	●	●
DVB-T Front end			
Input frequency (MHz) / Loop through	177 - 862 VHF & UHF / ○	177 - 862 VHF & UHF / ○	177 - 862 VHF & UHF / ○
Input level / Impedance	-80 to 20/dBm / 75 Ohm	-80 to 20/dBm / 75 Ohm	-80 to 20/dBm / 75 Ohm
Modulation	COFDM 2/8 QPSK 16/64 QAM	COFDM 2/8 QPSK 16/64 QAM	COFDM 2/8 QPSK 16/64 QAM
FEC Mode	1/2, 2/3, 3/4, 5/6, 7/8	1/2, 2/3, 3/4, 5/6, 7/8	1/2, 2/3, 3/4, 5/6, 7/8
Activ antenna support	●	●	●
DVB-T2 Front end			
Input frequency range	○	○	177 - 862 VHF & UHF
Input level / Impedance	○	○	-75 to -35dBm / 75Ohm
Modulation	○	○	QPSK, 16QAM, 64QAM, 256QAM
FEC Mode	○	○	LDPC + BCH 1/2, 3/5, 2/3, 3/4, 4/5, 5/6
Activ antenna support	○	○	●
Video Decoder			
MPEG profiles	MP@ML, MP@HL, MPEG4 AVC H.264 HP@L4.0	MP@ML, MP@HL, MPEG4 AVC H.264 HP@L4.0	MP@ML, MP@HL, MPEG4 AVC H.264 HP@L4.0
Resolution	576i, 576p, 720p, 1080i, 1080p	576i, 576p, 720p, 1080i, 1080p	576i, 576p, 720p, 1080i, 1080p
Picture formats	Auto (WSS), 4:3 / 14:9 / 16:9 / Panorama / Letterbox / Subtitle	Auto (WSS), 4:3 / 14:9 / 16:9 / Panorama / Letterbox / Subtitle	Auto (WSS), 4:3 / 14:9 / 16:9 / Panorama / Letterbox / Subtitle
Audio Decoder			
Profiles	MPEG 4 , MPEG 2 layer I & II	MPEG 4 , MPEG 2 layer I & II	MPEG 4 , MPEG 2 layer I & II
AC 3 Output	SP/DIF	SP/DIF	SP/DIF
Modes	Mono, Dual Mono, Stereo, Joint Stereo	Mono, Dual Mono, Stereo, Joint Stereo	Mono, Dual Mono, Stereo, Joint Stereo
Software			
Service information processing	Dynamic PMT	Dynamic PMT	Dynamic PMT
DVB subtitling	●	●	●
Over air download (OTA)	DVB enhanced profile	DVB enhanced profile	DVB enhanced profile
Last station memory	from stand-by, as TV	from stand-by, as TV	from stand-by, as TV
Favourite mode	4x free	4x free	4x free
Mute function	●	●	●
USB part			
Recording	twin mode recording	twin mode recording	twin mode recording
Divx + HD	○	○	○
Repeat	●	●	●
File browser	●	●	●
Video file resolution (max.)	1920 x 1080	1920 x 1080	1920 x 1080
Supported files	.m4a, .aac, .jpg, .jpe, . bmp, .png, .mov, .mpg, .mpe, ,vob, .dat, .trp, .ts, .avi, .mp4, .mkv, ,div, H264	.m4a, .aac, .jpg, .jpe, . bmp, .png, .mov, .mpg, .mpe, ,vob, .dat, .trp, .ts, .avi, .mp4, .mkv, ,div, H264	.m4a, .aac, .jpg, .jpe, . bmp, .png, .mov, .mpg, .mpe, ,vob, .dat, .trp, .ts, .avi, .mp4, .mkv, ,div, H264
Supported subtitles	SRT, SSA, ASS, SMI, Video SUB	SRT, SSA, ASS, SMI, Video SUB	SRT, SSA, ASS, SMI, Video SUB
POWER SUPPLY / CABINET			
Power voltage	220-240V	220-240V	220-240V
Range of regulation			
Power frequency	50-60Hz	50-60Hz	50-60Hz
Power switch	Hard switch	Hard switch	Hard switch
Integrated supply	●	●	●
Plug-in AC adaptor	○	○	○
Energy class	A	A	A
Nominal Power Consumption	85,1W	85,1W	85,1W
Stand-by Power Consumption	0,3W	0,3W	0,3W
Annual On-Mode Energy Consumption	124kWh	124kWh	124kWh
Cabinet without stand (WxHxD)	1087 x 663 x 62,5mm	1087 x 663 x 62,5mm	1087 x 663 x 62,5mm
Cabinet with stand (WxHxD)	1087 x 698 x 235mm	1087 x 698 x 235mm	1087 x 698 x 235mm
Weight - Unpacked	ca. 12,5kg	ca. 12,5kg	ca. 12,5kg
REAR PANEL CONNECTIONS			
Euro-AV-Socket AV1	Full wired	Full wired	Full wired
S-Video	Via Scart	Via Scart	Via Scart
Camera-AV	Via Scart	Via Scart	Via Scart
LAN	●	●	●
YUV input / progressive	via VGA	via VGA	via VGA
PC-input	VGA	VGA	VGA
PC-Audio in	●	●	●
HDMI 1.4 / 2.0	2 / 2	2 / 2	2 / 2
- MHL 2.0	via HDMI1	via HDMI1	via HDMI1
- ARC	via HDMI4	via HDMI4	via HDMI4
- 4k2k	via HDMI3/4	via HDMI3/4	via HDMI3/4
- HD ready including HDCP	via HDMI	via HDMI	via HDMI
Common Interface	(CI+) x2	(CI+) x2	(CI+) x2
Headphones	3.5mm jack	3.5mm jack	3.5mm jack
Digital Audio out optical (SPDIF)	optical	optical	optical
Audio out	○	○	○
USB 2.0 / 3.0	2 / 1	2 / 1	2 / 1
Antenna for terrestrial reception	1 x Coaxial-socket for TV-tuner-in, according to DIN 45325	1 x Coaxial-socket for TV-tuner-in, according to DIN 45325	1 x Coaxial-socket for TV-tuner-in, according to DIN 45325
Antenna for satellite reception	1 x F-connector	1 x F-connector	1 x F-connector
DC-connector	○	○	○
Power supply plug	●	●	●
SUPPLIED ACCESSORIES			
Wi-Fi Dongle	○	○	○
Remote control (incl. battery)	TS4	TS4	TS4 + Comfort Remote
3D Glasses	2	x2	x2
Power cord	●	●	●
Instruction manual	●	●	●
Wall fixture (mm)	Prepared for VESA standard adaptor 300 x 200	Prepared for VESA standard adaptor 300 x 200	Prepared for VESA standard adaptor 300 x 200
Stand	aluminium stand	aluminium stand	aluminium stand
Stand Foot Distance			
Cleaning tissue	○	○	○

Technische Daten / Technical Data 48"/49"

	HAMBURG 48 CLE 6427 BL	Lugano 48 CLX 8485 SL	49 VLE 822 BL
Order No.	NRF000	NVF000	NVQ000
Product Code	NRF	NVF	NVQ
Country	AT; DE; CH	DE; AT	DE; AT
Approbations	CE	CE	CE
Remote control	TP7	TS4	TP7
EAN	40 13833-00057 0	40 13833-00251 2	40 13833-00260 4
Color	Black	Silver	Black
DISPLAY			
Panel	48"/121 cm	48"/121 cm	49"/123 cm
Backlight	DIRECT LED (BMS)	DIRECT LED (BMS)	DIRECT LED (BMS)
Wide-screen format	●	●	●
3D	○	Active Shutter	Passive
2D/3D Converter	○	●	●
Local / Micro Dimming	○ / ○	○ / ○	○ / ○
Dynamic contrast	DCR PLUS	DCR PLUS	DCR PLUS
HDR / Wide Color Gamut	○ / ○	○ / ○	○ / ○
Panel Frequency	50Hz	100Hz	TM 100Hz
Physical display resolution max. pixel	FHD (1.920x1.080)	UHD (3.840x2.160)	FHD (1.920x1.080)
PICTURE			
Motion Picture Improvement (MEMC)	○	●	●
Motion Adaptive Deinterlacing	3D DeInterlacer	3D DeInterlacer	3D DeInterlacer
Line Flicker Reduction	●	●	●
Digital Color Transition Improv. (DCTI)	●	●	●
Digital Combfilter	3D	3D	3D
Digital Luminance Trans. Improv. (DLTI)	●	●	●
Picture Noise Reduction	●	●	●
Preset picture modes	User, Vivid, Natural, Movie, Sports	User, Vivid, Natural, Movie, Sports	User, Vivid, Natural, Movie, Sports
Aspect ratios (Format switching)	Auto (WSS), 4:3 / 16:9 / 14:9 / Letterbox / Subtitle / Panorama	Auto (WSS), 4:3 / 16:9 / 14:9 / Letterbox / Subtitle / Panorama	Auto (WSS), 4:3 / 16:9 / 14:9 / Letterbox / Subtitle / Panorama
PIP	○	○	○
PAT: Split screen (PICTURE + TEXT)	●	●	●
PAP: Double Window (PICT. + PICT.)	○	○	○
Picture freezing	●	●	●
Zoom with point function	●	●	●
Blue Background	Possible via service adjustment	Possible via service adjustment	Possible via service adjustment
AUDIO			
Mono/Stereo/Nicam	● / ● / ●	● / ● / ●	● / ● / ●
Loudspeaker	2 wide band at the front side	2 wide band at the front side	2 wide band at the front side
SRS	SRS - StudioSound HD	●	SRS - StudioSound HD
Dolby digital	●	●	●
Subwoofer	○	10/20W nominal/music power	○
AVL (Audio Volume Level)	●	●	●
Equalizer	5 Band	5 Band	5 Band
Space Sound Effect	○	○	○
Sound preset	natural, music, speech, user	natural, music, speech, user	natural, music, speech, user
Audio amplifier	2 x 10/20W nominal/music power (R/L)	2 x 15/30W nominal/music power (R/L)	2 x 10/20W nominal/music power (R/L)
CHASSIS			
TV-Chassis	KT	KT	KT
Scaler	MSTAR ARM	MSTAR ARM	MSTAR ARM
Keyboard	Joystick	Joystick	Joystick
ELECTRONIC			
Stand by indicator	Blue Led	Blue Led	Blue Led
Programmable off timer	●	●	●
Programmable on timer	●	●	●
Zap / Swap	● / ○	● / ○	● / ○
Programme Edit	●	●	●
Auto switch off	●	●	●
Programme memory TV/AV (opt.)	100 Analog / 1000 T / 1000 C / 6000 S2 / AV	100 Analog / 1000 T / 1000 C / 6000 S2 / AV	100 Analog / 1000 T / 1000 C / 6000 S2 / AV
Teletext/Fasttext/Toptext	● / ● / ●	● / ● / ●	● / ● / ●
Teletext options	1000 pages	1000 pages	1000 pages
Hbb TV	●	●	●
HEVC/H.265	○	○	○
Childlock	●	●	●
Menue languages OSD	24 languages, D, GB, F, I, E, P, NL, DK, S, FIN, N, TR, GR, PL, CZ, SK, SLO, H, RUS, RO, BG, HR, LT,EE	24 languages, D, GB, F, I, E, P, NL, DK, S, FIN, N, TR, GR, PL, CZ, SK, SLO, H, RUS, RO, BG, HR, LT,EE	24 languages, D, GB, F, I, E, P, NL, DK, S, FIN, N, TR, GR, PL, CZ, SK, SLO, H, RUS, RO, BG, HR, LT,EE
Game mode	presets (user changeable) for sound and picture in HDMI-, Component- and PC-mode	presets (user changeable) for sound and picture in HDMI-, Component- and PC-mode	presets (user changeable) for sound and picture in HDMI-, Component- and PC-mode
Hotel mode	Simple hotel mode possible via service adjustment	Simple hotel mode possible via service adjustment	Simple hotel mode possible via service adjustment
Digi Link	●	●	●
Miracast	One Way	One Way	One Way
Special feature	○	○	○
Wifi	External (USB Dongle not incl.)	Internal	Internal
DLNA	●	●	●
DLNA Supported Format	PCM, WMA, MP3, AAC / WMV, MPEG, MPEG4-ASP, MPEG4-AVC, MPE-4, WMV3 / JPEG, GIF, BMP, PNG	PCM, WMA, MP3, AAC / WMV, MPEG, MPEG4-ASP, MPEG4-AVC, MPE-4, WMV3 / JPEG, GIF, BMP, PNG	PCM, WMA, MP3, AAC / WMV, MPEG, MPEG4-ASP, MPEG4-AVC, MPE-4, WMV3 / JPEG, GIF, BMP, PNG
Internet Applications	●	●	●
Netflix	●	●	●
Smart Inter@ctive TV 3.0	●	●	●
Online SW Update	●	●	●
RC over IP	smart phones/tablets	smart phones/tablets	smart phones/tablets
Bluetooth (TV)	○	●	●
Easy use remote control compatible	with headphone output and gyro function	with headphone output and gyro function	with headphone output and gyro function
TUNING			
Autom. Tuning System w. country select.	full automatic sorting	full automatic sorting	full automatic sorting
Manual fine tuning	●	●	●
Direct channel selection	●	●	●
Direct frequency selection	For cable tuning can be done by entering the frequency (MHz) in digital search menu	For cable tuning can be done by entering the frequency (MHz) in digital search menu	For cable tuning can be done by entering the frequency (MHz) in digital search menu
PAL/SECAM/BG/DK/I/L'/L	●	●	●
NTSC-Playback via Scart (3,58/4,43)	●	●	●
DVB reception			
Fully compliant to	EN 300 744 & revided NorDig II spec (regarding DVB-T front end performance)	EN 300 744 & revided NorDig II spec (regarding DVB-T front end performance)	EN 300 744 & revided NorDig II spec (regarding DVB-T front end performance)
Autmatic/manual channel search	● / ● - ATS type sorting & LCN type sorting	● / ● - ATS type sorting & LCN type sorting	● / ● - ATS type sorting & LCN type sorting
EPG (SI based)	●	●	●
EPG (Electronic Programme Guide)	8 days via DVB-T, DVB-C, DVB-S2	8 days via DVB-T, DVB-C, DVB-S2	8 days via DVB-T, DVB-C, DVB-S2
- now/next	●	●	●
- scheduled	If broadcasted	If broadcasted	If broadcasted
- Exdended Event Info	If broadcasted	If broadcasted	If broadcasted
- Short Event Info	If broadcasted	If broadcasted	If broadcasted
VPS - VBI insertion	PDC based	PDC based	PDC based
Programme table	full automatic sorting	full automatic sorting	full automatic sorting

	HAMBURG 48 CLE 6427 BL	Lugano 48 CLX 8485 SL	49 VLE 822 BL
DVB-C Front end			
Input frequency (MHz)	47 - 862 VHF & UHF	47 - 862 VHF & UHF	47 - 862 VHF & UHF
Imput level / Impedance	47 - 70dbµV / 75 Ohm	47 - 70dbµV / 75 Ohm	47 - 70dbµV / 75 Ohm
Demodulation / Symbol rate Ms/s	QAM 16/32/64/128/256 demodulation support (EN 300 429) 4,0…7,2 Msymbols/s	QAM 16/32/64/128/256 demodulation support (EN 300 429) 4,0…7,2 Msymbols/s	QAM 16/32/64/128/256 demodulation support (EN 300 429) 4,0…7,2 Msymbols/s
DVB-S2 Front end			
Input frequency range	950 MHz to 2150 MHz	950 MHz to 2150 MHz	950 MHz to 2150 MHz
Signal level	-25 to -80dBm (Only for DVB-S) -25 to -70dBm (Only for DVB-S2)	-25 to -80dBm (Only for DVB-S) -25 to -70dBm (Only for DVB-S2)	-25 to -80dBm (Only for DVB-S) -25 to -70dBm (Only for DVB-S2)
Demodulation	QPSK, 8PSK	QPSK, 8PSK	QPSK, 8PSK
Input symbol rate	1 - 45 Msps for DVB-S 5 - 30 Msps for DVB-S2	1 - 45 Msps for DVB-S 5 - 30 Msps for DVB-S2	1 - 45 Msps for DVB-S 5 - 30 Msps for DVB-S2
DiseqC 1.2 support	●	●	●
LNB power & Polarization	13/18V Selection / Vertical 22 KHz generation / Overload Protection	13/18V Selection / Vertical 22 KHz generation / Overload Protection	13/18V Selection / Vertical 22 KHz generation / Overload Protection
FEC MODE	Auto - QPSK-S: 1/2, 2/3, 3/4, 3/5, 5/6, 8/9, 9/10 QPSK-S2: 1/2, 2/3, 3/4, 3/5, 4/5, 5/6, 8/9, 9/10 8PSK: 2/3, 3/4, 3/5, 5/6, 8/9, 9/10	Auto - QPSK-S: 1/2, 2/3, 3/4, 3/5, 5/6, 8/9, 9/10 QPSK-S2: 1/2, 2/3, 3/4, 3/5, 4/5, 5/6, 8/9, 9/10 8PSK: 2/3, 3/4, 3/5, 5/6, 8/9, 9/10	Auto - QPSK-S: 1/2, 2/3, 3/4, 3/5, 5/6, 8/9, 9/10 QPSK-S2: 1/2, 2/3, 3/4, 3/5, 4/5, 5/6, 8/9, 9/10 8PSK: 2/3, 3/4, 3/5, 5/6, 8/9, 9/10
Unicable	●	●	●
DVB-T Front end			
Input frequency (MHz) / Loop through	177 - 862 VHF & UHF / ○	177 - 862 VHF & UHF / ○	177 - 862 VHF & UHF / ○
Input level / Impedance	-80 to 20/dBm / 75 Ohm	-80 to 20/dBm / 75 Ohm	-80 to 20/dBm / 75 Ohm
Modulation	COFDM 2/8 QPSK 16/64 QAM	COFDM 2/8 QPSK 16/64 QAM	COFDM 2/8 QPSK 16/64 QAM
FEC Mode	1/2, 2/3, 3/4, 5/6, 7/8	1/2, 2/3, 3/4, 5/6, 7/8	1/2, 2/3, 3/4, 5/6, 7/8
Activ antenna support	●	●	●
DVB-T2 Front end			
Input frequency range	○	○	○
Input level / Impedance	○	○	○
Modulation	○	○	○
FEC Mode	○	○	○
Activ antenna support	○	○	○
Video Decoder			
MPEG profiles	MP@ML, MP@HL, MPEG4 AVC H.264 HP@L4.0	MP@ML, MP@HL, MPEG4 AVC H.264 HP@L4.0	MP@ML, MP@HL, MPEG4 AVC H.264 HP@L4.0
Resolution	576i, 576p, 720p, 1080i, 1080p	576i, 576p, 720p, 1080i, 1080p	576i, 576p, 720p, 1080i, 1080p
Picture formats	Auto (WSS), 4:3 / 14:9 / 16:9 / Panorama / Letterbox / Subtitle	Auto (WSS), 4:3 / 14:9 / 16:9 / Panorama / Letterbox / Subtitle	Auto (WSS), 4:3 / 14:9 / 16:9 / Panorama / Letterbox / Subtitle
Audio Decoder			
Profiles	MPEG 4 , MPEG 2 layer I & II	MPEG 4 , MPEG 2 layer I & II	MPEG 4 , MPEG 2 layer I & II
AC 3 Output	SP/DIF	SP/DIF	SP/DIF
Modes	Mono, Dual Mono, Stereo, Joint Stereo	Mono, Dual Mono, Stereo, Joint Stereo	Mono, Dual Mono, Stereo, Joint Stereo
Software			
Service information processing	Dynamic PMT	Dynamic PMT	Dynamic PMT
DVB subtitling	●	●	●
Over air download (OTA)	DVB enhanced profile	DVB enhanced profile	DVB enhanced profile
Last station memory	from stand-by, as TV	from stand-by, as TV	from stand-by, as TV
Favourite mode	4x free	4x free	4x free
Mute function	●	●	●
USB part			
Recording	●	twin mode recording	○
Divx + HD	○	○	○
Repeat	●	●	●
File browser	●	●	●
Video file resolution (max.)	1920 x 1080	1920 x 1080	1920 x 1080
Supported files	.m4a, .aac, .jpg, .jpe, . bmp, .png, .mov, .mpg, .mpe, ,vob, .dat, .trp, .ts, .avi, .mp4, .mkv, ,div, H264	.m4a, .aac, .jpg, .jpe, . bmp, .png, .mov, .mpg, .mpe, ,vob, .dat, .trp, .ts, .avi, .mp4, .mkv, ,div, H264	.m4a, .aac, .jpg, .jpe, . bmp, .png, .mov, .mpg, .mpe, ,vob, .dat, .trp, .ts, .avi, .mp4, .mkv, ,div, H264
Supported subtitles	SRT, SSA, ASS, SMI, Video SUB	SRT, SSA, ASS, SMI, Video SUB	SRT, SSA, ASS, SMI, Video SUB
POWER SUPPLY / CABINET			
Power voltage	220-240V	220-240V	220-240V
Range of regulation			
Power frequency	50-60Hz	50-60Hz	50-60Hz
Power switch	Tact switch	Hard switch	Hard switch
Integrated supply	●	●	●
Plug-in AC adaptor	○	○	○
Energy class	A	A	A+
Nominal Power Consumption	85,1W	85,1W	67,1W
Stand-by Power Consumption	0,3W	0,3W	0,3W
Annual On-Mode Energy Consumption	124kWh	124kWh	98kWh
Cabinet without stand (WxHxD)	1085 x 652 x 75,5mm	1087 x 663 x 62,5mm	1105 x 678 x 62,5mm
Cabinet with stand (WxHxD)	1085 x 682 x 220mm	1087 x 698 x 235mm	1105 x 706 x 235mm
Weight - Unpacked	ca. 9,6kg	ca. 13,3kg	ca. 11,4kg
REAR PANEL CONNECTIONS			
Euro-AV-Socket AV1	Full wired	Full wired	Full wired
S-Video	Via Scart	Via Scart	Via Scart
Camera-AV	Via Scart	Via Scart	Via Scart
LAN	●	●	●
YUV input / progressive	via VGA	via VGA	via VGA
PC-input	VGA	VGA	VGA
PC-Audio in	●	●	●
HDMI 1.4 / 2.0	4 / ○	2 / 2	4 / 0
- MHL 2.0	via HDMI 1	via HDMI1	via HDMI 1
- ARC	via HDMI 4	via HDMI4	via HDMI 4
- 4k2k	○	via HDMI3/4	○
- HD ready including HDCP	via HDMI	via HDMI	via HDMI
Common Interface	(CI+)	(CI+) x2	(CI+) 2
Headphones	3.5mm jack	3.5mm jack	3.5mm jack
Digital Audio out optical (SPDIF)	optical	optical	optical
Audio out	○	○	○
USB 2.0 / 3.0	2 / 0	2 / 1	2 / 1
Antenna for terrestrial reception	1 x Coaxial-socket for TV-tuner-in, according to DIN 45325	1 x Coaxial-socket for TV-tuner-in, according to DIN 45325	1 x Coaxial-socket for TV-tuner-in, according to DIN 45325
Antenna for satellite reception	1 x F-connector	1 x F-connector	1 x F-connector
DC-connector	○	○	○
Power supply plug	●	●	●
SUPPLIED ACCESSORIES			
Wi-Fi Dongle	○	○	○
Remote control (incl. battery)	TP7	TS4	TP7
3D Glasses	○	2	○
Power cord	●	●	●
Instruction manual	●	●	●
Wall fixture (mm)	Prepared for VESA standard adaptor 400 x 200	Prepared for VESA standard adaptor 300 x 200	Prepared for VESA standard adaptor 300 x 200
Stand	●	aluminium stand	●
Stand Foot Distance			
Cleaning tissue	Microfiber cloth	○	○

Technische Daten / Technical Data 49"

	49 VLE 840 BH	49 VLE 841 BL	49 VLE 866 BL
Order No.	MGD000	NVM000	MGT000
Product Code	MGD	NVM	MGT
Country	FR; ES	DE; AT	DE; AT
Approbations	CE	CE	CE
Remote control	TP7	TP7	TP7
EAN	40 13833-00324 3	40 13833-00257 4	40 13833-00328 1
Color	Black	Black	Black
DISPLAY			
Panel	49"/123 cm	49"/123 cm	49"/123 cm
Backlight	DIRECT LED (BMS)	DIRECT LED (BMS)	DIRECT LED (BMS)
Wide-screen format	●	●	●
3D	Passive	Passive	Passive
2D/3D Converter	●	●	●
Local / Micro Dimming	○ / ○	○ / ○	○ / ○
Dynamic contrast	DCR PLUS	DCR PLUS	DCR PLUS
HDR / Wide Color Gamut	○ / ○	○ / ○	○ / ○
Panel Frequency	TM 100Hz	TM 100Hz	TM 100Hz
Physical display resolution max. pixel	FHD (1.920x1.080)	FHD (1.920x1.080)	FHD (1.920x1.080)
PICTURE			
Motion Picture Improvement (MEMC)	●	●	●
Motion Adaptive Deinterlacing	3D DeInterlacer	3D DeInterlacer	3D DeInterlacer
Line Flicker Reduction	●	●	●
Digital Color Transition Improv. (DCTI)	●	●	●
Digital Combfilter	3D	3D	3D
Digital Luminance Trans. Improv. (DLTI)	●	●	●
Picture Noise Reduction	●	●	●
Preset picture modes	User, Vivid, Natural, Movie, Sports	User, Vivid, Natural, Movie, Sports	User, Vivid, Natural, Movie, Sports
Aspect ratios (Format switching)	Auto (WSS), 4:3 / 16:9 / 14:9 / Letterbox / Subtitle / Panorama	Auto (WSS), 4:3 / 16:9 / 14:9 / Letterbox / Subtitle / Panorama	Auto (WSS), 4:3 / 16:9 / 14:9 / Letterbox / Subtitle / Panorama
PIP	○	○	○
PAT: Split screen (PICTURE + TEXT)	●	●	●
PAP: Double Window (PICT. + PICT.)	○	○	○
Picture freezing	●	●	●
Zoom with point function	●	●	●
Blue Background	Possible via service adjustment	Possible via service adjustment	Possible via service adjustment
AUDIO			
Mono/Stereo/Nicam	● / ● / ●	● / ● / ●	● / ● / ●
Loudspeaker	2 wide band at the front side	2 wide band at the front side	2 wide band at the front side
SRS	●	SRS - StudioSound HD	SRS - StudioSound HD
Dolby digital	●	●	●
Subwoofer	○	○	○
AVL (Audio Volume Level)	●	●	●
Equalizer	5 Band	5 Band	5 Band
Space Sound Effect	○	○	○
Sound preset	natural, music, speech, user	natural, music, speech, user	natural, music, speech, user
Audio amplifier	2 x 10/20W nominal/music power (R/L)	2 x 10/20W nominal/music power (R/L)	2 x 10/20W nominal/music power (R/L)
CHASSIS			
TV-Chassis	KT	KT	KT
Scaler	MSTAR ARM	MSTAR ARM	MSTAR ARM
Keyboard	Joystick	Joystick	Joystick
ELECTRONIC			
Stand by indicator	Blue Led	Blue Led	Blue Led
Programmable off timer	●	●	●
Programmable on timer	●	●	●
Zap / Swap	● / ○	● / ○	● / ○
Programme Edit	●	●	●
Auto switch off	●	●	●
Programme memory TV/AV (opt.)	100 Analog / 1000 T / 1000 C / AV	100 Analog / 1000 T / 1000 C / 6000 S2 / AV	100 Analog / 1000 T / 1000 C / 6000 S2 / AV
Teletext/Fasttext/Toptext	● / ● / ●	● / ● / ●	● / ● / ●
Teletext options	1000 pages	1000 pages	1000 pages
Hbb TV	●	●	●
HEVC/H.265	○	○	○
Childlock	●	●	●
Menue languages OSD	24 languages, D, GB, F, I, E, P, NL, DK, S, FIN, N, TR, GR, PL, CZ, SK, SLO, H, RUS, RO, BG, HR, LT,EE	24 languages, D, GB, F, I, E, P, NL, DK, S, FIN, N, TR, GR, PL, CZ, SK, SLO, H, RUS, RO, BG, HR, LT,EE	24 languages, D, GB, F, I, E, P, NL, DK, S, FIN, N, TR, GR, PL, CZ, SK, SLO, H, RUS, RO, BG, HR, LT,EE
Game mode	presets (user changeable) for sound and picture in HDMI-, Component- and PC-mode	presets (user changeable) for sound and picture in HDMI-, Component- and PC-mode	presets (user changeable) for sound and picture in HDMI-, Component- and PC-mode
Hotel mode	Simple hotel mode possible via service adjustment	Simple hotel mode possible via service adjustment	Simple hotel mode possible via service adjustment
Digi Link	●	●	●
Miracast	One Way	One Way	One Way
Special feature	○	○	○
Wifi	Internal	External (USB Dongle not incl.)	External (USB Dongle not incl.)
DLNA	●	●	●
DLNA Supported Format	PCM, WMA, MP3, AAC / WMV, MPEG, MPEG4-ASP, MPEG4-AVC, MPE-4, WMV3 / JPEG, GIF, BMP, PNG	PCM, WMA, MP3, AAC / WMV, MPEG, MPEG4-ASP, MPEG4-AVC, MPE-4, WMV3 / JPEG, GIF, BMP, PNG	PCM, WMA, MP3, AAC / WMV, MPEG, MPEG4-ASP, MPEG4-AVC, MPE-4, WMV3 / JPEG, GIF, BMP, PNG
Internet Applications	●	●	●
Netflix	●	●	●
Smart Inter@ctive TV 3.0	●	●	●
Online SW Update	●	●	●
RC over IP	smart phones/tablets	smart phones/tablets	smart phones/tablets
Bluetooth (TV)	●	○	○
Easy use remote control compatible	with headphone output and gyro function	with headphone output and gyro function	with headphone output and gyro function
TUNING			
Autom. Tuning System w. country select.	full automatic sorting	full automatic sorting	full automatic sorting
Manual fine tuning	●	●	●
Direct channel selection	●	●	●
Direct frequency selection	For cable tuning can be done by entering the frequency (MHz) in digital search menu	For cable tuning can be done by entering the frequency (MHz) in digital search menu	For cable tuning can be done by entering the frequency (MHz) in digital search menu
PAL/SECAM/BG/DK/I/L'/L	●	●	●
NTSC-Playback via Scart (3,58/4,43)	●	●	●
DVB reception			
Fully compliant to	EN 300 744 & revided NorDig II spec (regarding DVB-T front end performance)	EN 300 744 & revided NorDig II spec (regarding DVB-T front end performance)	EN 300 744 & revided NorDig II spec (regarding DVB-T front end performance)
Autmatic/manual channel search	● / ● - ATS type sorting & LCN type sorting	● / ● - ATS type sorting & LCN type sorting	● / ● - ATS type sorting & LCN type sorting
EPG (SI based)	●	●	●
EPG (Electronic Programme Guide)	8 days via DVB-T, DVB-C	8 days via DVB-T, DVB-C, DVB-S2	8 days via DVB-T, DVB-C, DVB-S2
- now/next	●	●	●
- scheduled	If broadcasted	If broadcasted	If broadcasted
- Exdended Event Info	If broadcasted	If broadcasted	If broadcasted
- Short Event Info	If broadcasted	If broadcasted	If broadcasted
VPS - VBI insertion	PDC based	PDC based	PDC based
Programme table	full automatic sorting	full automatic sorting	full automatic sorting

	49 VLE 840 BH	49 VLE 841 BL	49 VLE 866 BL
DVB-C Front end			
Input frequency (MHz)	47 - 862 VHF & UHF	47 - 862 VHF & UHF	47 - 862 VHF & UHF
Imput level / Impedance	47 - 70dbµV / 75 Ohm	47 - 70dbµV / 75 Ohm	47 - 70dbµV / 75 Ohm
Demodulation / Symbol rate Ms/s	QAM 16/32/64/128/256 demodulation support (EN 300 429) 4,0…7,2 Msymbols/s	QAM 16/32/64/128/256 demodulation support (EN 300 429) 4,0…7,2 Msymbols/s	QAM 16/32/64/128/256 demodulation support (EN 300 429) 4,0…7,2 Msymbols/s
DVB-S2 Front end			
Input frequency range	○	950 MHz to 2150 MHz	950 MHz to 2150 MHz
Signal level	○	-25 to -80dBm (Only for DVB-S) -25 to -70dBm (Only for DVB-S2)	-25 to -80dBm (Only for DVB-S) -25 to -70dBm (Only for DVB-S2)
Demodulation	○	QPSK, 8PSK	QPSK, 8PSK
Input symbol rate	○	1 - 45 Msps for DVB-S 5 - 30 Msps for DVB-S2	1 - 45 Msps for DVB-S 5 - 30 Msps for DVB-S2
DiseqC 1.2 support	○	●	●
LNB power & Polarization	○	13/18V Selection / Vertical 22 KHz generation / Overload Protection	13/18V Selection / Vertical 22 KHz generation / Overload Protection
FEC MODE	○	Auto - QPSK-S: 1/2, 2/3, 3/4, 3/5, 5/6, 8/9, 9/10 QPSK-S2: 1/2, 2/3, 3/4, 3/5, 4/5, 5/6, 8/9, 9/10 8PSK: 2/3, 3/4, 3/5, 5/6, 8/9, 9/10	Auto - QPSK-S: 1/2, 2/3, 3/4, 3/5, 5/6, 8/9, 9/10 QPSK-S2: 1/2, 2/3, 3/4, 3/5, 4/5, 5/6, 8/9, 9/10 8PSK: 2/3, 3/4, 3/5, 5/6, 8/9, 9/10
Unicable	○	●	●
DVB-T Front end			
Input frequency (MHz) / Loop through	177 - 862 VHF & UHF / ○	177 - 862 VHF & UHF / ○	177 - 862 VHF & UHF / ○
Input level / Impedance	-80 to 20/dBm / 75 Ohm	-80 to 20/dBm / 75 Ohm	-80 to 20/dBm / 75 Ohm
Modulation	COFDM 2/8 QPSK 16/64 QAM	COFDM 2/8 QPSK 16/64 QAM	COFDM 2/8 QPSK 16/64 QAM
FEC Mode	1/2, 2/3, 3/4, 5/6, 7/8	1/2, 2/3, 3/4, 5/6, 7/8	1/2, 2/3, 3/4, 5/6, 7/8
Activ antenna support	●	●	●
DVB-T2 Front end			
Input frequency range	○	○	○
Input level / Impedance	○	○	○
Modulation	○	○	○
FEC Mode	○	○	○
Activ antenna support	○	○	○
Video Decoder			
MPEG profiles	MP@ML, MP@HL, MPEG4 AVC H.264 HP@L4.0	MP@ML, MP@HL, MPEG4 AVC H.264 HP@L4.0	MP@ML, MP@HL, MPEG4 AVC H.264 HP@L4.0
Resolution	576i, 576p, 720p, 1080i, 1080p	576i, 576p, 720p, 1080i, 1080p	576i, 576p, 720p, 1080i, 1080p
Picture formats	Auto (WSS), 4:3 / 14:9 / 16:9 / Panorama / Letterbox / Subtitle	Auto (WSS), 4:3 / 14:9 / 16:9 / Panorama / Letterbox / Subtitle	Auto (WSS), 4:3 / 14:9 / 16:9 / Panorama / Letterbox / Subtitle
Audio Decoder			
Profiles	MPEG 4 , MPEG 2 layer I & II	MPEG 4 , MPEG 2 layer I & II	MPEG 4 , MPEG 2 layer I & II
AC 3 Output	SP/DIF	SP/DIF	SP/DIF
Modes	Mono, Dual Mono, Stereo, Joint Stereo	Mono, Dual Mono, Stereo, Joint Stereo	Mono, Dual Mono, Stereo, Joint Stereo
Software			
Service information processing	Dynamic PMT	Dynamic PMT	Dynamic PMT
DVB subtitling	●	●	●
Over air download (OTA)	DVB enhanced profile	DVB enhanced profile	DVB enhanced profile
Last station memory	from stand-by, as TV	from stand-by, as TV	from stand-by, as TV
Favourite mode	4x free	4x free	4x free
Mute function	●	●	●
USB part			
Recording	twin mode recording	○	○
Divx + HD	○	○	○
Repeat	●	●	●
File browser	●	●	●
Video file resolution (max.)	1920 x 1080	1920 x 1080	1920 x 1080
Supported files	.m4a, .aac, .jpg, .jpe, . bmp, .png, .mov, .mpg, .mpe, ,vob, .dat, .trp, .ts, .avi, .mp4, .mkv, ,div, H264	.m4a, .aac, .jpg, .jpe, . bmp, .png, .mov, .mpg, .mpe, ,vob, .dat, .trp, .ts, .avi, .mp4, .mkv, ,div, H264	.m4a, .aac, .jpg, .jpe, . bmp, .png, .mov, .mpg, .mpe, ,vob, .dat, .trp, .ts, .avi, .mp4, .mkv, ,div, H264
Supported subtitles	SRT, SSA, ASS, SMI, Video SUB	SRT, SSA, ASS, SMI, Video SUB	SRT, SSA, ASS, SMI, Video SUB
POWER SUPPLY / CABINET			
Power voltage	220-240V	220-240V	220-240V
Range of regulation			
Power frequency	50-60Hz	50-60Hz	50-60Hz
Power switch	Hard switch	Hard switch	Hard switch
Integrated supply	●	●	●
Plug-in AC adaptor	○	○	○
Energy class	A+	A+	A+
Nominal Power Consumption	67,1W	67,1W	67,1W
Stand-by Power Consumption	0,3W	0,3W	0,3W
Annual On-Mode Energy Consumption	98kWh	98kWh	98kWh
Cabinet without stand (WxHxD)	1105 x 678 x 62,5mm	1105 x 678 x 62,5mm	1105 x 678 x 62,5mm
Cabinet with stand (WxHxD)	1105 x 706 x 235mm	1105 x 706 x 235mm	1105 x 706 x 235mm
Weight - Unpacked	ca. 11,4kg	ca. 11,2kg	ca. 11,2kg
REAR PANEL CONNECTIONS			
Euro-AV-Socket AV1	Full wired	Full wired	Full wired
S-Video	Via Scart	Via Scart	Via Scart
Camera-AV	Via Scart	Via Scart	Via Scart
LAN	●	●	●
YUV input / progressive	via VGA	via VGA	via VGA
PC-input	VGA	VGA	VGA
PC-Audio in	●	●	●
HDMI 1.4 / 2.0	4 / 0	4 / 0	4 / 0
- MHL 2.0	via HDMI1	via HDMI 1	via HDMI 1
- ARC	via HDMI4	via HDMI 4	via HDMI 4
- 4k2k	○	○	○
- HD ready including HDCP	via HDMI	via HDMI	via HDMI
Common Interface	(CI+) x2	(CI+) 2	(CI+) 2
Headphones	3.5mm jack	3.5mm jack	3.5mm jack
Digital Audio out optical (SPDIF)	optical	optical	optical
Audio out	○	○	○
USB 2.0 / 3.0	2 / 1	2 / 1	2 / 1
Antenna for terrestrial reception	1 x Coaxial-socket for TV-tuner-in, according to DIN 45325	1 x Coaxial-socket for TV-tuner-in, according to DIN 45325	1 x Coaxial-socket for TV-tuner-in, according to DIN 45325
Antenna for satellite reception	○	1 x F-connector	1 x F-connector
DC-connector	○	○	○
Power supply plug	●	●	●
SUPPLIED ACCESSORIES			
Wi-Fi Dongle	○	○	○
Remote control (incl. battery)	TP7	TP7	TP7
3D Glasses	x6	○	○
Power cord	●	●	●
Instruction manual	●	●	●
Wall fixture (mm)	Prepared for VESA standard adaptor 300 x 200	Prepared for VESA standard adaptor 300 x 200	Prepared for VESA standard adaptor 300 x 200
Stand	●	●	●
Stand Foot Distance			
Cleaning tissue	○	○	○

Technische Daten / Technical Data 49"

	49 VLE 8460 BP	49 VLE 8471 BL	49 VLE 8471 SL
Order No.	NWF000	NUN000	NUP000
Product Code	NWF	NUN	NUP
Country	SE; DK; FI; NO	DE; AT	DE; AT
Approbations	CE	CE	CE
Remote control	TS3+ Comfort Remote	TP7	TP7
EAN	40 13833-00279 6	40 13833-00226 0	40 13833-00227 7
Color	Black	Black	Silver
DISPLAY			
Panel	49"/123 cm	49"/123 cm	49"/123 cm
Backlight	DIRECT LED (BMS)	DIRECT LED (BMS)	DIRECT LED (BMS)
Wide-screen format	●	●	●
3D	Passive	Passive	Passive
2D/3D Converter	●	●	●
Local / Micro Dimming	○ / ○	○ / ○	○ / ○
Dynamic contrast	DCR PLUS	DCR PLUS	DCR PLUS
HDR / Wide Color Gamut	○ / ○	○ / ○	○ / ○
Panel Frequency	TM 100Hz	TM 100Hz	TM 100Hz
Physical display resolution max. pixel	FHD (1.920x1.080)	FHD (1.920x1.080)	FHD (1.920x1.080)
PICTURE			
Motion Picture Improvement (MEMC)	●	●	●
Motion Adaptive Deinterlacing	3D DeInterlacer	3D DeInterlacer	3D DeInterlacer
Line Flicker Reduction	●	●	●
Digital Color Transition Improv. (DCTI)	●	●	●
Digital Combfilter	3D	3D	3D
Digital Luminance Trans. Improv. (DLTI)	●	●	●
Picture Noise Reduction	●	●	●
Preset picture modes	User, Vivid, Natural, Movie, Sports	User, Vivid, Natural, Movie, Sports	User, Vivid, Natural, Movie, Sports
Aspect ratios (Format switching)	Auto (WSS), 4:3 / 16:9 / 14:9 / Letterbox / Subtitle / Panorama	Auto (WSS), 4:3 / 16:9 / 14:9 / Letterbox / Subtitle / Panorama	Auto (WSS), 4:3 / 16:9 / 14:9 / Letterbox / Subtitle / Panorama
PIP	○	○	○
PAT: Split screen (PICTURE + TEXT)	●	●	●
PAP: Double Window (PICT. + PICT.)	○	○	○
Picture freezing	●	●	●
Zoom with point function	●	●	●
Blue Background	Possible via service adjustment	Possible via service adjustment	Possible via service adjustment
AUDIO			
Mono/Stereo/Nicam	● / ● / ●	● / ● / ●	● / ● / ●
Loudspeaker	2 wide band at the front side	2 wide band at the front side	2 wide band at the front side
SRS	●	SRS - StudioSound HD	SRS - StudioSound HD
Dolby digital	●	●	●
Subwoofer	10/20W nominal/music power	10/20W nominal/music power	10/20W nominal/music power
AVL (Audio Volume Level)	●	●	●
Equalizer	5 Band	5 Band	5 Band
Space Sound Effect	○	○	○
Sound preset	natural, music, speech, user	natural, music, speech, user	natural, music, speech, user
Audio amplifier	2 x 10/20W nominal/music power (R/L)	2 x 10/20W nominal/music power (R/L)	2 x 10/20W nominal/music power (R/L)
CHASSIS			
TV-Chassis	KT	KT	KT
Scaler	MSTAR ARM	MSTAR ARM	MSTAR ARM
Keyboard	Joystick	Joystick	Joystick
ELECTRONIC			
Stand by indicator	Blue Led	Blue Led	Blue Led
Programmable off timer	●	●	●
Programmable on timer	●	●	●
Zap / Swap	● / ○	● / ○	● / ○
Programme Edit	●	●	●
Auto switch off	●	●	●
Programme memory TV/AV (opt.)	100 Analog / 1000 T / 1000 T2 / 1000 C / 6000 S2 / AV	100 Analog / 1000 T / 1000 C / 6000 S2 / AV	100 Analog / 1000 T / 1000 C / 6000 S2 / AV
Teletext/Fasttext/Toptext	● / ● / ●	● / ● / ●	● / ● / ●
Teletext options	1000 pages	1000 pages	1000 pages
Hbb TV	●	●	●
HEVC/H.265	○	○	○
Childlock	●	●	●
Menue languages OSD	24 languages, D, GB, F, I, E, P, NL, DK, S, FIN, N, TR, GR, PL, CZ, SK, SLO, H, RUS, RO, BG, HR, LT,EE	24 languages, D, GB, F, I, E, P, NL, DK, S, FIN, N, TR, GR, PL, CZ, SK, SLO, H, RUS, RO, BG, HR, LT,EE	24 languages, D, GB, F, I, E, P, NL, DK, S, FIN, N, TR, GR, PL, CZ, SK, SLO, H, RUS, RO, BG, HR, LT,EE
Game mode	presets (user changeable) for sound and picture in HDMI-, Component- and PC-mode	presets (user changeable) for sound and picture in HDMI-, Component- and PC-mode	presets (user changeable) for sound and picture in HDMI-, Component- and PC-mode
Hotel mode	Simple hotel mode possible via service adjustment	Simple hotel mode possible via service adjustment	Simple hotel mode possible via service adjustment
Digi Link	●	●	●
Miracast	One Way	One Way	One Way
Special feature	○	○	○
Wifi	Internal	Internal	Internal
DLNA	●	●	●
DLNA Supported Format	PCM, WMA, MP3, AAC / WMV, MPEG, MPEG4-ASP, MPEG4-AVC, MPE-4, WMV3 / JPEG, GIF, BMP, PNG	PCM, WMA, MP3, AAC / WMV, MPEG, MPEG4-ASP, MPEG4-AVC, MPE-4, WMV3 / JPEG, GIF, BMP, PNG	PCM, WMA, MP3, AAC / WMV, MPEG, MPEG4-ASP, MPEG4-AVC, MPE-4, WMV3 / JPEG, GIF, BMP, PNG
Internet Applications	●	●	●
Netflix	●	●	●
Smart Inter@ctive TV 3.0	●	●	●
Online SW Update	●	●	●
RC over IP	smart phones/tablets	smart phones/tablets	smart phones/tablets
Bluetooth (TV)	●	●	●
Easy use remote control compatible	with headphone output and gyro function	with headphone output and gyro function	with headphone output and gyro function
TUNING			
Autom. Tuning System w. country select.	full automatic sorting	full automatic sorting	full automatic sorting
Manual fine tuning	●	●	●
Direct channel selection	●	●	●
Direct frequency selection	For cable tuning can be done by entering the frequency (MHz) in digital search menu	For cable tuning can be done by entering the frequency (MHz) in digital search menu	For cable tuning can be done by entering the frequency (MHz) in digital search menu
PAL/SECAM/BG/DK/I/L'/L	●	●	●
NTSC-Playback via Scart (3,58/4,43)	●	●	●
DVB reception			
Fully compliant to	EN 300 744 & revided NorDig II spec (regarding DVB-T front end performance)	EN 300 744 & revided NorDig II spec (regarding DVB-T front end performance)	EN 300 744 & revided NorDig II spec (regarding DVB-T front end performance)
Autmatic/manual channel search	● / ● - ATS type sorting & LCN type sorting	● / ● - ATS type sorting & LCN type sorting	● / ● - ATS type sorting & LCN type sorting
EPG (SI based)	●	●	●
EPG (Electronic Programme Guide)	8 days via DVB-T, DVB-C, DVB-S2	8 days via DVB-T, DVB-C, DVB-S2	8 days via DVB-T, DVB-C, DVB-S2
- now/next	●	●	●
- scheduled	If broadcasted	If broadcasted	If broadcasted
- Exdended Event Info	If broadcasted	If broadcasted	If broadcasted
- Short Event Info	If broadcasted	If broadcasted	If broadcasted
VPS - VBI insertion	PDC based	PDC based	PDC based
Programme table	full automatic sorting	full automatic sorting	full automatic sorting

	49 VLE 8460 BP	49 VLE 8471 BL	49 VLE 8471 SL
DVB-C Front end			
Input frequency (MHz)	47 - 862 VHF & UHF	47 - 862 VHF & UHF	47 - 862 VHF & UHF
Imput level / Impedance	47 - 70dbµV / 75 Ohm	47 - 70dbµV / 75 Ohm	47 - 70dbµV / 75 Ohm
Demodulation / Symbol rate Ms/s	QAM 16/32/64/128/256 demodulation support (EN 300 429) 4,0…7,2 Msymbols/s	QAM 16/32/64/128/256 demodulation support (EN 300 429) 4,0…7,2 Msymbols/s	QAM 16/32/64/128/256 demodulation support (EN 300 429) 4,0…7,2 Msymbols/s
DVB-S2 Front end			
Input frequency range	950 MHz to 2150 MHz	950 MHz to 2150 MHz	950 MHz to 2150 MHz
Signal level	-25 to -80dBm (Only for DVB-S) -25 to -70dBm (Only for DVB-S2)	-25 to -80dBm (Only for DVB-S) -25 to -70dBm (Only for DVB-S2)	-25 to -80dBm (Only for DVB-S) -25 to -70dBm (Only for DVB-S2)
Demodulation	QPSK, 8PSK	QPSK, 8PSK	QPSK, 8PSK
Input symbol rate	1 - 45 Msps for DVB-S 5 - 30 Msps for DVB-S2	1 - 45 Msps for DVB-S 5 - 30 Msps for DVB-S2	1 - 45 Msps for DVB-S 5 - 30 Msps for DVB-S2
DiseqC 1.2 support	●	●	●
LNB power & Polarization	13/18V Selection / Vertical 22 KHz generation / Overload Protection	13/18V Selection / Vertical 22 KHz generation / Overload Protection	13/18V Selection / Vertical 22 KHz generation / Overload Protection
FEC MODE	Auto - QPSK-S: 1/2, 2/3, 3/4, 3/5, 5/6, 8/9, 9/10 QPSK-S2: 1/2, 2/3, 3/4, 3/5, 4/5, 5/6, 8/9, 9/10 8PSK: 2/3, 3/4, 3/5, 5/6, 8/9, 9/10	Auto - QPSK-S: 1/2, 2/3, 3/4, 3/5, 5/6, 8/9, 9/10 QPSK-S2: 1/2, 2/3, 3/4, 3/5, 4/5, 5/6, 8/9, 9/10 8PSK: 2/3, 3/4, 3/5, 5/6, 8/9, 9/10	Auto - QPSK-S: 1/2, 2/3, 3/4, 3/5, 5/6, 8/9, 9/10 QPSK-S2: 1/2, 2/3, 3/4, 3/5, 4/5, 5/6, 8/9, 9/10 8PSK: 2/3, 3/4, 3/5, 5/6, 8/9, 9/10
Unicable	●	●	●
DVB-T Front end			
Input frequency (MHz) / Loop through	177 - 862 VHF & UHF / ○	177 - 862 VHF & UHF / ○	177 - 862 VHF & UHF / ○
Input level / Impedance	-80 to 20/dBm / 75 Ohm	-80 to 20/dBm / 75 Ohm	-80 to 20/dBm / 75 Ohm
Modulation	COFDM 2/8 QPSK 16/64 QAM	COFDM 2/8 QPSK 16/64 QAM	COFDM 2/8 QPSK 16/64 QAM
FEC Mode	1/2, 2/3, 3/4, 5/6, 7/8	1/2, 2/3, 3/4, 5/6, 7/8	1/2, 2/3, 3/4, 5/6, 7/8
Activ antenna support	●	●	●
DVB-T2 Front end			
Input frequency range	177 - 862 VHF & UHF	○	○
Input level / Impedance	-75 to -35dBm / 75Ohm	○	○
Modulation	QPSK, 16QAM, 64QAM, 256QAM	○	○
FEC Mode	LDPC + BCH 1/2, 3/5, 2/3, 3/4, 4/5, 5/6	○	○
Activ antenna support	●	○	○
Video Decoder			
MPEG profiles	MP@ML, MP@HL, MPEG4 AVC H.264 HP@L4.0	MP@ML, MP@HL, MPEG4 AVC H.264 HP@L4.0	MP@ML, MP@HL, MPEG4 AVC H.264 HP@L4.0
Resolution	576i, 576p, 720p, 1080i, 1080p	576i, 576p, 720p, 1080i, 1080p	576i, 576p, 720p, 1080i, 1080p
Picture formats	Auto (WSS), 4:3 / 14:9 / 16:9 / Panorama / Letterbox / Subtitle	Auto (WSS), 4:3 / 14:9 / 16:9 / Panorama / Letterbox / Subtitle	Auto (WSS), 4:3 / 14:9 / 16:9 / Panorama / Letterbox / Subtitle
Audio Decoder			
Profiles	MPEG 4 , MPEG 2 layer I & II	MPEG 4 , MPEG 2 layer I & II	MPEG 4 , MPEG 2 layer I & II
AC 3 Output	SP/DIF	SP/DIF	SP/DIF
Modes	Mono, Dual Mono, Stereo, Joint Stereo	Mono, Dual Mono, Stereo, Joint Stereo	Mono, Dual Mono, Stereo, Joint Stereo
Software			
Service information processing	Dynamic PMT	Dynamic PMT	Dynamic PMT
DVB subtitling	●	●	●
Over air download (OTA)	DVB enhanced profile	DVB enhanced profile	DVB enhanced profile
Last station memory	from stand-by, as TV	from stand-by, as TV	from stand-by, as TV
Favourite mode	4x free	4x free	4x free
Mute function	●	●	●
USB part			
Recording	twin mode recording	twin mode recording	twin mode recording
Divx + HD	○	○	○
Repeat	●	●	●
File browser	●	●	●
Video file resolution (max.)	1920 x 1080	1920 x 1080	1920 x 1080
Supported files	.m4a, .aac, .jpg, .jpe, . bmp, .png, .mov, .mpg, .mpe, ,vob, .dat, .trp, .ts, .avi, .mp4, .mkv, ,div, H264	.m4a, .aac, .jpg, .jpe, . bmp, .png, .mov, .mpg, .mpe, ,vob, .dat, .trp, .ts, .avi, .mp4, .mkv, ,div, H264	.m4a, .aac, .jpg, .jpe, . bmp, .png, .mov, .mpg, .mpe, ,vob, .dat, .trp, .ts, .avi, .mp4, .mkv, ,div, H264
Supported subtitles	SRT, SSA, ASS, SMI, Video SUB	SRT, SSA, ASS, SMI, Video SUB	SRT, SSA, ASS, SMI, Video SUB
POWER SUPPLY / CABINET			
Power voltage	220-240V	220-240V	220-240V
Range of regulation			
Power frequency	50-60Hz	50-60Hz	50-60Hz
Power switch	Hard switch	Hard switch	Hard switch
Integrated supply	●	●	●
Plug-in AC adaptor	○	○	○
Energy class	A+	A+	A+
Nominal Power Consumption	67,1W	67,1W	67,1W
Stand-by Power Consumption	0,3W	0,3W	0,3W
Annual On-Mode Energy Consumption	98kWh	98kWh	98kWh
Cabinet without stand (WxHxD)	1105 x 678 x 62,5mm	1105 x 678 x 62,5mm	1105 x 678 x 62,5mm
Cabinet with stand (WxHxD)	1105 x 706 x 235mm	1105 x 706 x 235mm	1105 x 706 x 235mm
Weight - Unpacked	ca. 11,4kg	ca. 11,4kg	ca. 11,6kg
REAR PANEL CONNECTIONS			
Euro-AV-Socket AV1	Full wired	Full wired	Full wired
S-Video	Via Scart	Via Scart	Via Scart
Camera-AV	Via Scart	Via Scart	Via Scart
LAN	●	●	●
YUV input / progressive	via VGA	via VGA	via VGA
PC-input	VGA	VGA	VGA
PC-Audio in	●	●	●
HDMI 1.4 / 2.0	4 / 0	4 / 0	4 / 0
- MHL 2.0	via HDMI1	via HDMI 1	via HDMI 1
- ARC	via HDMI4	via HDMI 4	via HDMI 4
- 4k2k	○	○	○
- HD ready including HDCP	via HDMI	via HDMI	via HDMI
Common Interface	(CI+) x2	(CI+) 2	(CI+) 2
Headphones	3.5mm jack	3.5mm jack	3.5mm jack
Digital Audio out optical (SPDIF)	optical	optical	optical
Audio out	○	○	○
USB 2.0 / 3.0	2 / 1	2 / 1	2 / 1
Antenna for terrestrial reception	1 x Coaxial-socket for TV-tuner-in, according to DIN 45325	1 x Coaxial-socket for TV-tuner-in, according to DIN 45325	1 x Coaxial-socket for TV-tuner-in, according to DIN 45325
Antenna for satellite reception	1 x F-connector	1 x F-connector	1 x F-connector
DC-connector	○	○	○
Power supply plug	●	●	●
SUPPLIED ACCESSORIES			
Wi-Fi Dongle	○	○	○
Remote control (incl. battery)	TS3 + Comfort Remote	TP7	TP7
3D Glasses	6	6	6
Power cord	●	●	●
Instruction manual	●	●	●
Wall fixture (mm)	Prepared for VESA standard adaptor 300 x 200	Prepared for VESA standard adaptor 300 x 200	Prepared for VESA standard adaptor 300 x 200
Stand	●	●	●
Stand Foot Distance			
Cleaning tissue	○	○	○

Technische Daten / Technical Data 49"

	49 VLE 8471 WL	49 VLE 8472 BH	49 VLE 8474 BL
Order No.	NUQ000	NVW000	MHV000
Product Code	NUQ	NVW	MHV
Country	DE; AT	FR; ES	FR; ES; IT
Approbations	CE	CE	CE
Remote control	TP7	TS3	TS3
EAN	40 13833-00228 4	40 13833-00268 0	40 13833-00341 0
Color	White	Black	Black
DISPLAY			
Panel	49"/123 cm	49"/123 cm	49"/123 cm
Backlight	DIRECT LED (BMS)	DIRECT LED (BMS)	DIRECT LED (BMS)
Wide-screen format	●	●	●
3D	Passive	Passive	Passive
2D/3D Converter	●	●	●
Local / Micro Dimming	○ / ○	○ / ○	○ / ○
Dynamic contrast	DCR PLUS	DCR PLUS	DCR PLUS
HDR / Wide Color Gamut	○ / ○	○ / ○	○ / ○
Panel Frequency	TM 100Hz	TM 100Hz	TM 100Hz
Physical display resolution max. pixel	FHD (1.920x1.080)	FHD (1.920x1.080)	FHD (1.920x1.080)
PICTURE			
Motion Picture Improvement (MEMC)	●	●	●
Motion Adaptive Deinterlacing	3D DeInterlacer	3D DeInterlacer	3D DeInterlacer
Line Flicker Reduction	●	●	●
Digital Color Transition Improv. (DCTI)	●	●	●
Digital Combfilter	3D	3D	3D
Digital Luminance Trans. Improv. (DLTI)	●	●	●
Picture Noise Reduction	●	●	●
Preset picture modes	User, Vivid, Natural, Movie, Sports	User, Vivid, Natural, Movie, Sports	User, Vivid, Natural, Movie, Sports
Aspect ratios (Format switching)	Auto (WSS), 4:3 / 16:9 / 14:9 / Letterbox / Subtitle / Panorama	Auto (WSS), 4:3 / 16:9 / 14:9 / Letterbox / Subtitle / Panorama	Auto (WSS), 4:3 / 16:9 / 14:9 / Letterbox / Subtitle / Panorama
PIP	○	○	○
PAT: Split screen (PICTURE + TEXT)	●	●	●
PAP: Double Window (PICT. + PICT.)	○	○	○
Picture freezing	●	●	●
Zoom with point function	●	●	●
Blue Background	Possible via service adjustment	Possible via service adjustment	Possible via service adjustment
AUDIO			
Mono/Stereo/Nicam	● / ● / ●	● / ● / ●	● / ● / ●
Loudspeaker	2 wide band at the front side	2 wide band at the front side	2 wide band at the front side
SRS	●	●	●
Dolby digital	●	●	●
Subwoofer	10/20W nominal/music power	10/20W nominal/music power	10/20W nominal/music power
AVL (Audio Volume Level)	●	●	●
Equalizer	5 Band	5 Band	5 Band
Space Sound Effect	○	○	○
Sound preset	natural, music, speech, user	natural, music, speech, user	natural, music, speech, user
Audio amplifier	2 x 10/20W nominal/music power (R/L)	2 x 10/20W nominal/music power (R/L)	2 x 10/20W nominal/music power (R/L)
CHASSIS			
TV-Chassis	KT	KT	KT
Scaler	MSTAR ARM	MSTAR ARM	MSTAR ARM
Keyboard	Joystick	Joystick	Joystick
ELECTRONIC			
Stand by indicator	Blue Led	Blue Led	Blue Led
Programmable off timer	●	●	●
Programmable on timer	●	●	●
Zap / Swap	● / ○	● / ○	● / ○
Programme Edit	●	●	●
Auto switch off	●	●	●
Programme memory TV/AV (opt.)	100 Analog / 1000 T / 1000 C / 6000 S2 / AV	100 Analog / 1000 T / 1000 C / AV	100 Analog / 1000 T / 1000 C / 6000 S2 / AV
Teletext/Fasttext/Toptext	● / ● / ●	● / ● / ●	● / ● / ●
Teletext options	1000 pages	1000 pages	1000 pages
Hbb TV	●	●	●
HEVC/H.265	○	○	○
Childlock	●	●	●
Menue languages OSD	24 languages, D, GB, F, I, E, P, NL, DK, S, FIN, N, TR, GR, PL, CZ, SK, SLO, H, RUS, RO, BG, HR, LT,EE	24 languages, D, GB, F, I, E, P, NL, DK, S, FIN, N, TR, GR, PL, CZ, SK, SLO, H, RUS, RO, BG, HR, LT,EE	24 languages, D, GB, F, I, E, P, NL, DK, S, FIN, N, TR, GR, PL, CZ, SK, SLO, H, RUS, RO, BG, HR, LT,EE
Game mode	presets (user changeable) for sound and picture in HDMI-, Component- and PC-mode	presets (user changeable) for sound and picture in HDMI-, Component- and PC-mode	presets (user changeable) for sound and picture in HDMI-, Component- and PC-mode
Hotel mode	Simple hotel mode possible via service adjustment	Simple hotel mode possible via service adjustment	Simple hotel mode possible via service adjustment
Digi Link	●	●	●
Miracast	One Way	One Way	One Way
Special feature	○	○	○
Wifi	Internal	Internal	Internal
DLNA	●	●	●
DLNA Supported Format	PCM, WMA, MP3, AAC / WMV, MPEG, MPEG4-ASP, MPEG4-AVC, MPE-4, WMV3 / JPEG, GIF, BMP, PNG	PCM, WMA, MP3, AAC / WMV, MPEG, MPEG4-ASP, MPEG4-AVC, MPE-4, WMV3 / JPEG, GIF, BMP, PNG	PCM, WMA, MP3, AAC / WMV, MPEG, MPEG4-ASP, MPEG4-AVC, MPE-4, WMV3 / JPEG, GIF, BMP, PNG
Internet Applications	●	●	●
Netflix	●	●	●
Smart Inter@ctive TV 3.0	●	●	●
Online SW Update	●	●	●
RC over IP	smart phones/tablets	smart phones/tablets	smart phones/tablets
Bluetooth (TV)	●	●	●
Easy use remote control compatible	with headphone output and gyro function	with headphone output and gyro function	with headphone output and gyro function
TUNING			
Autom. Tuning System w. country select.	full automatic sorting	full automatic sorting	full automatic sorting
Manual fine tuning	●	●	●
Direct channel selection	●	●	●
Direct frequency selection	For cable tuning can be done by entering the frequency (MHz) in digital search menu	For cable tuning can be done by entering the frequency (MHz) in digital search menu	For cable tuning can be done by entering the frequency (MHz) in digital search menu
PAL/SECAM/BG/DK/I/L'/L	●	●	●
NTSC-Playback via Scart (3,58/4,43)	●	●	●
DVB reception			
Fully compliant to	EN 300 744 & revided NorDig II spec (regarding DVB-T front end performance)	EN 300 744 & revided NorDig II spec (regarding DVB-T front end performance)	EN 300 744 & revided NorDig II spec (regarding DVB-T front end performance)
Autmatic/manual channel search	● / ● - ATS type sorting & LCN type sorting	● / ● - ATS type sorting & LCN type sorting	● / ● - ATS type sorting & LCN type sorting
EPG (SI based)	●	●	●
EPG (Electronic Programme Guide)	8 days via DVB-T, DVB-C, DVB-S2	8 days via DVB-T, DVB-C, DVB-S2	8 days via DVB-T, DVB-C, DVB-S2
- now/next	●	●	●
- scheduled	If broadcasted	If broadcasted	If broadcasted
- Exdended Event Info	If broadcasted	If broadcasted	If broadcasted
- Short Event Info	If broadcasted	If broadcasted	If broadcasted
VPS - VBI insertion	PDC based	PDC based	PDC based
Programme table	full automatic sorting	full automatic sorting	full automatic sorting

	49 VLE 8471 WL	49 VLE 8472 BH	49 VLE 8474 BL
DVB-C Front end			
Input frequency (MHz)	47 - 862 VHF & UHF	47 - 862 VHF & UHF	47 - 862 VHF & UHF
Imput level / Impedance	47 - 70dbµV / 75 Ohm	47 - 70dbµV / 75 Ohm	47 - 70dbµV / 75 Ohm
Demodulation / Symbol rate Ms/s	QAM 16/32/64/128/256 demodulation support (EN 300 429) 4,0…7,2 Msymbols/s	QAM 16/32/64/128/256 demodulation support (EN 300 429) 4,0…7,2 Msymbols/s	QAM 16/32/64/128/256 demodulation support (EN 300 429) 4,0…7,2 Msymbols/s
DVB-S2 Front end			
Input frequency range	950 MHz to 2150 MHz	○	950 MHz to 2150 MHz
Signal level	-25 to -80dBm (Only for DVB-S) -25 to -70dBm (Only for DVB-S2)	○	-25 to -80dBm (Only for DVB-S) -25 to -70dBm (Only for DVB-S2)
Demodulation	QPSK, 8PSK	○	QPSK, 8PSK
Input symbol rate	1 - 45 Msps for DVB-S 5 - 30 Msps for DVB-S2	○	1 - 45 Msps for DVB-S 5 - 30 Msps for DVB-S2
DiseqC 1.2 support	●	○	●
LNB power & Polarization	13/18V Selection / Vertical 22 KHz generation / Overload Protection	○	13/18V Selection / Vertical 22 KHz generation / Overload Protection
FEC MODE	Auto - QPSK-S: 1/2, 2/3, 3/4, 3/5, 5/6, 8/9, 9/10 QPSK-S2: 1/2, 2/3, 3/4, 3/5, 4/5, 5/6, 8/9, 9/10 8PSK: 2/3, 3/4, 3/5, 5/6, 8/9, 9/10	○	Auto - QPSK-S: 1/2, 2/3, 3/4, 3/5, 5/6, 8/9, 9/10 QPSK-S2: 1/2, 2/3, 3/4, 3/5, 4/5, 5/6, 8/9, 9/10 8PSK: 2/3, 3/4, 3/5, 5/6, 8/9, 9/10
Unicable	●	○	●
DVB-T Front end			
Input frequency (MHz) / Loop through	177 - 862 VHF & UHF / ○	177 - 862 VHF & UHF / ○	177 - 862 VHF & UHF / ○
Input level / Impedance	-80 to 20/dBm / 75 Ohm	-80 to 20/dBm / 75 Ohm	-80 to 20/dBm / 75 Ohm
Modulation	COFDM 2/8 QPSK 16/64 QAM	COFDM 2/8 QPSK 16/64 QAM	COFDM 2/8 QPSK 16/64 QAM
FEC Mode	1/2, 2/3, 3/4, 5/6, 7/8	1/2, 2/3, 3/4, 5/6, 7/8	1/2, 2/3, 3/4, 5/6, 7/8
Activ antenna support	●	●	●
DVB-T2 Front end			
Input frequency range	○	○	○
Input level / Impedance	○	○	○
Modulation	○	○	○
FEC Mode	○	○	○
Activ antenna support	○	○	○
Video Decoder			
MPEG profiles	MP@ML, MP@HL, MPEG4 AVC H.264 HP@L4.0	MP@ML, MP@HL, MPEG4 AVC H.264 HP@L4.0	MP@ML, MP@HL, MPEG4 AVC H.264 HP@L4.0
Resolution	576i, 576p, 720p, 1080i, 1080p	576i, 576p, 720p, 1080i, 1080p	576i, 576p, 720p, 1080i, 1080p
Picture formats	Auto (WSS), 4:3 / 14:9 / 16:9 / Panorama / Letterbox / Subtitle	Auto (WSS), 4:3 / 14:9 / 16:9 / Panorama / Letterbox / Subtitle	Auto (WSS), 4:3 / 14:9 / 16:9 / Panorama / Letterbox / Subtitle
Audio Decoder			
Profiles	MPEG 4 , MPEG 2 layer I & II	MPEG 4 , MPEG 2 layer I & II	MPEG 4 , MPEG 2 layer I & II
AC 3 Output	SP/DIF	SP/DIF	SP/DIF
Modes	Mono, Dual Mono, Stereo, Joint Stereo	Mono, Dual Mono, Stereo, Joint Stereo	Mono, Dual Mono, Stereo, Joint Stereo
Software			
Service information processing	Dynamic PMT	Dynamic PMT	Dynamic PMT
DVB subtitling	●	●	●
Over air download (OTA)	DVB enhanced profile	DVB enhanced profile	DVB enhanced profile
Last station memory	from stand-by, as TV	from stand-by, as TV	from stand-by, as TV
Favourite mode	4x free	4x free	4x free
Mute function	●	●	●
USB part			
Recording	twin mode recording	twin mode recording	twin mode recording
Divx + HD	○	○	○
Repeat	●	●	●
File browser	●	●	●
Video file resolution (max.)	1920 x 1080	1920 x 1080	1920 x 1080
Supported files	.m4a, .aac, .jpg, .jpe, . bmp, .png, .mov, .mpg, .mpe, ,vob, .dat, .trp, .ts, .avi, .mp4, .mkv, ,div, H264	.m4a, .aac, .jpg, .jpe, . bmp, .png, .mov, .mpg, .mpe, ,vob, .dat, .trp, .ts, .avi, .mp4, .mkv, ,div, H264	.m4a, .aac, .jpg, .jpe, . bmp, .png, .mov, .mpg, .mpe, ,vob, .dat, .trp, .ts, .avi, .mp4, .mkv, ,div, H264
Supported subtitles	SRT, SSA, ASS, SMI, Video SUB	SRT, SSA, ASS, SMI, Video SUB	SRT, SSA, ASS, SMI, Video SUB
POWER SUPPLY / CABINET			
Power voltage	220-240V	220-240V	220-240V
Range of regulation			
Power frequency	50-60Hz	50-60Hz	50-60Hz
Power switch	Hard switch	Hard switch	Hard switch
Integrated supply	●	●	●
Plug-in AC adaptor	○	○	○
Energy class	A+	A+	A+
Nominal Power Consumption	67,1W	67,1W	67,1W
Stand-by Power Consumption	0,3W	0,3W	0,3W
Annual On-Mode Energy Consumption	98kWh	98kWh	98kWh
Cabinet without stand (WxHxD)	1105 x 678 x 62,5mm	1105 x 678 x 62,5mm	1105 x 678 x 62,5mm
Cabinet with stand (WxHxD)	1105 x 706 x 235mm	1105 x 706 x 235mm	1105 x 706 x 235mm
Weight - Unpacked	ca. 11,4kg	ca. 11,0kg	ca. 11,4kg
REAR PANEL CONNECTIONS			
Euro-AV-Socket AV1	Full wired	Full wired	Full wired
S-Video	Via Scart	Via Scart	Via Scart
Camera-AV	Via Scart	Via Scart	Via Scart
LAN	●	●	●
YUV input / progressive	via VGA	via VGA	via VGA
PC-input	VGA	VGA	VGA
PC-Audio in	●	●	●
HDMI 1.4 / 2.0	4 / 0	4 / 0	4 / 0
- MHL 2.0	via HDMI1	via HDMI1	via HDMI1
- ARC	via HDMI4	via HDMI4	via HDMI4
- 4k2k	○	○	○
- HD ready including HDCP	via HDMI	via HDMI	via HDMI
Common Interface	(CI+) x2	(CI+) x2	(CI+) x2
Headphones	3.5mm jack	3.5mm jack	3.5mm jack
Digital Audio out optical (SPDIF)	optical	optical	optical
Audio out	○	○	○
USB 2.0 / 3.0	2 / 1	2 / 1	2 / 1
Antenna for terrestrial reception	1 x Coaxial-socket for TV-tuner-in, according to DIN 45325	1 x Coaxial-socket for TV-tuner-in, according to DIN 45325	1 x Coaxial-socket for TV-tuner-in, according to DIN 45325
Antenna for satellite reception	1 x F-connector	○	1 x F-connector
DC-connector	○	○	○
Power supply plug	●	●	●
SUPPLIED ACCESSORIES			
Wi-Fi Dongle	○	○	○
Remote control (incl. battery)	TP7	TS3	TS3
3D Glasses	6	6	6
Power cord	●	●	●
Instruction manual	●	●	●
Wall fixture (mm)	Prepared for VESA standard adaptor 300 x 200	Prepared for VESA standard adaptor 300 x 200	Prepared for VESA standard adaptor 300 x 200
Stand	●	●	●
Stand Foot Distance			
Cleaning tissue	○	○	○

Technische Daten / Technical Data 49"/55"

	Sydney 49 CLE 8475 BL	Sydney 49 CLE 8475 SL	55 VLE 822 BL
Order No.	NUV000	NUW000	NVR000
Product Code	NUV	NUW	NVR
Country	DE; AT	DE; AT	DE; AT
Approbations	CE	CE	CE
Remote control	TP7 + Comfort Remote	TP7 + Comfort Remote	TP7
EAN	40 13833-00240 6	40 13833-00241 3	40 13833-00261 1
Color	Black	Silver	Black
DISPLAY			
Panel	49"/123 cm	49"/123 cm	55"/139 cm
Backlight	DIRECT LED (BMS)	DIRECT LED (BMS)	DIRECT LED (BMS)
Wide-screen format	●	●	●
3D	Passive	Passive	Active Shutter
2D/3D Converter	●	●	●
Local / Micro Dimming	○ / ○	○ / ○	○ / ○
Dynamic contrast	DCR PLUS	DCR PLUS	DCR PLUS
HDR / Wide Color Gamut	○ / ○	○ / ○	○ / ○
Panel Frequency	TM 100Hz	TM 100Hz	50Hz
Physical display resolution max. pixel	FHD (1.920x1.080)	FHD (1.920x1.080)	FHD (1.920x1.080)
PICTURE			
Motion Picture Improvement (MEMC)	●	●	●
Motion Adaptive Deinterlacing	3D DeInterlacer	3D DeInterlacer	3D DeInterlacer
Line Flicker Reduction	●	●	●
Digital Color Transition Improv. (DCTI)	●	●	●
Digital Combfilter	3D	3D	3D
Digital Luminance Trans. Improv. (DLTI)	●	●	●
Picture Noise Reduction	●	●	●
Preset picture modes	User, Vivid, Natural, Movie, Sports	User, Vivid, Natural, Movie, Sports	User, Vivid, Natural, Movie, Sports
Aspect ratios (Format switching)	Auto (WSS), 4:3 / 16:9 / 14:9 / Letterbox / Subtitle / Panorama	Auto (WSS), 4:3 / 16:9 / 14:9 / Letterbox / Subtitle / Panorama	Auto (WSS), 4:3 / 16:9 / 14:9 / Letterbox / Subtitle / Panorama
PIP	○	○	○
PAT: Split screen (PICTURE + TEXT)	●	●	●
PAP: Double Window (PICT. + PICT.)	○	○	○
Picture freezing	●	●	●
Zoom with point function	●	●	●
Blue Background	Possible via service adjustment	Possible via service adjustment	Possible via service adjustment
AUDIO			
Mono/Stereo/Nicam	● / ● / ●	● / ● / ●	● / ● / ●
Loudspeaker	2 wide band at the front side	2 wide band at the front side	2 wide band at the front side
SRS	SRS - StudioSound HD	●	●
Dolby digital	●	●	●
Subwoofer	10/20W nominal/music power	10/20W nominal/music power	○
AVL (Audio Volume Level)	●	●	●
Equalizer	5 Band	5 Band	5 Band
Space Sound Effect	○	○	○
Sound preset	natural, music, speech, user	natural, music, speech, user	natural, music, speech, user
Audio amplifier	2 x 10/20W nominal/music power (R/L)	2 x 10/20W nominal/music power (R/L)	2 x 15/30W nominal/music power (R/L)
CHASSIS			
TV-Chassis	KT	KT	KT
Scaler	MSTAR ARM	MSTAR ARM	MSTAR ARM
Keyboard	Joystick	Joystick	Joystick
ELECTRONIC			
Stand by indicator	Blue Led	Blue Led	Blue Led
Programmable off timer	●	●	●
Programmable on timer	●	●	●
Zap / Swap	● / ○	● / ○	● / ○
Programme Edit	●	●	●
Auto switch off	●	●	●
Programme memory TV/AV (opt.)	100 Analog / 1000 T / 1000 C / 6000 S2 / AV	100 Analog / 1000 T / 1000 C / 6000 S2 / AV	100 Analog / 1000 T / 1000 C / 6000 S2 / AV
Teletext/Fasttext/Toptext	● / ● / ●	● / ● / ●	● / ● / ●
Teletext options	1000 pages	1000 pages	1000 pages
Hbb TV	●	●	●
HEVC/H.265	○	○	○
Childlock	●	●	●
Menue languages OSD	24 languages, D, GB, F, I, E, P, NL, DK, S, FIN, N, TR, GR, PL, CZ, SK, SLO, H, RUS, RO, BG, HR, LT,EE	24 languages, D, GB, F, I, E, P, NL, DK, S, FIN, N, TR, GR, PL, CZ, SK, SLO, H, RUS, RO, BG, HR, LT,EE	24 languages, D, GB, F, I, E, P, NL, DK, S, FIN, N, TR, GR, PL, CZ, SK, SLO, H, RUS, RO, BG, HR, LT,EE
Game mode	presets (user changeable) for sound and picture in HDMI-, Component- and PC-mode	presets (user changeable) for sound and picture in HDMI-, Component- and PC-mode	presets (user changeable) for sound and picture in HDMI-, Component- and PC-mode
Hotel mode	Simple hotel mode possible via service adjustment	Simple hotel mode possible via service adjustment	Simple hotel mode possible via service adjustment
Digi Link	●	●	●
Miracast	One Way	One Way	One Way
Special feature	○	○	○
Wifi	Internal	Internal	Internal
DLNA	●	●	●
DLNA Supported Format	PCM, WMA, MP3, AAC / WMV, MPEG, MPEG4-ASP, MPEG4-AVC, MPE-4, WMV3 / JPEG, GIF, BMP, PNG	PCM, WMA, MP3, AAC / WMV, MPEG, MPEG4-ASP, MPEG4-AVC, MPE-4, WMV3 / JPEG, GIF, BMP, PNG	PCM, WMA, MP3, AAC / WMV, MPEG, MPEG4-ASP, MPEG4-AVC, MPE-4, WMV3 / JPEG, GIF, BMP, PNG
Internet Applications	●	●	●
Netflix	●	●	●
Smart Inter@ctive TV 3.0	●	●	●
Online SW Update	●	●	●
RC over IP	smart phones/tablets	smart phones/tablets	smart phones/tablets
Bluetooth (TV)	●	●	●
Easy use remote control compatible	with headphone output and gyro function	with headphone output and gyro function	with headphone output and gyro function
TUNING			
Autom. Tuning System w. country select.	full automatic sorting	full automatic sorting	full automatic sorting
Manual fine tuning	●	●	●
Direct channel selection	●	●	●
Direct frequency selection	For cable tuning can be done by entering the frequency (MHz) in digital search menu	For cable tuning can be done by entering the frequency (MHz) in digital search menu	For cable tuning can be done by entering the frequency (MHz) in digital search menu
PAL/SECAM/BG/DK/I/L'/L	●	●	●
NTSC-Playback via Scart (3,58/4,43)	●	●	●
DVB reception			
Fully compliant to	EN 300 744 & revided NorDig II spec (regarding DVB-T front end performance)	EN 300 744 & revided NorDig II spec (regarding DVB-T front end performance)	EN 300 744 & revided NorDig II spec (regarding DVB-T front end performance)
Autmatic/manual channel search	● / ● - ATS type sorting & LCN type sorting	● / ● - ATS type sorting & LCN type sorting	● / ● - ATS type sorting & LCN type sorting
EPG (SI based)	●	●	●
EPG (Electronic Programme Guide)	8 days via DVB-T, DVB-C, DVB-S2	8 days via DVB-T, DVB-C, DVB-S2	8 days via DVB-T, DVB-C, DVB-S2
- now/next	●	●	●
- scheduled	If broadcasted	If broadcasted	If broadcasted
- Exdended Event Info	If broadcasted	If broadcasted	If broadcasted
- Short Event Info	If broadcasted	If broadcasted	If broadcasted
VPS - VBI insertion	PDC based	PDC based	PDC based
Programme table	full automatic sorting	full automatic sorting	full automatic sorting

	Sydney 49 CLE 8475 BL	Sydney 49 CLE 8475 SL	55 VLE 822 BL
DVB-C Front end			
Input frequency (MHz)	47 - 862 VHF & UHF	47 - 862 VHF & UHF	47 - 862 VHF & UHF
Imput level / Impedance	47 - 70dbµV / 75 Ohm	47 - 70dbµV / 75 Ohm	47 - 70dbµV / 75 Ohm
Demodulation / Symbol rate Ms/s	QAM 16/32/64/128/256 demodulation support (EN 300 429) 4,0…7,2 Msymbols/s	QAM 16/32/64/128/256 demodulation support (EN 300 429) 4,0…7,2 Msymbols/s	QAM 16/32/64/128/256 demodulation support (EN 300 429) 4,0…7,2 Msymbols/s
DVB-S2 Front end			
Input frequency range	950 MHz to 2150 MHz	950 MHz to 2150 MHz	950 MHz to 2150 MHz
Signal level	-25 to -80dBm (Only for DVB-S) -25 to -70dBm (Only for DVB-S2)	-25 to -80dBm (Only for DVB-S) -25 to -70dBm (Only for DVB-S2)	-25 to -80dBm (Only for DVB-S) -25 to -70dBm (Only for DVB-S2)
Demodulation	QPSK, 8PSK	QPSK, 8PSK	QPSK, 8PSK
Input symbol rate	1 - 45 Msps for DVB-S 5 - 30 Msps for DVB-S2	1 - 45 Msps for DVB-S 5 - 30 Msps for DVB-S2	1 - 45 Msps for DVB-S 5 - 30 Msps for DVB-S2
DiseqC 1.2 support	●	●	●
LNB power & Polarization	13/18V Selection / Vertical 22 KHz generation / Overload Protection	13/18V Selection / Vertical 22 KHz generation / Overload Protection	13/18V Selection / Vertical 22 KHz generation / Overload Protection
FEC MODE	Auto - QPSK-S: 1/2, 2/3, 3/4, 3/5, 5/6, 8/9, 9/10 QPSK-S2: 1/2, 2/3, 3/4, 3/5, 4/5, 5/6, 8/9, 9/10 8PSK: 2/3, 3/4, 3/5, 5/6, 8/9, 9/10	Auto - QPSK-S: 1/2, 2/3, 3/4, 3/5, 5/6, 8/9, 9/10 QPSK-S2: 1/2, 2/3, 3/4, 3/5, 4/5, 5/6, 8/9, 9/10 8PSK: 2/3, 3/4, 3/5, 5/6, 8/9, 9/10	Auto - QPSK-S: 1/2, 2/3, 3/4, 3/5, 5/6, 8/9, 9/10 QPSK-S2: 1/2, 2/3, 3/4, 3/5, 4/5, 5/6, 8/9, 9/10 8PSK: 2/3, 3/4, 3/5, 5/6, 8/9, 9/10
Unicable	●	●	●
DVB-T Front end			
Input frequency (MHz) / Loop through	177 - 862 VHF & UHF / ○	177 - 862 VHF & UHF / ○	177 - 862 VHF & UHF / ○
Input level / Impedance	-80 to 20/dBm / 75 Ohm	-80 to 20/dBm / 75 Ohm	-80 to 20/dBm / 75 Ohm
Modulation	COFDM 2/8 QPSK 16/64 QAM	COFDM 2/8 QPSK 16/64 QAM	COFDM 2/8 QPSK 16/64 QAM
FEC Mode	1/2, 2/3, 3/4, 5/6, 7/8	1/2, 2/3, 3/4, 5/6, 7/8	1/2, 2/3, 3/4, 5/6, 7/8
Activ antenna support	●	●	●
DVB-T2 Front end			
Input frequency range	○	○	○
Input level / Impedance	○	○	○
Modulation	○	○	○
FEC Mode	○	○	○
Activ antenna support	○	○	○
Video Decoder			
MPEG profiles	MP@ML, MP@HL, MPEG4 AVC H.264 HP@L4.0	MP@ML, MP@HL, MPEG4 AVC H.264 HP@L4.0	MP@ML, MP@HL, MPEG4 AVC H.264 HP@L4.0
Resolution	576i, 576p, 720p, 1080i, 1080p	576i, 576p, 720p, 1080i, 1080p	576i, 576p, 720p, 1080i, 1080p
Picture formats	Auto (WSS), 4:3 / 14:9 / 16:9 / Panorama / Letterbox / Subtitle	Auto (WSS), 4:3 / 14:9 / 16:9 / Panorama / Letterbox / Subtitle	Auto (WSS), 4:3 / 14:9 / 16:9 / Panorama / Letterbox / Subtitle
Audio Decoder			
Profiles	MPEG 4 , MPEG 2 layer I & II	MPEG 4 , MPEG 2 layer I & II	MPEG 4 , MPEG 2 layer I & II
AC 3 Output	SP/DIF	SP/DIF	SP/DIF
Modes	Mono, Dual Mono, Stereo, Joint Stereo	Mono, Dual Mono, Stereo, Joint Stereo	Mono, Dual Mono, Stereo, Joint Stereo
Software			
Service information processing	Dynamic PMT	Dynamic PMT	Dynamic PMT
DVB subtitling	●	●	●
Over air download (OTA)	DVB enhanced profile	DVB enhanced profile	DVB enhanced profile
Last station memory	from stand-by, as TV	from stand-by, as TV	from stand-by, as TV
Favourite mode	4x free	4x free	4x free
Mute function	●	●	●
USB part			
Recording	twin mode recording	twin mode recording	○
Divx + HD	○	○	○
Repeat	●	●	●
File browser	●	●	●
Video file resolution (max.)	1920 x 1080	1920 x 1080	1920 x 1080
Supported files	.m4a, .aac, .jpg, .jpe, . bmp, .png, .mov, .mpg, .mpe, ,vob, .dat, .trp, .ts, .avi, .mp4, .mkv, ,div, H264	.m4a, .aac, .jpg, .jpe, . bmp, .png, .mov, .mpg, .mpe, ,vob, .dat, .trp, .ts, .avi, .mp4, .mkv, ,div, H264	.m4a, .aac, .jpg, .jpe, . bmp, .png, .mov, .mpg, .mpe, ,vob, .dat, .trp, .ts, .avi, .mp4, .mkv, ,div, H264
Supported subtitles	SRT, SSA, ASS, SMI, Video SUB	SRT, SSA, ASS, SMI, Video SUB	SRT, SSA, ASS, SMI, Video SUB
POWER SUPPLY / CABINET			
Power voltage	220-240V	220-240V	220-240V
Range of regulation			
Power frequency	50-60Hz	50-60Hz	50-60Hz
Power switch	Hard switch	Hard switch	Hard switch
Integrated supply	●	●	●
Plug-in AC adaptor	○	○	○
Energy class	A+	A+	A+
Nominal Power Consumption	67,1W	67,1W	84,1W
Stand-by Power Consumption	0,3W	0,3W	0,3W
Annual On-Mode Energy Consumption	98kWh	98kWh	123kWh
Cabinet without stand (WxHxD)	1105 x 678 x 62,5mm	1105 x 678 x 62,5mm	1242 x 750 x 62mm
Cabinet with stand (WxHxD)	1105 x 706 x 235mm	1105 x 706 x 235mm	1242 x 785 x 235mm
Weight - Unpacked	ca. 11,4kg	ca. 11,4kg	ca. 15,3kg
REAR PANEL CONNECTIONS			
Euro-AV-Socket AV1	Full wired	Full wired	Full wired
S-Video	Via Scart	Via Scart	Via Scart
Camera-AV	Via Scart	Via Scart	Via Scart
LAN	●	●	●
YUV input / progressive	via VGA	via VGA	via VGA
PC-input	VGA	VGA	VGA
PC-Audio in	●	●	●
HDMI 1.4 / 2.0	4 / 0	4 / 0	4 / 0
- MHL 2.0	via HDMI 1	via HDMI1	via HDMI1
- ARC	via HDMI 4	via HDMI4	via HDMI4
- 4k2k	○	○	○
- HD ready including HDCP	via HDMI	via HDMI	via HDMI
Common Interface	(CI+) 2	(CI+) x2	(CI+) x2
Headphones	3.5mm jack	3.5mm jack	3.5mm jack
Digital Audio out optical (SPDIF)	optical	optical	optical
Audio out	○	○	○
USB 2.0 / 3.0	2 / 1	2 / 1	2 / 1
Antenna for terrestrial reception	1 x Coaxial-socket for TV-tuner-in, according to DIN 45325	1 x Coaxial-socket for TV-tuner-in, according to DIN 45325	1 x Coaxial-socket for TV-tuner-in, according to DIN 45325
Antenna for satellite reception	1 x F-connector	1 x F-connector	1 x F-connector
DC-connector	○	○	○
Power supply plug	●	●	●
SUPPLIED ACCESSORIES			
Wi-Fi Dongle	○	○	○
Remote control (incl. battery)	TP7 + Comfort Remote	TP7 + Comfort Remote	TP7
3D Glasses	6	x6	○
Power cord	●	●	●
Instruction manual	●	●	●
Wall fixture (mm)	Prepared for VESA standard adaptor 300 x 200	Prepared for VESA standard adaptor 300 x 200	Prepared for VESA standard adaptor 400 x 200
Stand	●	●	●
Stand Foot Distance			
Cleaning tissue	○	○	○

Technische Daten / Technical Data 55"

	55 VLE 840 BH	55 VLE 841 BL	55 VLE 866 BL
Order No.	MGC000	NVN000	MGU000
Product Code	MGC	NVN	MGU
Country	FR; ES	DE; AT	DE; AT
Approbations	CE	CE	CE
Remote control	TP7	TP7	TP7
EAN	40 13833-00323 6	40 13833-00258 1	40 13833-00329 8
Color	Black	Black	Black
DISPLAY			
Panel	55"/139 cm	55"/139 cm	55"/139 cm
Backlight	DIRECT LED (BMS)	DIRECT LED (BMS)	DIRECT LED (BMS)
Wide-screen format	●	●	●
3D	Active Shutter	Active Shutter	Active Shutter
2D/3D Converter	●	●	●
Local / Micro Dimming	○ / ○	○ / ○	○ / ○
Dynamic contrast	DCR PLUS	DCR PLUS	DCR PLUS
HDR / Wide Color Gamut	○ / ○	○ / ○	○ / ○
Panel Frequency	50Hz	50Hz	50Hz
Physical display resolution max. pixel	FHD (1.920x1.080)	FHD (1.920x1.080)	FHD (1.920x1.080)
PICTURE			
Motion Picture Improvement (MEMC)	●	●	●
Motion Adaptive Deinterlacing	3D DeInterlacer	3D DeInterlacer	3D DeInterlacer
Line Flicker Reduction	●	●	●
Digital Color Transition Improv. (DCTI)	●	●	●
Digital Combfilter	3D	3D	3D
Digital Luminance Trans. Improv. (DLTI)	●	●	●
Picture Noise Reduction	●	●	●
Preset picture modes	User, Vivid, Natural, Movie, Sports	User, Vivid, Natural, Movie, Sports	User, Vivid, Natural, Movie, Sports
Aspect ratios (Format switching)	Auto (WSS), 4:3 / 16:9 / 14:9 / Letterbox / Subtitle / Panorama	Auto (WSS), 4:3 / 16:9 / 14:9 / Letterbox / Subtitle / Panorama	Auto (WSS), 4:3 / 16:9 / 14:9 / Letterbox / Subtitle / Panorama
PIP	○	○	○
PAT: Split screen (PICTURE + TEXT)	●	●	●
PAP: Double Window (PICT. + PICT.)	○	○	○
Picture freezing	●	●	●
Zoom with point function	●	●	●
Blue Background	Possible via service adjustment	Possible via service adjustment	Possible via service adjustment
AUDIO			
Mono/Stereo/Nicam	● / ● / ●	● / ● / ●	● / ● / ●
Loudspeaker	2 wide band at the front side	2 wide band at the front side	2 wide band at the front side
SRS	●	●	●
Dolby digital	●	●	●
Subwoofer	○	○	○
AVL (Audio Volume Level)	●	●	●
Equalizer	5 Band	5 Band	5 Band
Space Sound Effect	○	○	○
Sound preset	natural, music, speech, user	natural, music, speech, user	natural, music, speech, user
Audio amplifier	2 x 15/30W nominal/music power (R/L)	2 x 15/30W nominal/music power (R/L)	2 x 15/30W nominal/music power (R/L)
CHASSIS			
TV-Chassis	KT	KT	KT
Scaler	MSTAR ARM	MSTAR ARM	MSTAR ARM
Keyboard	Joystick	Joystick	Joystick
ELECTRONIC			
Stand by indicator	Blue Led	Blue Led	Blue Led
Programmable off timer	●	●	●
Programmable on timer	●	●	●
Zap / Swap	● / ○	● / ○	● / ○
Programme Edit	●	●	●
Auto switch off	●	●	●
Programme memory TV/AV (opt.)	100 Analog / 1000 T / 1000 C / AV	100 Analog / 1000 T / 1000 C / 6000 S2 / AV	100 Analog / 1000 T / 1000 C / 6000 S2 / AV
Teletext/Fasttext/Toptext	● / ● / ●	● / ● / ●	● / ● / ●
Teletext options	1000 pages	1000 pages	1000 pages
Hbb TV	●	●	●
HEVC/H.265	○	○	○
Childlock	●	●	●
Menue languages OSD	24 languages, D, GB, F, I, E, P, NL, DK, S, FIN, N, TR, GR, PL, CZ, SK, SLO, H, RUS, RO, BG, HR, LT,EE	24 languages, D, GB, F, I, E, P, NL, DK, S, FIN, N, TR, GR, PL, CZ, SK, SLO, H, RUS, RO, BG, HR, LT,EE	24 languages, D, GB, F, I, E, P, NL, DK, S, FIN, N, TR, GR, PL, CZ, SK, SLO, H, RUS, RO, BG, HR, LT,EE
Game mode	presets (user changeable) for sound and picture in HDMI-, Component- and PC-mode	presets (user changeable) for sound and picture in HDMI-, Component- and PC-mode	presets (user changeable) for sound and picture in HDMI-, Component- and PC-mode
Hotel mode	Simple hotel mode possible via service adjustment	Simple hotel mode possible via service adjustment	Simple hotel mode possible via service adjustment
Digi Link	●	●	●
Miracast	One Way	One Way	One Way
Special feature	○	○	○
Wifi	Internal	External (USB Dongle not incl.)	External (USB Dongle not incl.)
DLNA	●	●	●
DLNA Supported Format	PCM, WMA, MP3, AAC / WMV, MPEG, MPEG4-ASP, MPEG4-AVC, MPE-4, WMV3 / JPEG, GIF, BMP, PNG	PCM, WMA, MP3, AAC / WMV, MPEG, MPEG4-ASP, MPEG4-AVC, MPE-4, WMV3 / JPEG, GIF, BMP, PNG	PCM, WMA, MP3, AAC / WMV, MPEG, MPEG4-ASP, MPEG4-AVC, MPE-4, WMV3 / JPEG, GIF, BMP, PNG
Internet Applications	●	●	●
Netflix	●	●	●
Smart Inter@ctive TV 3.0	●	●	●
Online SW Update	●	●	●
RC over IP	smart phones/tablets	smart phones/tablets	smart phones/tablets
Bluetooth (TV)	●	○	○
Easy use remote control compatible	with headphone output and gyro function	with headphone output and gyro function	with headphone output and gyro function
TUNING			
Autom. Tuning System w. country select.	full automatic sorting	full automatic sorting	full automatic sorting
Manual fine tuning	●	●	●
Direct channel selection	●	●	●
Direct frequency selection	For cable tuning can be done by entering the frequency (MHz) in digital search menu	For cable tuning can be done by entering the frequency (MHz) in digital search menu	For cable tuning can be done by entering the frequency (MHz) in digital search menu
PAL/SECAM/BG/DK/I/L'/L	●	●	●
NTSC-Playback via Scart (3,58/4,43)	●	●	●
DVB reception			
Fully compliant to	EN 300 744 & revided NorDig II spec (regarding DVB-T front end performance)	EN 300 744 & revided NorDig II spec (regarding DVB-T front end performance)	EN 300 744 & revided NorDig II spec (regarding DVB-T front end performance)
Autmatic/manual channel search	● / ● - ATS type sorting & LCN type sorting	● / ● - ATS type sorting & LCN type sorting	● / ● - ATS type sorting & LCN type sorting
EPG (SI based)	●	●	●
EPG (Electronic Programme Guide)	8 days via DVB-T, DVB-C	8 days via DVB-T, DVB-C, DVB-S2	8 days via DVB-T, DVB-C, DVB-S2
- now/next	●	●	●
- scheduled	If broadcasted	If broadcasted	If broadcasted
- Exdended Event Info	If broadcasted	If broadcasted	If broadcasted
- Short Event Info	If broadcasted	If broadcasted	If broadcasted
VPS - VBI insertion	PDC based	PDC based	PDC based
Programme table	full automatic sorting	full automatic sorting	full automatic sorting

	55 VLE 840 BH	55 VLE 841 BL	55 VLE 866 BL
DVB-C Front end			
Input frequency (MHz)	47 - 862 VHF & UHF	47 - 862 VHF & UHF	47 - 862 VHF & UHF
Imput level / Impedance	47 - 70dbµV / 75 Ohm	47 - 70dbµV / 75 Ohm	47 - 70dbµV / 75 Ohm
Demodulation / Symbol rate Ms/s	QAM 16/32/64/128/256 demodulation support (EN 300 429) 4,0…7,2 Msymbols/s	QAM 16/32/64/128/256 demodulation support (EN 300 429) 4,0…7,2 Msymbols/s	QAM 16/32/64/128/256 demodulation support (EN 300 429) 4,0…7,2 Msymbols/s
DVB-S2 Front end			
Input frequency range	○	950 MHz to 2150 MHz	950 MHz to 2150 MHz
Signal level	○	-25 to -80dBm (Only for DVB-S) -25 to -70dBm (Only for DVB-S2)	-25 to -80dBm (Only for DVB-S) -25 to -70dBm (Only for DVB-S2)
Demodulation	○	QPSK, 8PSK	QPSK, 8PSK
Input symbol rate	○	1 - 45 Msps for DVB-S 5 - 30 Msps for DVB-S2	1 - 45 Msps for DVB-S 5 - 30 Msps for DVB-S2
DiseqC 1.2 support	○	●	●
LNB power & Polarization	○	13/18V Selection / Vertical 22 KHz generation / Overload Protection	13/18V Selection / Vertical 22 KHz generation / Overload Protection
FEC MODE	○	Auto - QPSK-S: 1/2, 2/3, 3/4, 3/5, 5/6, 8/9, 9/10 QPSK-S2: 1/2, 2/3, 3/4, 3/5, 4/5, 5/6, 8/9, 9/10 8PSK: 2/3, 3/4, 3/5, 5/6, 8/9, 9/10	Auto - QPSK-S: 1/2, 2/3, 3/4, 3/5, 5/6, 8/9, 9/10 QPSK-S2: 1/2, 2/3, 3/4, 3/5, 4/5, 5/6, 8/9, 9/10 8PSK: 2/3, 3/4, 3/5, 5/6, 8/9, 9/10
Unicable	○	●	●
DVB-T Front end			
Input frequency (MHz) / Loop through	177 - 862 VHF & UHF / ○	177 - 862 VHF & UHF / ○	177 - 862 VHF & UHF / ○
Input level / Impedance	-80 to 20/dBm / 75 Ohm	-80 to 20/dBm / 75 Ohm	-80 to 20/dBm / 75 Ohm
Modulation	COFDM 2/8 QPSK 16/64 QAM	COFDM 2/8 QPSK 16/64 QAM	COFDM 2/8 QPSK 16/64 QAM
FEC Mode	1/2, 2/3, 3/4, 5/6, 7/8	1/2, 2/3, 3/4, 5/6, 7/8	1/2, 2/3, 3/4, 5/6, 7/8
Activ antenna support	●	●	●
DVB-T2 Front end			
Input frequency range	○	○	○
Input level / Impedance	○	○	○
Modulation	○	○	○
FEC Mode	○	○	○
Activ antenna support	○	○	○
Video Decoder			
MPEG profiles	MP@ML, MP@HL, MPEG4 AVC H.264 HP@L4.0	MP@ML, MP@HL, MPEG4 AVC H.264 HP@L4.0	MP@ML, MP@HL, MPEG4 AVC H.264 HP@L4.0
Resolution	576i, 576p, 720p, 1080i, 1080p	576i, 576p, 720p, 1080i, 1080p	576i, 576p, 720p, 1080i, 1080p
Picture formats	Auto (WSS), 4:3 / 14:9 / 16:9 / Panorama / Letterbox / Subtitle	Auto (WSS), 4:3 / 14:9 / 16:9 / Panorama / Letterbox / Subtitle	Auto (WSS), 4:3 / 14:9 / 16:9 / Panorama / Letterbox / Subtitle
Audio Decoder			
Profiles	MPEG 4 , MPEG 2 layer I & II	MPEG 4 , MPEG 2 layer I & II	MPEG 4 , MPEG 2 layer I & II
AC 3 Output	SP/DIF	SP/DIF	SP/DIF
Modes	Mono, Dual Mono, Stereo, Joint Stereo	Mono, Dual Mono, Stereo, Joint Stereo	Mono, Dual Mono, Stereo, Joint Stereo
Software			
Service information processing	Dynamic PMT	Dynamic PMT	Dynamic PMT
DVB subtitling	●	●	●
Over air download (OTA)	DVB enhanced profile	DVB enhanced profile	DVB enhanced profile
Last station memory	from stand-by, as TV	from stand-by, as TV	from stand-by, as TV
Favourite mode	4x free	4x free	4x free
Mute function	●	●	●
USB part			
Recording	twin mode recording	○	○
Divx + HD	○	○	○
Repeat	●	●	●
File browser	●	●	●
Video file resolution (max.)	1920 x 1080	1920 x 1080	1920 x 1080
Supported files	.m4a, .aac, .jpg, .jpe, . bmp, .png, .mov, .mpg, .mpe, ,vob, .dat, .trp, .ts, .avi, .mp4, .mkv, ,div, H264	.m4a, .aac, .jpg, .jpe, . bmp, .png, .mov, .mpg, .mpe, ,vob, .dat, .trp, .ts, .avi, .mp4, .mkv, ,div, H264	.m4a, .aac, .jpg, .jpe, . bmp, .png, .mov, .mpg, .mpe, ,vob, .dat, .trp, .ts, .avi, .mp4, .mkv, ,div, H264
Supported subtitles	SRT, SSA, ASS, SMI, Video SUB	SRT, SSA, ASS, SMI, Video SUB	SRT, SSA, ASS, SMI, Video SUB
POWER SUPPLY / CABINET			
Power voltage	220-240V	220-240V	220-240V
Range of regulation			
Power frequency	50-60Hz	50-60Hz	50-60Hz
Power switch	Hard switch	Hard switch	Hard switch
Integrated supply	●	●	●
Plug-in AC adaptor	○	○	○
Energy class	A+	A+	A+
Nominal Power Consumption	84,1W	84,1W	84,1W
Stand-by Power Consumption	0,3W	0,3W	0,3W
Annual On-Mode Energy Consumption	123kWh	123kWh	123kWh
Cabinet without stand (WxHxD)	1242 x 750 x 62mm	1242 x 750 x 62mm	1242 x 750 x 62mm
Cabinet with stand (WxHxD)	1242 x 785 x 235mm	1242 x 785 x 235mm	1242 x 785 x 235mm
Weight - Unpacked	ca. 14,5kg	ca. 14,5kg	ca. 14,5kg
REAR PANEL CONNECTIONS			
Euro-AV-Socket AV1	Full wired	Full wired	Full wired
S-Video	Via Scart	Via Scart	Via Scart
Camera-AV	Via Scart	Via Scart	Via Scart
LAN	●	●	●
YUV input / progressive	via VGA	via VGA	via VGA
PC-input	VGA	VGA	VGA
PC-Audio in	●	●	●
HDMI 1.4 / 2.0	4 / 0	4 / 0	4 / 0
- MHL 2.0	via HDMI1	via HDMI1	via HDMI1
- ARC	via HDMI4	via HDMI4	via HDMI4
- 4k2k	○	○	○
- HD ready including HDCP	via HDMI	via HDMI	via HDMI
Common Interface	(CI+) x2	(CI+) x2	(CI+) x2
Headphones	3.5mm jack	3.5mm jack	3.5mm jack
Digital Audio out optical (SPDIF)	optical	optical	optical
Audio out	○	○	○
USB 2.0 / 3.0	2 / 1	2 / 1	2 / 1
Antenna for terrestrial reception	1 x Coaxial-socket for TV-tuner-in, according to DIN 45325	1 x Coaxial-socket for TV-tuner-in, according to DIN 45325	1 x Coaxial-socket for TV-tuner-in, according to DIN 45325
Antenna for satellite reception	○	1 x F-connector	1 x F-connector
DC-connector	○	○	○
Power supply plug	●	●	●
SUPPLIED ACCESSORIES			
Wi-Fi Dongle	○	○	○
Remote control (incl. battery)	TP7	TP7	TP7
3D Glasses	x2	○	○
Power cord	●	●	●
Instruction manual	●	●	●
Wall fixture (mm)	Prepared for VESA standard adaptor 400 x 200	Prepared for VESA standard adaptor 400 x 200	Prepared for VESA standard adaptor 400 x 200
Stand	●	●	●
Stand Foot Distance			
Cleaning tissue	○	○	○

Technische Daten / Technical Data 55"

	55 VLE 8460 BP	55 VLE 8471 BL	55 VLE 8471 SL
Order No.	NWG000	NUR000	NUS000
Product Code	NWG	NUR	NUS
Country	SE; DK; FI; NO	DE; AT	DE; AT
Approbations	CE	CE	CE
Remote control	TS3+ Comfort Remote	TP7	TP7
EAN	40 13833-00280 2	40 13833-00233 8	40 13833-00234 5
Color	Black	Black	Silver
DISPLAY			
Panel	55"/139 cm	55"/139 cm	55"/139 cm
Backlight	DIRECT LED (BMS)	DIRECT LED (BMS)	DIRECT LED (BMS)
Wide-screen format	●	●	●
3D	Active Shutter	Active Shutter	Active Shutter
2D/3D Converter	●	●	●
Local / Micro Dimming	○ / ○	○ / ○	○ / ○
Dynamic contrast	DCR PLUS	DCR PLUS	DCR PLUS
HDR / Wide Color Gamut	○ / ○	○ / ○	○ / ○
Panel Frequency	50Hz	50Hz	50Hz
Physical display resolution max. pixel	FHD (1.920x1.080)	FHD (1.920x1.080)	FHD (1.920x1.080)
PICTURE			
Motion Picture Improvement (MEMC)	●	●	●
Motion Adaptive Deinterlacing	3D DeInterlacer	3D DeInterlacer	3D DeInterlacer
Line Flicker Reduction	●	●	●
Digital Color Transition Improv. (DCTI)	●	●	●
Digital Combfilter	3D	3D	3D
Digital Luminance Trans. Improv. (DLTI)	●	●	●
Picture Noise Reduction	●	●	●
Preset picture modes	User, Vivid, Natural, Movie, Sports	User, Vivid, Natural, Movie, Sports	User, Vivid, Natural, Movie, Sports
Aspect ratios (Format switching)	Auto (WSS), 4:3 / 16:9 / 14:9 / Letterbox / Subtitle / Panorama	Auto (WSS), 4:3 / 16:9 / 14:9 / Letterbox / Subtitle / Panorama	Auto (WSS), 4:3 / 16:9 / 14:9 / Letterbox / Subtitle / Panorama
PIP	○	○	○
PAT: Split screen (PICTURE + TEXT)	●	●	●
PAP: Double Window (PICT. + PICT.)	○	○	○
Picture freezing	●	●	●
Zoom with point function	●	●	●
Blue Background	Possible via service adjustment	Possible via service adjustment	Possible via service adjustment
AUDIO			
Mono/Stereo/Nicam	● / ● / ●	● / ● / ●	● / ● / ●
Loudspeaker	2 wide band at the front side	2 wide band at the front side	2 wide band at the front side
SRS	●	●	●
Dolby digital	●	●	●
Subwoofer	10/20W nominal/music power	10/20W nominal/music power	10/20W nominal/music power
AVL (Audio Volume Level)	●	●	●
Equalizer	5 Band	5 Band	5 Band
Space Sound Effect	○	○	○
Sound preset	natural, music, speech, user	natural, music, speech, user	natural, music, speech, user
Audio amplifier	2 x 15/30W nominal/music power (R/L)	2 x 15/30W nominal/music power (R/L)	2 x 15/30W nominal/music power (R/L)
CHASSIS			
TV-Chassis	KT	KT	KT
Scaler	MSTAR ARM	MSTAR ARM	MSTAR ARM
Keyboard	Joystick	Joystick	Joystick
ELECTRONIC			
Stand by indicator	Blue Led	Blue Led	Blue Led
Programmable off timer	●	●	●
Programmable on timer	●	●	●
Zap / Swap	● / ○	● / ○	● / ○
Programme Edit	●	●	●
Auto switch off	●	●	●
Programme memory TV/AV (opt.)	100 Analog / 1000 T / 1000 T2 / 1000 C / 6000 S2 / AV	100 Analog / 1000 T / 1000 C / 6000 S2 / AV	100 Analog / 1000 T / 1000 C / 6000 S2 / AV
Teletext/Fasttext/Toptext	● / ● / ●	● / ● / ●	● / ● / ●
Teletext options	1000 pages	1000 pages	1000 pages
Hbb TV	●	●	●
HEVC/H.265	○	○	○
Childlock	●	●	●
Menue languages OSD	24 languages, D, GB, F, I, E, P, NL, DK, S, FIN, N, TR, GR, PL, CZ, SK, SLO, H, RUS, RO, BG, HR, LT,EE	24 languages, D, GB, F, I, E, P, NL, DK, S, FIN, N, TR, GR, PL, CZ, SK, SLO, H, RUS, RO, BG, HR, LT,EE	24 languages, D, GB, F, I, E, P, NL, DK, S, FIN, N, TR, GR, PL, CZ, SK, SLO, H, RUS, RO, BG, HR, LT,EE
Game mode	presets (user changeable) for sound and picture in HDMI-, Component- and PC-mode	presets (user changeable) for sound and picture in HDMI-, Component- and PC-mode	presets (user changeable) for sound and picture in HDMI-, Component- and PC-mode
Hotel mode	Simple hotel mode possible via service adjustment	Simple hotel mode possible via service adjustment	Simple hotel mode possible via service adjustment
Digi Link	●	●	●
Miracast	One Way	One Way	One Way
Special feature	○	○	○
Wifi	Internal	Internal	Internal
DLNA	●	●	●
DLNA Supported Format	PCM, WMA, MP3, AAC / WMV, MPEG, MPEG4-ASP, MPEG4-AVC, MPE-4, WMV3 / JPEG, GIF, BMP, PNG	PCM, WMA, MP3, AAC / WMV, MPEG, MPEG4-ASP, MPEG4-AVC, MPE-4, WMV3 / JPEG, GIF, BMP, PNG	PCM, WMA, MP3, AAC / WMV, MPEG, MPEG4-ASP, MPEG4-AVC, MPE-4, WMV3 / JPEG, GIF, BMP, PNG
Internet Applications	●	●	●
Netflix	●	●	●
Smart Inter@ctive TV 3.0	●	●	●
Online SW Update	●	●	●
RC over IP	smart phones/tablets	smart phones/tablets	smart phones/tablets
Bluetooth (TV)	●	●	●
Easy use remote control compatible	with headphone output and gyro function	with headphone output and gyro function	with headphone output and gyro function
TUNING			
Autom. Tuning System w. country select.	full automatic sorting	full automatic sorting	full automatic sorting
Manual fine tuning	●	●	●
Direct channel selection	●	●	●
Direct frequency selection	For cable tuning can be done by entering the frequency (MHz) in digital search menu	For cable tuning can be done by entering the frequency (MHz) in digital search menu	For cable tuning can be done by entering the frequency (MHz) in digital search menu
PAL/SECAM/BG/DK/I/L'/L	●	●	●
NTSC-Playback via Scart (3,58/4,43)	●	●	●
DVB reception			
Fully compliant to	EN 300 744 & revided NorDig II spec (regarding DVB-T front end performance)	EN 300 744 & revided NorDig II spec (regarding DVB-T front end performance)	EN 300 744 & revided NorDig II spec (regarding DVB-T front end performance)
Autmatic/manual channel search	● / ● - ATS type sorting & LCN type sorting	● / ● - ATS type sorting & LCN type sorting	● / ● - ATS type sorting & LCN type sorting
EPG (SI based)	●	●	●
EPG (Electronic Programme Guide)	8 days via DVB-T, DVB-T2, DVB-C, DVB-S2	8 days via DVB-T, DVB-C, DVB-S2	8 days via DVB-T, DVB-C, DVB-S2
- now/next	●	●	●
- scheduled	If broadcasted	If broadcasted	If broadcasted
- Exdended Event Info	If broadcasted	If broadcasted	If broadcasted
- Short Event Info	If broadcasted	If broadcasted	If broadcasted
VPS - VBI insertion	PDC based	PDC based	PDC based
Programme table	full automatic sorting	full automatic sorting	full automatic sorting

	55 VLE 8460 BP	55 VLE 8471 BL	55 VLE 8471 SL
DVB-C Front end			
Input frequency (MHz)	47 - 862 VHF & UHF	47 - 862 VHF & UHF	47 - 862 VHF & UHF
Imput level / Impedance	47 - 70dbµV / 75 Ohm	47 - 70dbµV / 75 Ohm	47 - 70dbµV / 75 Ohm
Demodulation / Symbol rate Ms/s	QAM 16/32/64/128/256 demodulation support (EN 300 429) 4,0…7,2 Msymbols/s	QAM 16/32/64/128/256 demodulation support (EN 300 429) 4,0…7,2 Msymbols/s	QAM 16/32/64/128/256 demodulation support (EN 300 429) 4,0…7,2 Msymbols/s
DVB-S2 Front end			
Input frequency range	950 MHz to 2150 MHz	950 MHz to 2150 MHz	950 MHz to 2150 MHz
Signal level	-25 to -80dBm (Only for DVB-S) -25 to -70dBm (Only for DVB-S2)	-25 to -80dBm (Only for DVB-S) -25 to -70dBm (Only for DVB-S2)	-25 to -80dBm (Only for DVB-S) -25 to -70dBm (Only for DVB-S2)
Demodulation	QPSK, 8PSK	QPSK, 8PSK	QPSK, 8PSK
Input symbol rate	1 - 45 Msps for DVB-S 5 - 30 Msps for DVB-S2	1 - 45 Msps for DVB-S 5 - 30 Msps for DVB-S2	1 - 45 Msps for DVB-S 5 - 30 Msps for DVB-S2
DiseqC 1.2 support	●	●	●
LNB power & Polarization	13/18V Selection / Vertical 22 KHz generation / Overload Protection	13/18V Selection / Vertical 22 KHz generation / Overload Protection	13/18V Selection / Vertical 22 KHz generation / Overload Protection
FEC MODE	Auto - QPSK-S: 1/2, 2/3, 3/4, 3/5, 5/6, 8/9, 9/10 QPSK-S2: 1/2, 2/3, 3/4, 3/5, 4/5, 5/6, 8/9, 9/10 8PSK: 2/3, 3/4, 3/5, 5/6, 8/9, 9/10	Auto - QPSK-S: 1/2, 2/3, 3/4, 3/5, 5/6, 8/9, 9/10 QPSK-S2: 1/2, 2/3, 3/4, 3/5, 4/5, 5/6, 8/9, 9/10 8PSK: 2/3, 3/4, 3/5, 5/6, 8/9, 9/10	Auto - QPSK-S: 1/2, 2/3, 3/4, 3/5, 5/6, 8/9, 9/10 QPSK-S2: 1/2, 2/3, 3/4, 3/5, 4/5, 5/6, 8/9, 9/10 8PSK: 2/3, 3/4, 3/5, 5/6, 8/9, 9/10
Unicable	●	●	●
DVB-T Front end			
Input frequency (MHz) / Loop through	177 - 862 VHF & UHF / ○	177 - 862 VHF & UHF / ○	177 - 862 VHF & UHF / ○
Input level / Impedance	-80 to 20/dBm / 75 Ohm	-80 to 20/dBm / 75 Ohm	-80 to 20/dBm / 75 Ohm
Modulation	COFDM 2/8 QPSK 16/64 QAM	COFDM 2/8 QPSK 16/64 QAM	COFDM 2/8 QPSK 16/64 QAM
FEC Mode	1/2, 2/3, 3/4, 5/6, 7/8	1/2, 2/3, 3/4, 5/6, 7/8	1/2, 2/3, 3/4, 5/6, 7/8
Activ antenna support	●	●	●
DVB-T2 Front end			
Input frequency range	177 - 862 VHF & UHF	○	○
Input level / Impedance	-75 to -35dBm / 75Ohm	○	○
Modulation	QPSK, 16QAM, 64QAM, 256QAM	○	○
FEC Mode	LDPC + BCH 1/2, 3/5, 2/3, 3/4, 4/5, 5/6	○	○
Activ antenna support	●	○	○
Video Decoder			
MPEG profiles	MP@ML, MP@HL, MPEG4 AVC H.264 HP@L4.0	MP@ML, MP@HL, MPEG4 AVC H.264 HP@L4.0	MP@ML, MP@HL, MPEG4 AVC H.264 HP@L4.0
Resolution	576i, 576p, 720p, 1080i, 1080p	576i, 576p, 720p, 1080i, 1080p	576i, 576p, 720p, 1080i, 1080p
Picture formats	Auto (WSS), 4:3 / 14:9 / 16:9 / Panorama / Letterbox / Subtitle	Auto (WSS), 4:3 / 14:9 / 16:9 / Panorama / Letterbox / Subtitle	Auto (WSS), 4:3 / 14:9 / 16:9 / Panorama / Letterbox / Subtitle
Audio Decoder			
Profiles	MPEG 4 , MPEG 2 layer I & II	MPEG 4 , MPEG 2 layer I & II	MPEG 4 , MPEG 2 layer I & II
AC 3 Output	SP/DIF	SP/DIF	SP/DIF
Modes	Mono, Dual Mono, Stereo, Joint Stereo	Mono, Dual Mono, Stereo, Joint Stereo	Mono, Dual Mono, Stereo, Joint Stereo
Software			
Service information processing	Dynamic PMT	Dynamic PMT	Dynamic PMT
DVB subtitling	●	●	●
Over air download (OTA)	DVB enhanced profile	DVB enhanced profile	DVB enhanced profile
Last station memory	from stand-by, as TV	from stand-by, as TV	from stand-by, as TV
Favourite mode	4x free	4x free	4x free
Mute function	●	●	●
USB part			
Recording	twin mode recording	twin mode recording	twin mode recording
Divx + HD	○	○	○
Repeat	●	●	●
File browser	●	●	●
Video file resolution (max.)	1920 x 1080	1920 x 1080	1920 x 1080
Supported files	.m4a, .aac, .jpg, .jpe, . bmp, .png, .mov, .mpg, .mpe, ,vob, .dat, .trp, .ts, .avi, .mp4, .mkv, ,div, H264	.m4a, .aac, .jpg, .jpe, . bmp, .png, .mov, .mpg, .mpe, ,vob, .dat, .trp, .ts, .avi, .mp4, .mkv, ,div, H264	.m4a, .aac, .jpg, .jpe, . bmp, .png, .mov, .mpg, .mpe, ,vob, .dat, .trp, .ts, .avi, .mp4, .mkv, ,div, H264
Supported subtitles	SRT, SSA, ASS, SMI, Video SUB	SRT, SSA, ASS, SMI, Video SUB	SRT, SSA, ASS, SMI, Video SUB
POWER SUPPLY / CABINET			
Power voltage	220-240V	220-240V	220-240V
Range of regulation			
Power frequency	50-60Hz	50-60Hz	50-60Hz
Power switch	Hard switch	Hard switch	Hard switch
Integrated supply	●	●	●
Plug-in AC adaptor	○	○	○
Energy class	A+	A+	A+
Nominal Power Consumption	84,1W	84,1W	84,1W
Stand-by Power Consumption	0,3W	0,3W	0,3W
Annual On-Mode Energy Consumption	123kWh	123kWh	123kWh
Cabinet without stand (WxHxD)	1242 x 750 x 62mm	1242 x 750 x 62mm	1242 x 750 x 62mm
Cabinet with stand (WxHxD)	1242 x 785 x 235mm	1242 x 785 x 235mm	1242 x 785 x 235mm
Weight - Unpacked	ca. 14,5kg	ca. 14,5kg	ca. 15,2kg
REAR PANEL CONNECTIONS			
Euro-AV-Socket AV1	Full wired	Full wired	Full wired
S-Video	Via Scart	Via Scart	Via Scart
Camera-AV	Via Scart	Via Scart	Via Scart
LAN	●	●	●
YUV input / progressive	via VGA	via VGA	via VGA
PC-input	VGA	VGA	VGA
PC-Audio in	●	●	●
HDMI 1.4 / 2.0	4 / 0	4 / 0	4 / 0
- MHL 2.0	via HDMI1	via HDMI1	via HDMI1
- ARC	via HDMI4	via HDMI4	via HDMI4
- 4k2k	○	○	○
- HD ready including HDCP	via HDMI	via HDMI	via HDMI
Common Interface	(CI+) x2	(CI+) x2	(CI+) x2
Headphones	3.5mm jack	3.5mm jack	3.5mm jack
Digital Audio out optical (SPDIF)	optical	optical	optical
Audio out	○	○	○
USB 2.0 / 3.0	2 / 1	2 / 1	2 / 1
Antenna for terrestrial reception	1 x Coaxial-socket for TV-tuner-in, according to DIN 45325	1 x Coaxial-socket for TV-tuner-in, according to DIN 45325	1 x Coaxial-socket for TV-tuner-in, according to DIN 45325
Antenna for satellite reception	1 x F-connector	1 x F-connector	1 x F-connector
DC-connector	○	○	○
Power supply plug	●	●	●
SUPPLIED ACCESSORIES			
Wi-Fi Dongle	○	○	○
Remote control (incl. battery)	TS3 + Comfort Remote	TP7	TP7
3D Glasses	x2	2	2
Power cord	●	●	●
Instruction manual	●	●	●
Wall fixture (mm)	Prepared for VESA standard adaptor 400 x 200	Prepared for VESA standard adaptor 400 x 200	Prepared for VESA standard adaptor 400 x 200
Stand	●	●	●
Stand Foot Distance			
Cleaning tissue	○	○	○

Technische Daten / Technical Data 55"

	55 VLE 8471 WL	55 VLE 8472 BH	55 VLX 8481 BL
Order No.	NUT000	NVX000	NVC000
Product Code	NUT	NVX	NVC
Country	DE; AT	FR; ES	DE; AT
Approbations	CE	CE	CE
Remote control	TP7	TS3	TS4
EAN	40 13833-00235 2	40 13833-00269 7	40 13833-00248 2
Color	White	Black	Black
DISPLAY			
Panel	55"/139 cm	55"/139 cm	55"/139 cm
Backlight	DIRECT LED (BMS)	DIRECT LED (BMS)	DIRECT LED (BMS)
Wide-screen format	●	●	●
3D	Active Shutter	Active Shutter	Active Shutter
2D/3D Converter	●	●	●
Local / Micro Dimming	○ / ○	○ / ○	○ / ○
Dynamic contrast	DCR PLUS	DCR PLUS	DCR PLUS
HDR / Wide Color Gamut	○ / ○	○ / ○	○ / ○
Panel Frequency	50Hz	50Hz	100Hz
Physical display resolution max. pixel	FHD (1.920x1.080)	FHD (1.920x1.080)	UHD (3.840x2.160)
PICTURE			
Motion Picture Improvement (MEMC)	●	●	●
Motion Adaptive Deinterlacing	3D DeInterlacer	3D DeInterlacer	3D DeInterlacer
Line Flicker Reduction	●	●	●
Digital Color Transition Improv. (DCTI)	●	●	●
Digital Combfilter	3D	3D	3D
Digital Luminance Trans. Improv. (DLTI)	●	●	●
Picture Noise Reduction	●	●	●
Preset picture modes	User, Vivid, Natural, Movie, Sports	User, Vivid, Natural, Movie, Sports	User, Vivid, Natural, Movie, Sports
Aspect ratios (Format switching)	Auto (WSS), 4:3 / 16:9 / 14:9 / Letterbox / Subtitle / Panorama	Auto (WSS), 4:3 / 16:9 / 14:9 / Letterbox / Subtitle / Panorama	Auto (WSS), 4:3 / 16:9 / 14:9 / Letterbox / Subtitle / Panorama
PIP	○	○	○
PAT: Split screen (PICTURE + TEXT)	●	●	●
PAP: Double Window (PICT. + PICT.)	○	○	○
Picture freezing	●	●	●
Zoom with point function	●	●	●
Blue Background	Possible via service adjustment	Possible via service adjustment	Possible via service adjustment
AUDIO			
Mono/Stereo/Nicam	● / ● / ●	● / ● / ●	● / ● / ●
Loudspeaker	2 wide band at the front side	2 wide band at the front side	2 wide band at the front side
SRS	●	●	●
Dolby digital	●	●	●
Subwoofer	10/20W nominal/music power	10/20W nominal/music power	10/20W nominal/music power
AVL (Audio Volume Level)	●	●	●
Equalizer	5 Band	5 Band	5 Band
Space Sound Effect	○	○	○
Sound preset	natural, music, speech, user	natural, music, speech, user	natural, music, speech, user
Audio amplifier	2 x 15/30W nominal/music power (R/L)	2 x 15/30W nominal/music power (R/L)	2 x 15/30W nominal/music power (R/L)
CHASSIS			
TV-Chassis	KT	KT	KT
Scaler	MSTAR ARM	MSTAR ARM	MSTAR ARM
Keyboard	Joystick	Joystick	Joystick
ELECTRONIC			
Stand by indicator	Blue Led	Blue Led	Blue Led
Programmable off timer	●	●	●
Programmable on timer	●	●	●
Zap / Swap	● / ○	● / ○	● / ○
Programme Edit	●	●	●
Auto switch off	●	●	●
Programme memory TV/AV (opt.)	100 Analog / 1000 T / 1000 C / 6000 S2 / AV	100 Analog / 1000 T / 1000 C / AV	100 Analog / 1000 T / 1000 C / 6000 S2 / AV
Teletext/Fasttext/Toptext	● / ● / ●	● / ● / ●	● / ● / ●
Teletext options	1000 pages	1000 pages	1000 pages
Hbb TV	●	●	●
HEVC/H.265	○	○	○
Childlock	●	●	●
Menue languages OSD	24 languages, D, GB, F, I, E, P, NL, DK, S, FIN, N, TR, GR, PL, CZ, SK, SLO, H, RUS, RO, BG, HR, LT,EE	24 languages, D, GB, F, I, E, P, NL, DK, S, FIN, N, TR, GR, PL, CZ, SK, SLO, H, RUS, RO, BG, HR, LT,EE	24 languages, D, GB, F, I, E, P, NL, DK, S, FIN, N, TR, GR, PL, CZ, SK, SLO, H, RUS, RO, BG, HR, LT,EE
Game mode	presets (user changeable) for sound and picture in HDMI-, Component- and PC-mode	presets (user changeable) for sound and picture in HDMI-, Component- and PC-mode	presets (user changeable) for sound and picture in HDMI-, Component- and PC-mode
Hotel mode	Simple hotel mode possible via service adjustment	Simple hotel mode possible via service adjustment	Simple hotel mode possible via service adjustment
Digi Link	●	●	●
Miracast	One Way	One Way	One Way
Special feature	○	○	○
Wifi	Internal	Internal	Internal
DLNA	●	●	●
DLNA Supported Format	PCM, WMA, MP3, AAC / WMV, MPEG, MPEG4-ASP, MPEG4-AVC, MPE-4, WMV3 / JPEG, GIF, BMP, PNG	PCM, WMA, MP3, AAC / WMV, MPEG, MPEG4-ASP, MPEG4-AVC, MPE-4, WMV3 / JPEG, GIF, BMP, PNG	PCM, WMA, MP3, AAC / WMV, MPEG, MPEG4-ASP, MPEG4-AVC, MPE-4, WMV3 / JPEG, GIF, BMP, PNG
Internet Applications	●	●	●
Netflix	●	●	●
Smart Inter@ctive TV 3.0	●	●	●
Online SW Update	●	●	●
RC over IP	smart phones/tablets	smart phones/tablets	smart phones/tablets
Bluetooth (TV)	●	●	●
Easy use remote control compatible	with headphone output and gyro function	with headphone output and gyro function	with headphone output and gyro function
TUNING			
Autom. Tuning System w. country select.	full automatic sorting	full automatic sorting	full automatic sorting
Manual fine tuning	●	●	●
Direct channel selection	●	●	●
Direct frequency selection	For cable tuning can be done by entering the frequency (MHz) in digital search menu	For cable tuning can be done by entering the frequency (MHz) in digital search menu	For cable tuning can be done by entering the frequency (MHz) in digital search menu
PAL/SECAM/BG/DK/I/L'/L	●	●	●
NTSC-Playback via Scart (3,58/4,43)	●	●	●
DVB reception			
Fully compliant to	EN 300 744 & revided NorDig II spec (regarding DVB-T front end performance)	EN 300 744 & revided NorDig II spec (regarding DVB-T front end performance)	EN 300 744 & revided NorDig II spec (regarding DVB-T front end performance)
Autmatic/manual channel search	● / ● - ATS type sorting & LCN type sorting	● / ● - ATS type sorting & LCN type sorting	● / ● - ATS type sorting & LCN type sorting
EPG (SI based)	●	●	●
EPG (Electronic Programme Guide)	8 days via DVB-T, DVB-C, DVB-S2	8 days via DVB-T, DVB-C	8 days via DVB-T, DVB-C, DVB-S2
- now/next	●	●	●
- scheduled	If broadcasted	If broadcasted	If broadcasted
- Exdended Event Info	If broadcasted	If broadcasted	If broadcasted
- Short Event Info	If broadcasted	If broadcasted	If broadcasted
VPS - VBI insertion	PDC based	PDC based	PDC based
Programme table	full automatic sorting	full automatic sorting	full automatic sorting

	55 VLE 8471 WL	55 VLE 8472 BH	55 VLX 8481 BL
DVB-C Front end			
Input frequency (MHz)	47 - 862 VHF & UHF	47 - 862 VHF & UHF	47 - 862 VHF & UHF
Imput level / Impedance	47 - 70dbµV / 75 Ohm	47 - 70dbµV / 75 Ohm	47 - 70dbµV / 75 Ohm
Demodulation / Symbol rate Ms/s	QAM 16/32/64/128/256 demodulation support (EN 300 429) 4,0…7,2 Msymbols/s	QAM 16/32/64/128/256 demodulation support (EN 300 429) 4,0…7,2 Msymbols/s	QAM 16/32/64/128/256 demodulation support (EN 300 429) 4,0…7,2 Msymbols/s
DVB-S2 Front end			
Input frequency range	950 MHz to 2150 MHz	○	950 MHz to 2150 MHz
Signal level	-25 to -80dBm (Only for DVB-S) -25 to -70dBm (Only for DVB-S2)	○	-25 to -80dBm (Only for DVB-S) -25 to -70dBm (Only for DVB-S2)
Demodulation	QPSK, 8PSK	○	QPSK, 8PSK
Input symbol rate	1 - 45 Msps for DVB-S 5 - 30 Msps for DVB-S2	○	1 - 45 Msps for DVB-S 5 - 30 Msps for DVB-S2
DiseqC 1.2 support	●	○	●
LNB power & Polarization	13/18V Selection / Vertical 22 KHz generation / Overload Protection	○	13/18V Selection / Vertical 22 KHz generation / Overload Protection
FEC MODE	Auto - QPSK-S: 1/2, 2/3, 3/4, 3/5, 5/6, 8/9, 9/10 QPSK-S2: 1/2, 2/3, 3/4, 3/5, 4/5, 5/6, 8/9, 9/10 8PSK: 2/3, 3/4, 3/5, 5/6, 8/9, 9/10	○	Auto - QPSK-S: 1/2, 2/3, 3/4, 3/5, 5/6, 8/9, 9/10 QPSK-S2: 1/2, 2/3, 3/4, 3/5, 4/5, 5/6, 8/9, 9/10 8PSK: 2/3, 3/4, 3/5, 5/6, 8/9, 9/10
Unicable	●	○	●
DVB-T Front end			
Input frequency (MHz) / Loop through	177 - 862 VHF & UHF / ○	177 - 862 VHF & UHF / ○	177 - 862 VHF & UHF / ○
Input level / Impedance	-80 to 20/dBm / 75 Ohm	-80 to 20/dBm / 75 Ohm	-80 to 20/dBm / 75 Ohm
Modulation	COFDM 2/8 QPSK 16/64 QAM	COFDM 2/8 QPSK 16/64 QAM	COFDM 2/8 QPSK 16/64 QAM
FEC Mode	1/2, 2/3, 3/4, 5/6, 7/8	1/2, 2/3, 3/4, 5/6, 7/8	1/2, 2/3, 3/4, 5/6, 7/8
Activ antenna support	●	●	●
DVB-T2 Front end			
Input frequency range	○	○	○
Input level / Impedance	○	○	○
Modulation	○	○	○
FEC Mode	○	○	○
Activ antenna support	○	○	○
Video Decoder			
MPEG profiles	MP@ML, MP@HL, MPEG4 AVC H.264 HP@L4.0	MP@ML, MP@HL, MPEG4 AVC H.264 HP@L4.0	MP@ML, MP@HL, MPEG4 AVC H.264 HP@L4.0
Resolution	576i, 576p, 720p, 1080i, 1080p	576i, 576p, 720p, 1080i, 1080p	576i, 576p, 720p, 1080i, 1080p
Picture formats	Auto (WSS), 4:3 / 14:9 / 16:9 / Panorama / Letterbox / Subtitle	Auto (WSS), 4:3 / 14:9 / 16:9 / Panorama / Letterbox / Subtitle	Auto (WSS), 4:3 / 14:9 / 16:9 / Panorama / Letterbox / Subtitle
Audio Decoder			
Profiles	MPEG 4 , MPEG 2 layer I & II	MPEG 4 , MPEG 2 layer I & II	MPEG 4 , MPEG 2 layer I & II
AC 3 Output	SP/DIF	SP/DIF	SP/DIF
Modes	Mono, Dual Mono, Stereo, Joint Stereo	Mono, Dual Mono, Stereo, Joint Stereo	Mono, Dual Mono, Stereo, Joint Stereo
Software			
Service information processing	Dynamic PMT	Dynamic PMT	Dynamic PMT
DVB subtitling	●	●	●
Over air download (OTA)	DVB enhanced profile	DVB enhanced profile	DVB enhanced profile
Last station memory	from stand-by, as TV	from stand-by, as TV	from stand-by, as TV
Favourite mode	4x free	4x free	4x free
Mute function	●	●	●
USB part			
Recording	twin mode recording	twin mode recording	twin mode recording
Divx + HD	○	○	○
Repeat	●	●	●
File browser	●	●	●
Video file resolution (max.)	1920 x 1080	1920 x 1080	1920 x 1080
Supported files	.m4a, .aac, .jpg, .jpe, . bmp, .png, .mov, .mpg, .mpe, ,vob, .dat, .trp, .ts, .avi, .mp4, .mkv, ,div, H264	.m4a, .aac, .jpg, .jpe, . bmp, .png, .mov, .mpg, .mpe, ,vob, .dat, .trp, .ts, .avi, .mp4, .mkv, ,div, H264	.m4a, .aac, .jpg, .jpe, . bmp, .png, .mov, .mpg, .mpe, ,vob, .dat, .trp, .ts, .avi, .mp4, .mkv, ,div, H264
Supported subtitles	SRT, SSA, ASS, SMI, Video SUB	SRT, SSA, ASS, SMI, Video SUB	SRT, SSA, ASS, SMI, Video SUB
POWER SUPPLY / CABINET			
Power voltage	220-240V	220-240V	220-240V
Range of regulation			
Power frequency	50-60Hz	50-60Hz	50-60Hz
Power switch	Hard switch	Hard switch	Hard switch
Integrated supply	●	●	●
Plug-in AC adaptor	○	○	○
Energy class	A+	A+	A
Nominal Power Consumption	84,1W	84,1W	110W
Stand-by Power Consumption	0,3W	0,3W	0,3W
Annual On-Mode Energy Consumption	123kWh	123kWh	161kWh
Cabinet without stand (WxHxD)	1242 x 750 x 62mm	1242 x 750 x 62mm	1242 x 750 x 62mm
Cabinet with stand (WxHxD)	1242 x 785 x 235mm	1242 x 785 x 235mm	1242 x 785 x 235mm
Weight - Unpacked	ca. 15,1kg	ca. 15,0kg	ca. 14,4kg
REAR PANEL CONNECTIONS			
Euro-AV-Socket AV1	Full wired	Full wired	Full wired
S-Video	Via Scart	Via Scart	Via Scart
Camera-AV	Via Scart	Via Scart	Via Scart
LAN	●	●	●
YUV input / progressive	via VGA	via VGA	via VGA
PC-input	VGA	VGA	VGA
PC-Audio in	●	●	●
HDMI 1.4 / 2.0	4 / 0	4 / 0	2 / 2
- MHL 2.0	via HDMI1	via HDMI1	via HDMI1
- ARC	via HDMI4	via HDMI4	via HDMI4
- 4k2k	○	○	via HDMI3/4
- HD ready including HDCP	via HDMI	via HDMI	via HDMI
Common Interface	(CI+) x2	(CI+) x2	(CI+) x2
Headphones	3.5mm jack	3.5mm jack	3.5mm jack
Digital Audio out optical (SPDIF)	optical	optical	optical
Audio out	○	○	○
USB 2.0 / 3.0	2 / 1	2 / 1	2 / 1
Antenna for terrestrial reception	1 x Coaxial-socket for TV-tuner-in, according to DIN 45325	1 x Coaxial-socket for TV-tuner-in, according to DIN 45325	1 x Coaxial-socket for TV-tuner-in, according to DIN 45325
Antenna for satellite reception	1 x F-connector	○	1 x F-connector
DC-connector	○	○	○
Power supply plug	●	●	●
SUPPLIED ACCESSORIES			
Wi-Fi Dongle	○	○	○
Remote control (incl. battery)	TP7	TS3	TS4
3D Glasses	2	x2	2
Power cord	●	●	●
Instruction manual	●	●	●
Wall fixture (mm)	Prepared for VESA standard adaptor 400 x 200	Prepared for VESA standard adaptor 400 x 200	Prepared for VESA standard adaptor 400 x 200
Stand	●	●	aluminium stand
Stand Foot Distance			
Cleaning tissue	○	○	○

Technische Daten / Technical Data 55"

	55 VLX 8481 SL	55 VLX 8481 WL	55 VLX 8484 BL
Order No.	NVD000	NVE000	NVZ000
Product Code	NVD	NVE	NVZ
Country	DE; AT	DE; AT	FR; ES; IT
Approbations	CE	CE	CE
Remote control	TS4	TS4	TS4
EAN	40 13833-00249 9	40 13833-00250 5	40 13833-00271 0
Color	Silver	White	Black
DISPLAY			
Panel	55"/139 cm	55"/139 cm	55"/139 cm
Backlight	DIRECT LED (BMS)	DIRECT LED (BMS)	DIRECT LED (BMS)
Wide-screen format	●	●	●
3D	Active Shutter	Active Shutter	Active Shutter
2D/3D Converter	●	●	●
Local / Micro Dimming	○ / ○	○ / ○	○ / ○
Dynamic contrast	DCR PLUS	DCR PLUS	DCR PLUS
HDR / Wide Color Gamut	○ / ○	○ / ○	○ / ○
Panel Frequency	100Hz	100Hz	100Hz
Physical display resolution max. pixel	UHD (3.840x2.160)	UHD (3.840x2.160)	UHD (3.840x2.160)
PICTURE			
Motion Picture Improvement (MEMC)	●	●	●
Motion Adaptive Deinterlacing	3D DeInterlacer	3D DeInterlacer	3D DeInterlacer
Line Flicker Reduction	●	●	●
Digital Color Transition Improv. (DCTI)	●	●	●
Digital Combfilter	3D	3D	3D
Digital Luminance Trans. Improv. (DLTI)	●	●	●
Picture Noise Reduction	●	●	●
Preset picture modes	User, Vivid, Natural, Movie, Sports	User, Vivid, Natural, Movie, Sports	User, Vivid, Natural, Movie, Sports
Aspect ratios (Format switching)	Auto (WSS), 4:3 / 16:9 / 14:9 / Letterbox / Subtitle / Panorama	Auto (WSS), 4:3 / 16:9 / 14:9 / Letterbox / Subtitle / Panorama	Auto (WSS), 4:3 / 16:9 / 14:9 / Letterbox / Subtitle / Panorama
PIP	○	○	○
PAT: Split screen (PICTURE + TEXT)	●	●	●
PAP: Double Window (PICT. + PICT.)	○	○	○
Picture freezing	●	●	●
Zoom with point function	●	●	●
Blue Background	Possible via service adjustment	Possible via service adjustment	Possible via service adjustment
AUDIO			
Mono/Stereo/Nicam	● / ● / ●	● / ● / ●	● / ● / ●
Loudspeaker	2 wide band at the front side	2 wide band at the front side	2 wide band at the front side
SRS	●	●	●
Dolby digital	●	●	●
Subwoofer	10/20W nominal/music power	10/20W nominal/music power	10/20W nominal/music power
AVL (Audio Volume Level)	●	●	●
Equalizer	5 Band	5 Band	5 Band
Space Sound Effect	○	○	○
Sound preset	natural, music, speech, user	natural, music, speech, user	natural, music, speech, user
Audio amplifier	2 x 15/30W nominal/music power (R/L)	2 x 15/30W nominal/music power (R/L)	2 x 15/30W nominal/music power (R/L)
CHASSIS			
TV-Chassis	KT	KT	KT
Scaler	MSTAR ARM	MSTAR ARM	MSTAR ARM
Keyboard	Joystick	Joystick	Joystick
ELECTRONIC			
Stand by indicator	Blue Led	Blue Led	Blue Led
Programmable off timer	●	●	●
Programmable on timer	●	●	●
Zap / Swap	● / ○	● / ○	● / ○
Programme Edit	●	●	●
Auto switch off	●	●	●
Programme memory TV/AV (opt.)	100 Analog / 1000 T / 1000 C / 6000 S2 / AV	100 Analog / 1000 T / 1000 C / 6000 S2 / AV	100 Analog / 1000 T / 1000 C / 6000 S2 / AV
Teletext/Fasttext/Toptext	● / ● / ●	● / ● / ●	● / ● / ●
Teletext options	1000 pages	1000 pages	1000 pages
Hbb TV	●	●	●
HEVC/H.265	○	○	○
Childlock	●	●	●
Menue languages OSD	24 languages, D, GB, F, I, E, P, NL, DK, S, FIN, N, TR, GR, PL, CZ, SK, SLO, H, RUS, RO, BG, HR, LT,EE	24 languages, D, GB, F, I, E, P, NL, DK, S, FIN, N, TR, GR, PL, CZ, SK, SLO, H, RUS, RO, BG, HR, LT,EE	24 languages, D, GB, F, I, E, P, NL, DK, S, FIN, N, TR, GR, PL, CZ, SK, SLO, H, RUS, RO, BG, HR, LT,EE
Game mode	presets (user changeable) for sound and picture in HDMI-, Component- and PC-mode	presets (user changeable) for sound and picture in HDMI-, Component- and PC-mode	presets (user changeable) for sound and picture in HDMI-, Component- and PC-mode
Hotel mode	Simple hotel mode possible via service adjustment	Simple hotel mode possible via service adjustment	Simple hotel mode possible via service adjustment
Digi Link	●	●	●
Miracast	One Way	One Way	One Way
Special feature	○	○	○
Wifi	Internal	Internal	Internal
DLNA	●	●	●
DLNA Supported Format	PCM, WMA, MP3, AAC / WMV, MPEG, MPEG4-ASP, MPEG4-AVC, MPE-4, WMV3 / JPEG, GIF, BMP, PNG	PCM, WMA, MP3, AAC / WMV, MPEG, MPEG4-ASP, MPEG4-AVC, MPE-4, WMV3 / JPEG, GIF, BMP, PNG	PCM, WMA, MP3, AAC / WMV, MPEG, MPEG4-ASP, MPEG4-AVC, MPE-4, WMV3 / JPEG, GIF, BMP, PNG
Internet Applications	●	●	●
Netflix	●	●	●
Smart Inter@ctive TV 3.0	●	●	●
Online SW Update	●	●	●
RC over IP	smart phones/tablets	smart phones/tablets	smart phones/tablets
Bluetooth (TV)	●	●	●
Easy use remote control compatible	with headphone output and gyro function	with headphone output and gyro function	with headphone output and gyro function
TUNING			
Autom. Tuning System w. country select.	full automatic sorting	full automatic sorting	full automatic sorting
Manual fine tuning	●	●	●
Direct channel selection	●	●	●
Direct frequency selection	For cable tuning can be done by entering the frequency (MHz) in digital search menu	For cable tuning can be done by entering the frequency (MHz) in digital search menu	For cable tuning can be done by entering the frequency (MHz) in digital search menu
PAL/SECAM/BG/DK/I/L'/L	●	●	●
NTSC-Playback via Scart (3,58/4,43)	●	●	●
DVB reception			
Fully compliant to	EN 300 744 & revided NorDig II spec (regarding DVB-T front end performance)	EN 300 744 & revided NorDig II spec (regarding DVB-T front end performance)	EN 300 744 & revided NorDig II spec (regarding DVB-T front end performance)
Autmatic/manual channel search	● / ● - ATS type sorting & LCN type sorting	● / ● - ATS type sorting & LCN type sorting	● / ● - ATS type sorting & LCN type sorting
EPG (SI based)	●	●	●
EPG (Electronic Programme Guide)	8 days via DVB-T, DVB-C, DVB-S2	8 days via DVB-T, DVB-C, DVB-S2	8 days via DVB-T, DVB-C, DVB-S2
- now/next	●	●	●
- scheduled	If broadcasted	If broadcasted	If broadcasted
- Exdended Event Info	If broadcasted	If broadcasted	If broadcasted
- Short Event Info	If broadcasted	If broadcasted	If broadcasted
VPS - VBI insertion	PDC based	PDC based	PDC based
Programme table	full automatic sorting	full automatic sorting	full automatic sorting

	55 VLX 8481 SL	55 VLX 8481 WL	55 VLX 8484 BL
DVB-C Front end			
Input frequency (MHz)	47 - 862 VHF & UHF	47 - 862 VHF & UHF	47 - 862 VHF & UHF
Imput level / Impedance	47 - 70dbµV / 75 Ohm	47 - 70dbµV / 75 Ohm	47 - 70dbµV / 75 Ohm
Demodulation / Symbol rate Ms/s	QAM 16/32/64/128/256 demodulation support (EN 300 429) 4,0…7,2 Msymbols/s	QAM 16/32/64/128/256 demodulation support (EN 300 429) 4,0…7,2 Msymbols/s	QAM 16/32/64/128/256 demodulation support (EN 300 429) 4,0…7,2 Msymbols/s
DVB-S2 Front end			
Input frequency range	950 MHz to 2150 MHz	950 MHz to 2150 MHz	950 MHz to 2150 MHz
Signal level	-25 to -80dBm (Only for DVB-S) -25 to -70dBm (Only for DVB-S2)	-25 to -80dBm (Only for DVB-S) -25 to -70dBm (Only for DVB-S2)	-25 to -80dBm (Only for DVB-S) -25 to -70dBm (Only for DVB-S2)
Demodulation	QPSK, 8PSK	QPSK, 8PSK	QPSK, 8PSK
Input symbol rate	1 - 45 Msps for DVB-S 5 - 30 Msps for DVB-S2	1 - 45 Msps for DVB-S 5 - 30 Msps for DVB-S2	1 - 45 Msps for DVB-S 5 - 30 Msps for DVB-S2
DiseqC 1.2 support	●	●	●
LNB power & Polarization	13/18V Selection / Vertical 22 KHz generation / Overload Protection	13/18V Selection / Vertical 22 KHz generation / Overload Protection	13/18V Selection / Vertical 22 KHz generation / Overload Protection
FEC MODE	Auto - QPSK-S: 1/2, 2/3, 3/4, 3/5, 5/6, 8/9, 9/10 QPSK-S2: 1/2, 2/3, 3/4, 3/5, 4/5, 5/6, 8/9, 9/10 8PSK: 2/3, 3/4, 3/5, 5/6, 8/9, 9/10	Auto - QPSK-S: 1/2, 2/3, 3/4, 3/5, 5/6, 8/9, 9/10 QPSK-S2: 1/2, 2/3, 3/4, 3/5, 4/5, 5/6, 8/9, 9/10 8PSK: 2/3, 3/4, 3/5, 5/6, 8/9, 9/10	Auto - QPSK-S: 1/2, 2/3, 3/4, 3/5, 5/6, 8/9, 9/10 QPSK-S2: 1/2, 2/3, 3/4, 3/5, 4/5, 5/6, 8/9, 9/10 8PSK: 2/3, 3/4, 3/5, 5/6, 8/9, 9/10
Unicable	●	●	●
DVB-T Front end			
Input frequency (MHz) / Loop through	177 - 862 VHF & UHF / ○	177 - 862 VHF & UHF / ○	177 - 862 VHF & UHF / ○
Input level / Impedance	-80 to 20/dBm / 75 Ohm	-80 to 20/dBm / 75 Ohm	-80 to 20/dBm / 75 Ohm
Modulation	COFDM 2/8 QPSK 16/64 QAM	COFDM 2/8 QPSK 16/64 QAM	COFDM 2/8 QPSK 16/64 QAM
FEC Mode	1/2, 2/3, 3/4, 5/6, 7/8	1/2, 2/3, 3/4, 5/6, 7/8	1/2, 2/3, 3/4, 5/6, 7/8
Activ antenna support	●	●	●
DVB-T2 Front end			
Input frequency range	○	○	○
Input level / Impedance	○	○	○
Modulation	○	○	○
FEC Mode	○	○	○
Activ antenna support	○	○	○
Video Decoder			
MPEG profiles	MP@ML, MP@HL, MPEG4 AVC H.264 HP@L4.0	MP@ML, MP@HL, MPEG4 AVC H.264 HP@L4.0	MP@ML, MP@HL, MPEG4 AVC H.264 HP@L4.0
Resolution	576i, 576p, 720p, 1080i, 1080p	576i, 576p, 720p, 1080i, 1080p	576i, 576p, 720p, 1080i, 1080p
Picture formats	Auto (WSS), 4:3 / 14:9 / 16:9 / Panorama / Letterbox / Subtitle	Auto (WSS), 4:3 / 14:9 / 16:9 / Panorama / Letterbox / Subtitle	Auto (WSS), 4:3 / 14:9 / 16:9 / Panorama / Letterbox / Subtitle
Audio Decoder			
Profiles	MPEG 4 , MPEG 2 layer I & II	MPEG 4 , MPEG 2 layer I & II	MPEG 4 , MPEG 2 layer I & II
AC 3 Output	SP/DIF	SP/DIF	SP/DIF
Modes	Mono, Dual Mono, Stereo, Joint Stereo	Mono, Dual Mono, Stereo, Joint Stereo	Mono, Dual Mono, Stereo, Joint Stereo
Software			
Service information processing	Dynamic PMT	Dynamic PMT	Dynamic PMT
DVB subtitling	●	●	●
Over air download (OTA)	DVB enhanced profile	DVB enhanced profile	DVB enhanced profile
Last station memory	from stand-by, as TV	from stand-by, as TV	from stand-by, as TV
Favourite mode	4x free	4x free	4x free
Mute function	●	●	●
USB part			
Recording	twin mode recording	twin mode recording	twin mode recording
Divx + HD	○	○	●
Repeat	●	●	●
File browser	●	●	●
Video file resolution (max.)	1920 x 1080	1920 x 1080	1920 x 1080
Supported files	.m4a, .aac, .jpg, .jpe, . bmp, .png, .mov, .mpg, .mpe, ,vob, .dat, .trp, .ts, .avi, .mp4, .mkv, ,div, H264	.m4a, .aac, .jpg, .jpe, . bmp, .png, .mov, .mpg, .mpe, ,vob, .dat, .trp, .ts, .avi, .mp4, .mkv, ,div, H264	.m4a, .aac, .jpg, .jpe, . bmp, .png, .mov, divx, .mpg, .mpe, ,vob, .dat, .trp, .ts, .avi, .mp4, .mkv, ,div, H264
Supported subtitles	SRT, SSA, ASS, SMI, Video SUB	SRT, SSA, ASS, SMI, Video SUB	SRT, SSA, ASS, SMI, Video SUB
POWER SUPPLY / CABINET			
Power voltage	220-240V	220-240V	220-240V
Range of regulation			
Power frequency	50-60Hz	50-60Hz	50-60Hz
Power switch	Hard switch	Hard switch	Hard switch
Integrated supply	●	●	●
Plug-in AC adaptor	○	○	○
Energy class	A	A	A
Nominal Power Consumption	110W	110W	110W
Stand-by Power Consumption	0,3W	0,3W	0,3W
Annual On-Mode Energy Consumption	161kWh	161kWh	161kWh
Cabinet without stand (WxHxD)	1242 x 750 x 62mm	1242 x 750 x 62mm	1242 x 750 x 62mm
Cabinet with stand (WxHxD)	1242 x 785 x 235mm	1242 x 785 x 235mm	1242 x 785 x 235mm
Weight - Unpacked	ca. 14,4kg	ca. 14,4kg	ca. 14,4kg
REAR PANEL CONNECTIONS			
Euro-AV-Socket AV1	Full wired	Full wired	Full wired
S-Video	Via Scart	Via Scart	Via Scart
Camera-AV	Via Scart	Via Scart	Via Scart
LAN	●	●	●
YUV input / progressive	via VGA	via VGA	via VGA
PC-input	VGA	VGA	VGA
PC-Audio in	●	●	●
HDMI 1.4 / 2.0	2 / 2	2 / 2	2 / 2
- MHL 2.0	via HDMI1	via HDMI1	via HDMI1
- ARC	via HDMI4	via HDMI4	via HDMI4
- 4k2k	via HDMI3/4	via HDMI3/4	via HDMI3/4
- HD ready including HDCP	via HDMI	via HDMI	via HDMI
Common Interface	(CI+) x2	(CI+) x2	(CI+) x2
Headphones	3.5mm jack	3.5mm jack	3.5mm jack
Digital Audio out optical (SPDIF)	optical	optical	optical
Audio out	○	○	○
USB 2.0 / 3.0	2 / 1	2 / 1	2 / 1
Antenna for terrestrial reception	1 x Coaxial-socket for TV-tuner-in, according to DIN 45325	1 x Coaxial-socket for TV-tuner-in, according to DIN 45325	1 x Coaxial-socket for TV-tuner-in, according to DIN 45325
Antenna for satellite reception	1 x F-connector	1 x F-connector	1 x F-connector
DC-connector	○	○	○
Power supply plug	●	●	●
SUPPLIED ACCESSORIES			
Wi-Fi Dongle	○	○	○
Remote control (incl. battery)	TS4	TS4	TS4
3D Glasses	x2	x2	x2
Power cord	●	●	●
Instruction manual	●	●	●
Wall fixture (mm)	Prepared for VESA standard adaptor 400 x 200	Prepared for VESA standard adaptor 400 x 200	Prepared for VESA standard adaptor 400 x 200
Stand	aluminium stand	aluminium stand	aluminium stand
Stand Foot Distance			
Cleaning tissue	○	○	○

Technische Daten / Technical Data 55"

	55 VLX 9470 BP	Lugano 55 CLX 8485 SL
Order No.	NWJ000	NVG000
Product Code	NWJ	NVG
Country	SE; NO; DK; FI	DE; AT
Approbations	CE	CE
Remote control	TS4+ Comfort Remote	TS4
EAN	40 13833-00282 6	40 13833-00252 9
Color	Black	Silver
DISPLAY		
Panel	55"/139 cm	55"/139 cm
Backlight	DIRECT LED (BMS)	DIRECT LED (BMS)
Wide-screen format	●	●
3D	Active Shutter	Active Shutter
2D/3D Converter	●	●
Local / Micro Dimming	○ / ○	○ / ○
Dynamic contrast	DCR PLUS	DCR PLUS
HDR / Wide Color Gamut	○ / ○	○ / ○
Panel Frequency	100Hz	100Hz
Physical display resolution max. pixel	UHD (3.840x2.160)	UHD (3.840x2.160)
PICTURE		
Motion Picture Improvement (MEMC)	●	●
Motion Adaptive Deinterlacing	3D DeInterlacer	3D DeInterlacer
Line Flicker Reduction	●	●
Digital Color Transition Improv. (DCTI)	●	●
Digital Combfilter	3D	3D
Digital Luminance Trans. Improv. (DLTI)	●	●
Picture Noise Reduction	●	●
Preset picture modes	User, Vivid, Natural, Movie, Sports	User, Vivid, Natural, Movie, Sports
Aspect ratios (Format switching)	Auto (WSS), 4:3 / 16:9 / 14:9 / Letterbox / Subtitle / Panorama	Auto (WSS), 4:3 / 16:9 / 14:9 / Letterbox / Subtitle / Panorama
PIP	○	○
PAT: Split screen (PICTURE + TEXT)	●	●
PAP: Double Window (PICT. + PICT.)	○	○
Picture freezing	●	●
Zoom with point function	●	●
Blue Background	Possible via service adjustment	Possible via service adjustment
AUDIO		
Mono/Stereo/Nicam	● / ● / ●	● / ● / ●
Loudspeaker	2 wide band at the front side	2 wide band at the front side
SRS	●	●
Dolby digital	●	●
Subwoofer	10/20W nominal/music power	10/20W nominal/music power
AVL (Audio Volume Level)	●	●
Equalizer	5 Band	5 Band
Space Sound Effect	○	○
Sound preset	natural, music, speech, user	natural, music, speech, user
Audio amplifier	2 x 15/30W nominal/music power (R/L)	2 x 15/30W nominal/music power (R/L)
CHASSIS		
TV-Chassis	KT	KT
Scaler	MSTAR ARM	MSTAR ARM
Keyboard	Joystick	Joystick
ELECTRONIC		
Stand by indicator	Blue Led	Blue Led
Programmable off timer	●	●
Programmable on timer	●	●
Zap / Swap	● / ○	● / ○
Programme Edit	●	●
Auto switch off	●	●
Programme memory TV/AV (opt.)	100 Analog / 1000 T / 1000 T2 / 1000 C / 6000 S2 / AV	100 Analog / 1000 T / 1000 C / 6000 S2 / AV
Teletext/Fasttext/Toptext	● / ● / ●	● / ● / ●
Teletext options	1000 pages	1000 pages
Hbb TV	●	●
HEVC/H.265	○	○
Childlock	●	●
Menue languages OSD	24 languages, D, GB, F, I, E, P, NL, DK, S, FIN, N, TR, GR, PL, CZ, SK, SLO, H, RUS, RO, BG, HR, LT,EE	24 languages, D, GB, F, I, E, P, NL, DK, S, FIN, N, TR, GR, PL, CZ, SK, SLO, H, RUS, RO, BG, HR, LT,EE
Game mode	presets (user changeable) for sound and picture in HDMI-, Component- and PC-mode	presets (user changeable) for sound and picture in HDMI-, Component- and PC-mode
Hotel mode	Simple hotel mode possible via service adjustment	Simple hotel mode possible via service adjustment
Digi Link	●	●
Miracast	One Way	One Way
Special feature	○	○
Wifi	Internal	Internal
DLNA	●	●
DLNA Supported Format	PCM, WMA, MP3, AAC / WMV, MPEG, MPEG4-ASP, MPEG4-AVC, MPE-4, WMV3 / JPEG, GIF, BMP, PNG	PCM, WMA, MP3, AAC / WMV, MPEG, MPEG4-ASP, MPEG4-AVC, MPE-4, WMV3 / JPEG, GIF, BMP, PNG
Internet Applications	●	●
Netflix	●	●
Smart Inter@ctive TV 3.0	●	●
Online SW Update	●	●
RC over IP	smart phones/tablets	smart phones/tablets
Bluetooth (TV)	●	●
Easy use remote control compatible	with headphone output and gyro function	with headphone output and gyro function
TUNING		
Autom. Tuning System w. country select.	full automatic sorting	full automatic sorting
Manual fine tuning	●	●
Direct channel selection	●	●
Direct frequency selection	For cable tuning can be done by entering the frequency (MHz) in digital search menu	For cable tuning can be done by entering the frequency (MHz) in digital search menu
PAL/SECAM/BG/DK/I/L'/L	●	●
NTSC-Playback via Scart (3,58/4,43)	●	●
DVB reception		
Fully compliant to	EN 300 744 & revided NorDig II spec (regarding DVB-T front end performance)	EN 300 744 & revided NorDig II spec (regarding DVB-T front end performance)
Autmatic/manual channel search	● / ● - ATS type sorting & LCN type sorting	● / ● - ATS type sorting & LCN type sorting
EPG (SI based)	●	●
EPG (Electronic Programme Guide)	8 days via DVB-T, DVB-T2, DVB-C, DVB-S2	8 days via DVB-T, DVB-C, DVB-S2
- now/next	●	●
- scheduled	If broadcasted	If broadcasted
- Exdended Event Info	If broadcasted	If broadcasted
- Short Event Info	If broadcasted	If broadcasted
VPS - VBI insertion	PDC based	PDC based
Programme table	full automatic sorting	full automatic sorting

	55 VLX 9470 BP	Lugano 55 CLX 8485 SL
DVB-C Front end		
Input frequency (MHz)	47 - 862 VHF & UHF	47 - 862 VHF & UHF
Imput level / Impedance	47 - 70dbµV / 75 Ohm	47 - 70dbµV / 75 Ohm
Demodulation / Symbol rate Ms/s	QAM 16/32/64/128/256 demodulation support (EN 300 429) 4,0…7,2 Msymbols/s	QAM 16/32/64/128/256 demodulation support (EN 300 429) 4,0…7,2 Msymbols/s
DVB-S2 Front end		
Input frequency range	950 MHz to 2150 MHz	950 MHz to 2150 MHz
Signal level	-25 to -80dBm (Only for DVB-S) -25 to -70dBm (Only for DVB-S2)	-25 to -80dBm (Only for DVB-S) -25 to -70dBm (Only for DVB-S2)
Demodulation	QPSK, 8PSK	QPSK, 8PSK
Input symbol rate	1 - 45 Msps for DVB-S 5 - 30 Msps for DVB-S2	1 - 45 Msps for DVB-S 5 - 30 Msps for DVB-S2
DiseqC 1.2 support	●	●
LNB power & Polarization	13/18V Selection / Vertical 22 KHz generation / Overload Protection	13/18V Selection / Vertical 22 KHz generation / Overload Protection
FEC MODE	Auto - QPSK-S: 1/2, 2/3, 3/4, 3/5, 5/6, 8/9, 9/10 QPSK-S2: 1/2, 2/3, 3/4, 3/5, 4/5, 5/6, 8/9, 9/10 8PSK: 2/3, 3/4, 3/5, 5/6, 8/9, 9/10	Auto - QPSK-S: 1/2, 2/3, 3/4, 3/5, 5/6, 8/9, 9/10 QPSK-S2: 1/2, 2/3, 3/4, 3/5, 4/5, 5/6, 8/9, 9/10 8PSK: 2/3, 3/4, 3/5, 5/6, 8/9, 9/10
Unicable	●	●
DVB-T Front end		
Input frequency (MHz) / Loop through	177 - 862 VHF & UHF / ○	177 - 862 VHF & UHF / ○
Input level / Impedance	-80 to 20/dBm / 75 Ohm	-80 to 20/dBm / 75 Ohm
Modulation	COFDM 2/8 QPSK 16/64 QAM	COFDM 2/8 QPSK 16/64 QAM
FEC Mode	1/2, 2/3, 3/4, 5/6, 7/8	1/2, 2/3, 3/4, 5/6, 7/8
Activ antenna support	●	●
DVB-T2 Front end		
Input frequency range	177 - 862 VHF & UHF	○
Input level / Impedance	-75 to -35dBm / 75Ohm	○
Modulation	QPSK, 16QAM, 64QAM, 256QAM	○
FEC Mode	LDPC + BCH 1/2, 3/5, 2/3, 3/4, 4/5, 5/6	○
Activ antenna support	●	○
Video Decoder		
MPEG profiles	MP@ML, MP@HL, MPEG4 AVC H.264 HP@L4.0	MP@ML, MP@HL, MPEG4 AVC H.264 HP@L4.0
Resolution	576i, 576p, 720p, 1080i, 1080p	576i, 576p, 720p, 1080i, 1080p
Picture formats	Auto (WSS), 4:3 / 14:9 / 16:9 / Panorama / Letterbox / Subtitle	Auto (WSS), 4:3 / 14:9 / 16:9 / Panorama / Letterbox / Subtitle
Audio Decoder		
Profiles	MPEG 4 , MPEG 2 layer I & II	MPEG 4 , MPEG 2 layer I & II
AC 3 Output	SP/DIF	SP/DIF
Modes	Mono, Dual Mono, Stereo, Joint Stereo	Mono, Dual Mono, Stereo, Joint Stereo
Software		
Service information processing	Dynamic PMT	Dynamic PMT
DVB subtitling	●	●
Over air download (OTA)	DVB enhanced profile	DVB enhanced profile
Last station memory	from stand-by, as TV	from stand-by, as TV
Favourite mode	4x free	4x free
Mute function	●	●
USB part		
Recording	twin mode recording	twin mode recording
Divx + HD	○	○
Repeat	●	●
File browser	●	●
Video file resolution (max.)	1920 x 1080	1920 x 1080
Supported files	.m4a, .aac, .jpg, .jpe, . bmp, .png, .mov, .mpg, .mpe, ,vob, .dat, .trp, .ts, .avi, .mp4, .mkv, ,div, H264	.m4a, .aac, .jpg, .jpe, . bmp, .png, .mov, .mpg, .mpe, ,vob, .dat, .trp, .ts, .avi, .mp4, .mkv, ,div, H264
Supported subtitles	SRT, SSA, ASS, SMI, Video SUB	SRT, SSA, ASS, SMI, Video SUB
POWER SUPPLY / CABINET		
Power voltage	220-240V	220-240V
Range of regulation		
Power frequency	50-60Hz	50-60Hz
Power switch	Hard switch	Hard switch
Integrated supply	●	●
Plug-in AC adaptor	○	○
Energy class	A	A
Nominal Power Consumption	110W	110W
Stand-by Power Consumption	0,3W	0,3W
Annual On-Mode Energy Consumption	161kWh	161kWh
Cabinet without stand (WxHxD)	1242 x 750 x 62mm	1242 x 750 x 62mm
Cabinet with stand (WxHxD)	1242 x 785 x 235mm	1242 x 785 x 235mm
Weight - Unpacked	ca. 14,4kg	ca. 14,4kg
REAR PANEL CONNECTIONS		
Euro-AV-Socket AV1	Full wired	Full wired
S-Video	Via Scart	Via Scart
Camera-AV	Via Scart	Via Scart
LAN	●	●
YUV input / progressive	via VGA	via VGA
PC-input	VGA	VGA
PC-Audio in	●	●
HDMI 1.4 / 2.0	2 / 2	2 / 2
- MHL 2.0	via HDMI1	via HDMI1
- ARC	via HDMI4	via HDMI4
- 4k2k	via HDMI3/4	via HDMI3/4
- HD ready including HDCP	via HDMI	via HDMI
Common Interface	(CI+) x2	(CI+) x2
Headphones	3.5mm jack	3.5mm jack
Digital Audio out optical (SPDIF)	optical	optical
Audio out	○	○
USB 2.0 / 3.0	2 / 1	2 / 1
Antenna for terrestrial reception	1 x Coaxial-socket for TV-tuner-in, according to DIN 45325	1 x Coaxial-socket for TV-tuner-in, according to DIN 45325
Antenna for satellite reception	1 x F-connector	1 x F-connector
DC-connector	○	○
Power supply plug	●	●
SUPPLIED ACCESSORIES		
Wi-Fi Dongle	○	○
Remote control (incl. battery)	TS4 + Comfort Remote	TS4
3D Glasses	x2	2
Power cord	●	●
Instruction manual	●	●
Wall fixture (mm)	Prepared for VESA standard adaptor 400 x 200	Prepared for VESA standard adaptor 400 x 200
Stand	aluminium stand	aluminium stand
Stand Foot Distance		
Cleaning tissue	○	○

Technische Daten / Technical Data 55"

	Sydney 55 CLE 8475 BL	Sydney 55 CLE 8475 SL
Order No.	NUX000	NUY000
Product Code	NUX	NUY
Country	DE; AT	DE; AT
Approbations	CE	CE
Remote control	TP7 + Comfort Remote	TP7 + Comfort Remote
EAN	40 13833-00242 0	40 13833-00244 4
Color	Black	Silver
DISPLAY		
Panel	55"/139 cm	55"/139 cm
Backlight	DIRECT LED (BMS)	DIRECT LED (BMS)
Wide-screen format	●	●
3D	Active Shutter	Active Shutter
2D/3D Converter	●	●
Local / Micro Dimming	○ / ○	○ / ○
Dynamic contrast	DCR PLUS	DCR PLUS
HDR / Wide Color Gamut	○ / ○	○ / ○
Panel Frequency	50Hz	50Hz
Physical display resolution max. pixel	FHD (1.920x1.080)	FHD (1.920x1.080)
PICTURE		
Motion Picture Improvement (MEMC)	●	●
Motion Adaptive Deinterlacing	3D DeInterlacer	3D DeInterlacer
Line Flicker Reduction	●	●
Digital Color Transition Improv. (DCTI)	●	●
Digital Combfilter	3D	3D
Digital Luminance Trans. Improv. (DLTI)	●	●
Picture Noise Reduction	●	●
Preset picture modes	User, Vivid, Natural, Movie, Sports	User, Vivid, Natural, Movie, Sports
Aspect ratios (Format switching)	Auto (WSS), 4:3 / 16:9 / 14:9 / Letterbox / Subtitle / Panorama	Auto (WSS), 4:3 / 16:9 / 14:9 / Letterbox / Subtitle / Panorama
PIP	○	○
PAT: Split screen (PICTURE + TEXT)	●	●
PAP: Double Window (PICT. + PICT.)	○	○
Picture freezing	●	●
Zoom with point function	●	●
Blue Background	Possible via service adjustment	Possible via service adjustment
AUDIO		
Mono/Stereo/Nicam	● / ● / ●	● / ● / ●
Loudspeaker	2 wide band at the front side	2 wide band at the front side
SRS	●	●
Dolby digital	●	●
Subwoofer	10/20W nominal/music power	10/20W nominal/music power
AVL (Audio Volume Level)	●	●
Equalizer	5 Band	5 Band
Space Sound Effect	○	○
Sound preset	natural, music, speech, user	natural, music, speech, user
Audio amplifier	2 x 15/30W nominal/music power (R/L)	2 x 15/30W nominal/music power (R/L)
CHASSIS		
TV-Chassis	KT	KT
Scaler	MSTAR ARM	MSTAR ARM
Keyboard	Joystick	Joystick
ELECTRONIC		
Stand by indicator	Blue Led	Blue Led
Programmable off timer	●	●
Programmable on timer	●	●
Zap / Swap	● / ○	● / ○
Programme Edit	●	●
Auto switch off	●	●
Programme memory TV/AV (opt.)	100 Analog / 1000 T / 1000 C / 6000 S2 / AV	100 Analog / 1000 T / 1000 C / 6000 S2 / AV
Teletext/Fasttext/Toptext	● / ● / ●	● / ● / ●
Teletext options	1000 pages	1000 pages
Hbb TV	●	●
HEVC/H.265	○	○
Childlock	●	●
Menue languages OSD	24 languages, D, GB, F, I, E, P, NL, DK, S, FIN, N, TR, GR, PL, CZ, SK, SLO, H, RUS, RO, BG, HR, LT,EE	24 languages, D, GB, F, I, E, P, NL, DK, S, FIN, N, TR, GR, PL, CZ, SK, SLO, H, RUS, RO, BG, HR, LT,EE
Game mode	presets (user changeable) for sound and picture in HDMI-, Component- and PC-mode	presets (user changeable) for sound and picture in HDMI-, Component- and PC-mode
Hotel mode	Simple hotel mode possible via service adjustment	Simple hotel mode possible via service adjustment
Digi Link	●	●
Miracast	One Way	One Way
Special feature	○	○
Wifi	Internal	Internal
DLNA	●	●
DLNA Supported Format	PCM, WMA, MP3, AAC / WMV, MPEG, MPEG4-ASP, MPEG4-AVC, MPE-4, WMV3 / JPEG, GIF, BMP, PNG	PCM, WMA, MP3, AAC / WMV, MPEG, MPEG4-ASP, MPEG4-AVC, MPE-4, WMV3 / JPEG, GIF, BMP, PNG
Internet Applications	●	●
Netflix	●	●
Smart Inter@ctive TV 3.0	●	●
Online SW Update	●	●
RC over IP	smart phones/tablets	smart phones/tablets
Bluetooth (TV)	●	●
Easy use remote control compatible	with headphone output and gyro function	with headphone output and gyro function
TUNING		
Autom. Tuning System w. country select.	full automatic sorting	full automatic sorting
Manual fine tuning	●	●
Direct channel selection	●	●
Direct frequency selection	For cable tuning can be done by entering the frequency (MHz) in digital search menu	For cable tuning can be done by entering the frequency (MHz) in digital search menu
PAL/SECAM/BG/DK/I/L'/L	●	●
NTSC-Playback via Scart (3,58/4,43)	●	●
DVB reception		
Fully compliant to	EN 300 744 & revided NorDig II spec (regarding DVB-T front end performance)	EN 300 744 & revided NorDig II spec (regarding DVB-T front end performance)
Autmatic/manual channel search	● / ● - ATS type sorting & LCN type sorting	● / ● - ATS type sorting & LCN type sorting
EPG (SI based)	●	●
EPG (Electronic Programme Guide)	8 days via DVB-T, DVB-C, DVB-S2	8 days via DVB-T, DVB-C, DVB-S2
- now/next	●	●
- scheduled	If broadcasted	If broadcasted
- Exdended Event Info	If broadcasted	If broadcasted
- Short Event Info	If broadcasted	If broadcasted
VPS - VBI insertion	PDC based	PDC based
Programme table	full automatic sorting	full automatic sorting

	Sydney 55 CLE 8475 BL	Sydney 55 CLE 8475 SL
DVB-C Front end		
Input frequency (MHz)	47 - 862 VHF & UHF	47 - 862 VHF & UHF
Imput level / Impedance	47 - 70dbµV / 75 Ohm	47 - 70dbµV / 75 Ohm
Demodulation / Symbol rate Ms/s	QAM 16/32/64/128/256 demodulation support (EN 300 429) 4,0…7,2 Msymbols/s	QAM 16/32/64/128/256 demodulation support (EN 300 429) 4,0…7,2 Msymbols/s
DVB-S2 Front end		
Input frequency range	950 MHz to 2150 MHz	950 MHz to 2150 MHz
Signal level	-25 to -80dBm (Only for DVB-S) -25 to -70dBm (Only for DVB-S2)	-25 to -80dBm (Only for DVB-S) -25 to -70dBm (Only for DVB-S2)
Demodulation	QPSK, 8PSK	QPSK, 8PSK
Input symbol rate	1 - 45 Msps for DVB-S 5 - 30 Msps for DVB-S2	1 - 45 Msps for DVB-S 5 - 30 Msps for DVB-S2
DiseqC 1.2 support	●	●
LNB power & Polarization	13/18V Selection / Vertical 22 KHz generation / Overload Protection	13/18V Selection / Vertical 22 KHz generation / Overload Protection
FEC MODE	Auto - QPSK-S: 1/2, 2/3, 3/4, 3/5, 5/6, 8/9, 9/10 QPSK-S2: 1/2, 2/3, 3/4, 3/5, 4/5, 5/6, 8/9, 9/10 8PSK: 2/3, 3/4, 3/5, 5/6, 8/9, 9/10	Auto - QPSK-S: 1/2, 2/3, 3/4, 3/5, 5/6, 8/9, 9/10 QPSK-S2: 1/2, 2/3, 3/4, 3/5, 4/5, 5/6, 8/9, 9/10 8PSK: 2/3, 3/4, 3/5, 5/6, 8/9, 9/10
Unicable	●	●
DVB-T Front end		
Input frequency (MHz) / Loop through	177 - 862 VHF & UHF / ○	177 - 862 VHF & UHF / ○
Input level / Impedance	-80 to 20/dBm / 75 Ohm	-80 to 20/dBm / 75 Ohm
Modulation	COFDM 2/8 QPSK 16/64 QAM	COFDM 2/8 QPSK 16/64 QAM
FEC Mode	1/2, 2/3, 3/4, 5/6, 7/8	1/2, 2/3, 3/4, 5/6, 7/8
Activ antenna support	●	●
DVB-T2 Front end		
Input frequency range	○	○
Input level / Impedance	○	○
Modulation	○	○
FEC Mode	○	○
Activ antenna support	○	○
Video Decoder		
MPEG profiles	MP@ML, MP@HL, MPEG4 AVC H.264 HP@L4.0	MP@ML, MP@HL, MPEG4 AVC H.264 HP@L4.0
Resolution	576i, 576p, 720p, 1080i, 1080p	576i, 576p, 720p, 1080i, 1080p
Picture formats	Auto (WSS), 4:3 / 14:9 / 16:9 / Panorama / Letterbox / Subtitle	Auto (WSS), 4:3 / 14:9 / 16:9 / Panorama / Letterbox / Subtitle
Audio Decoder		
Profiles	MPEG 4 , MPEG 2 layer I & II	MPEG 4 , MPEG 2 layer I & II
AC 3 Output	SP/DIF	SP/DIF
Modes	Mono, Dual Mono, Stereo, Joint Stereo	Mono, Dual Mono, Stereo, Joint Stereo
Software		
Service information processing	Dynamic PMT	Dynamic PMT
DVB subtitling	●	●
Over air download (OTA)	DVB enhanced profile	DVB enhanced profile
Last station memory	from stand-by, as TV	from stand-by, as TV
Favourite mode	4x free	4x free
Mute function	●	●
USB part		
Recording	twin mode recording	twin mode recording
Divx + HD	○	○
Repeat	●	●
File browser	●	●
Video file resolution (max.)	1920 x 1080	1920 x 1080
Supported files	.m4a, .aac, .jpg, .jpe, . bmp, .png, .mov, .mpg, .mpe, ,vob, .dat, .trp, .ts, .avi, .mp4, .mkv, ,div, H264	.m4a, .aac, .jpg, .jpe, . bmp, .png, .mov, .mpg, .mpe, ,vob, .dat, .trp, .ts, .avi, .mp4, .mkv, ,div, H264
Supported subtitles	SRT, SSA, ASS, SMI, Video SUB	SRT, SSA, ASS, SMI, Video SUB
POWER SUPPLY / CABINET		
Power voltage	220-240V	220-240V
Range of regulation		
Power frequency	50-60Hz	50-60Hz
Power switch	Hard switch	Hard switch
Integrated supply	●	●
Plug-in AC adaptor	○	○
Energy class	A+	A+
Nominal Power Consumption	84,1W	84,1W
Stand-by Power Consumption	0,3W	0,3W
Annual On-Mode Energy Consumption	123kWh	123kWh
Cabinet without stand (WxHxD)	1242 x 750 x 62mm	1242 x 750 x 62mm
Cabinet with stand (WxHxD)	1242 x 785 x 235mm	1242 x 785 x 235mm
Weight - Unpacked	ca. 15,0kg	ca. 14,5kg
REAR PANEL CONNECTIONS		
Euro-AV-Socket AV1	Full wired	Full wired
S-Video	Via Scart	Via Scart
Camera-AV	Via Scart	Via Scart
LAN	●	●
YUV input / progressive	via VGA	via VGA
PC-input	VGA	VGA
PC-Audio in	●	●
HDMI 1.4 / 2.0	4 / 0	4 / 0
- MHL 2.0	via HDMI1	via HDMI1
- ARC	via HDMI4	via HDMI4
- 4k2k	○	○
- HD ready including HDCP	via HDMI	via HDMI
Common Interface	(CI+) x2	(CI+) x2
Headphones	3.5mm jack	3.5mm jack
Digital Audio out optical (SPDIF)	optical	optical
Audio out	○	○
USB 2.0 / 3.0	2 / 1	2 / 1
Antenna for terrestrial reception	1 x Coaxial-socket for TV-tuner-in, according to DIN 45325	1 x Coaxial-socket for TV-tuner-in, according to DIN 45325
Antenna for satellite reception	1 x F-connector	1 x F-connector
DC-connector	○	○
Power supply plug	●	●
SUPPLIED ACCESSORIES		
Wi-Fi Dongle	○	○
Remote control (incl. battery)	TP7 + Comfort Remote	TP7 + Comfort Remote
3D Glasses	2	x2
Power cord	●	●
Instruction manual	●	●
Wall fixture (mm)	Prepared for VESA standard adaptor 400 x 200	Prepared for VESA standard adaptor 400 x 200
Stand	●	●
Stand Foot Distance		
Cleaning tissue	○	○

Bedienhinweise Dieses Kapitel enthält Auszüge aus der Bedienungsanleitung. Weitergehende Informationen entnehmen Sie bitte der gerätespezifischen Bedienungsanleitung, die Sie unter www.grundig.de, Menüpunkt Downloads/Bedienungsanleitungen herunterladen können.

AUF EINEN BLICK

Die Anschlüsse des Fernsehgerätes

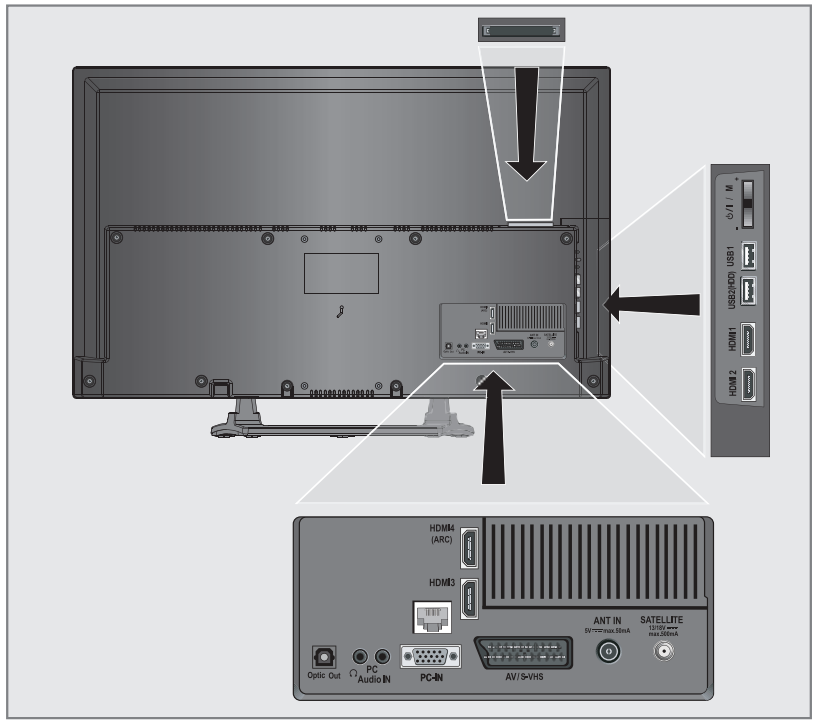

Optic Out Tonsignal-Ausgang (optisch, PCM/Dolby Digital-Signale). Zum Anschluss digitaler AV-Verstärker oder AV-Receiver.

🎧 Kopfhörerbuchse (3,5-mm-Klinkenstecker); Buchse für Tonsignal-Ausgang über einen handelsüblichen Adapter.

PC Audio IN Tonsignal-Eingang für PC; Tonsignal-Eingang (YUV-Signal).

PC-IN Bildsignal-Eingang für PC (VGA); Bildsignal-Eingang (YUV-Signal).

AV1 / S-VHS Euro/AV-Buchse (FBAS-Signal, RGB-Signal); Bildsignal-Buchse für S-Video-Camerarecorder.

ANT IN Antennenbuchse für DVB-T, DVB-C und analoge Antenne.

SATELLITE Antennenbuchse für die Satellitenantenne (DVB-S).

HDMI4 (ARC) HDMI-Ton-/Bildsignal-Eingang (ARC).

HDMI3 HDMI-Ton-/Bildsignal-Eingang.

LAN Buchse zum Anschließen an das Heimnetzwerk über LAN-Kabel.

HDMI2 HDMI-Ton-/Bildsignal-Eingang.

HDMI1 HDMI-Ton-/Bildsignal-Eingang (MHL).

USB2 (HDD) USB-Buchse für externe Datenträger ohne eigene Stromversorgung und PVR-Funktion; Anschluss für Grundig WiFi USB Dongle oder drahtlose USB-Tastatur/Maus.

USB1 USB-Buchse für externe Datenträger und PVR-Funktion; Anschluss für Grundig WiFi USB Dongle oder drahtlose USB-Tastatur/Maus.

CI Common Interface-Steckplatz.

Die Bedienelemente des Fernsehgerätes

ON • OFF Netzschalter, schaltet das Fernsehgerät in Bereitschaft (Stand-by) oder aus.

Multifunktionsschalter

Mit dem Multifunktionsschalter »⏻/I/SEL« am Fernsehgerät können Sie verschiedene Einstellungen durchführen.

Es dürfen keine Menüeinblendungen am Bildschirm sichtbar sein.

Schalter eindrücken, schaltet das Fernsehgerät aus Stand-by ein.
Im Betrieb: Schalter eindrücken, blendet das Navigationsmenü ein.
Schalter nach oben/unten bewegen, wählt die gewünschte Menüzeile:
– Lautstärkeeinstellung.
– Programme wählen.
– AV-Programmplätze wählen.
– In Stand-by schalten.
Funktion/Einstellung durch Eindrücken aufrufen.
Schalter nach oben/unten bewegen, wählt die Funktion/Einstellung.

Die Anschlüsse des Fernsehgerätes

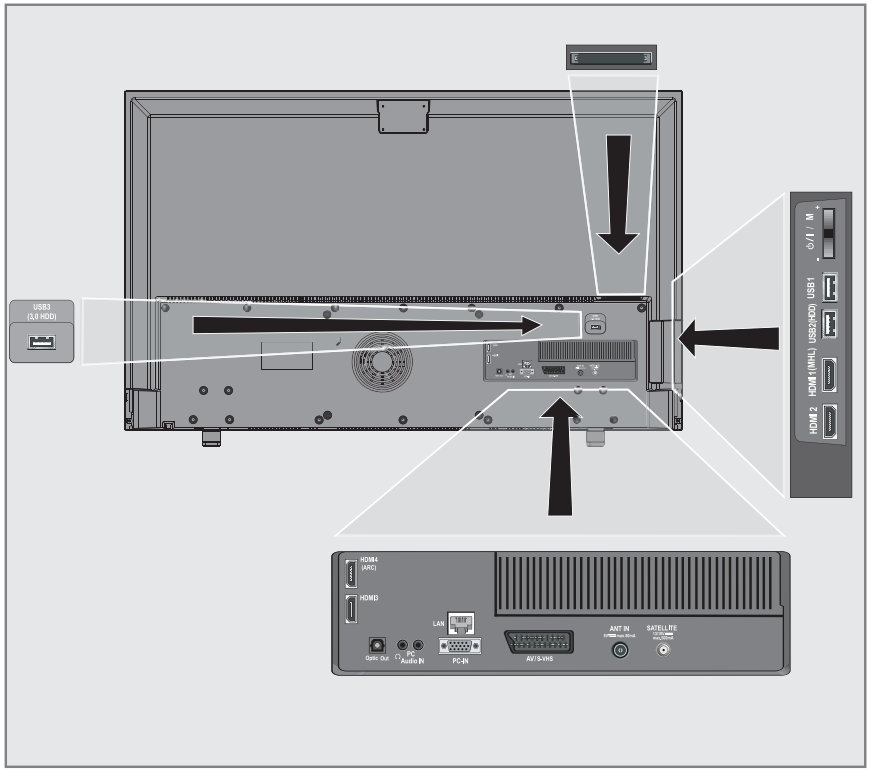

Audio Tonsignal-Eingang für PC.

PC-IN Bildsignal-Eingang für PC (VGA).

COMPONENT
L R Tonsignal-Eingang (YUV-Signal).

Pr Pb Y Bildsignal-Eingang (YUV-Signal).

AV1 / S-VHS Euro/AV-Buchse (FBAS-Signal, RGB-Signal); Bildsignal-Buchse für S-Video-Camerarecorder.

Optic Out Tonsignal-Ausgang (optisch, PCM/Dolby Digital-Signale). Zum Anschluss digitaler AV-Verstärker oder AV-Receiver.

USB 3.0 USB-Buchse für externe Datenträger ohne eigene Stromversorgung und PVR-Funktion; Anschluss für drahtlose USB-Tastatur/Maus.

LAN Buchse zum Anschließen an das Heimnetzwerk über LAN-Kabel.

SATELLITE Antennenbuchse für die Satellitenantenne (DVB-S).

ANT IN Antennenbuchse für DVB-T, DVB-C und analoge Antenne.

HDMI4 (ARC) HDMI-Ton-/Bildsignal-Eingang (ARC).

HDMI3 HDMI-Ton-/Bildsignal-Eingang.

🎧 Kopfhörerbuchse (3,5-mm-Klinkenstecker); Buchse für Tonsignal-Ausgang über einen handelsüblichen Adapter.

HDMI2 HDMI-Ton-/Bildsignal-Eingang.

HDMI1 (MHL) HDMI-Ton-/Bildsignal-Eingang (MHL).

USB USB-Buchse für externe Datenträger ohne eigene Stromversorgung und PVR-Funktion; Anschluss für drahtlose USB-Tastatur/Maus.

USB USB-Buchse für externe Datenträger und PVR-Funktion; Anschluss für drahtlose USB-Tastatur/Maus.

CI Common Interface-Steckplatz.

CI Common Interface-Steckplatz.

Die Bedienelemente des Fernsehgerätes

ON • OFF Netzschalter, schaltet das Fernsehgerät in Bereitschaft (Stand-by) oder aus.

Multifunktionsschalter

Mit dem Multifunktionsschalter »⏻/**I/SEL**« am Fernsehgerät können Sie verschiedene Einstellungen durchführen.

Es dürfen keine Menüeinblendungen am Bildschirm sichtbar sein.

Schalter eindrücken, schaltet das Fernsehgerät aus Stand-by ein.
Im Betrieb: Schalter eindrücken, blendet das Navigationsmenü ein.
Schalter nach oben/unten bewegen, wählt die gewünschte Menüzeile:
- Lautstärkeeinstellung.
- Programme wählen.
- AV-Programmplätze wählen.
- In Stand-by schalten.

Funktion/Einstellung durch Eindrücken aufrufen.
Schalter nach oben/unten bewegen, wählt die Funktion/Einstellung.

Die Fernbedienung – Hauptfunktionen

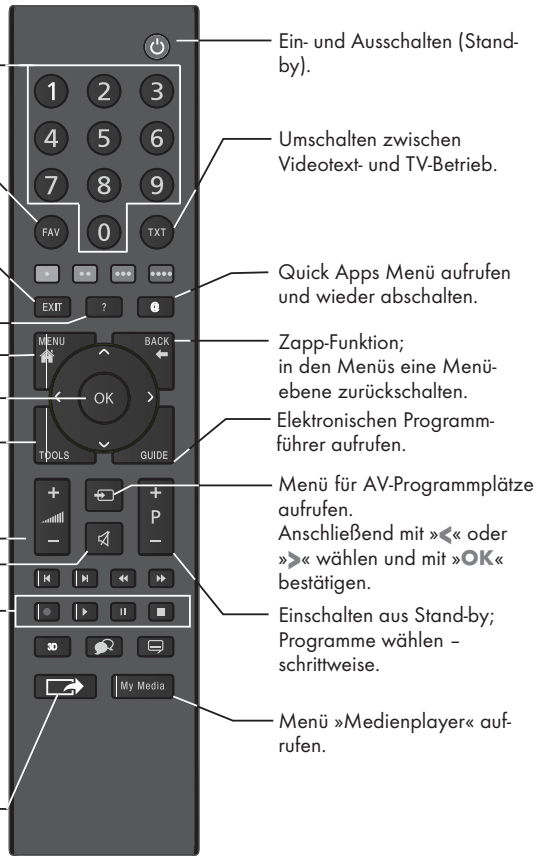

Navigieren in den Menüs

Bewegen den Cursor in den Menüs nach oben und unten.

Bewegen den Cursor in den Menüs nach links und rechts.

Aktiviert verschiedene Funktionen und speichert Funktionen/Einstellungen.

Die Fernbedienung – alle Funktionen

- (rot), •• (grün), ••• (gelb), •••• (blau) — Wählen/aktivieren Seiten im Videotext. Wählen/aktivieren unterschiedliche Funktionen in den Menüs.

⏮ Schaltet im Videotext auf doppelte Zeichengröße; wählt im Dateimanager den vorherigen Titel/das nächste Bild.

⏭ Aktualisiert eine Videotextseite; wählt im Dateimanager den nächsten Titel/das vorherige Bild.

⏪ Stoppt das Umblättern von Seiten im Videotext; startet im Dateimanager den schnellen Rücklauf.

⏩ Deckt Antworten im Videotext auf; startet im Dateimanager den schnellen Vorlauf.

● Startet die Aufnahme (nur bei digitalen Fernseh-Programmen, die Aufnahme erfolgt auf einem externen Datenträger).

▶ Startet die Wiedergabe einer Sendung vom externen Datenträger; startet die Wiedergabe einer Datei vom Medienserver.

⏸ Timeshift-Betrieb (nur bei digitalen Fernseh-Programmen und wenn ein externer Datenträger angeschlossen ist); Pause bei der Wiedergabe einer Sendung vom externen Datenträger;

Pause beim Abspielen einer Datei vom Medienserver.

■ Teilt die Bildanzeige im Videotext; Beendet die Wiedergabe einer Sendung vom externen Datenträger.

Beendet die Aufnahme oder die Wiedergabe im Timeshift-Betrieb. Beendet die Wiedergabe einer Datei vom Medienserver.

Wählt unterschiedliche Audiosprachen (nur bei digitalen Fernseh-Programmen).

Wählt unterschiedliche Untertitel (nur bei digitalen Fernseh-Programmen).

Erstinstallation durchführen

1 Fernsehgerät mit dem Netzschalter »**ON • OFF**« in Bereitschaft (Stand-by) schalten.

2 Fernsehgerät mit »⏻«, »**1...0**« oder »**P+**« oder »**P-**« aus Stand-by einschalten.
- Bei der ersten Inbetriebnahme wird das Menü »Grundeinstellungen« eingeblendet.

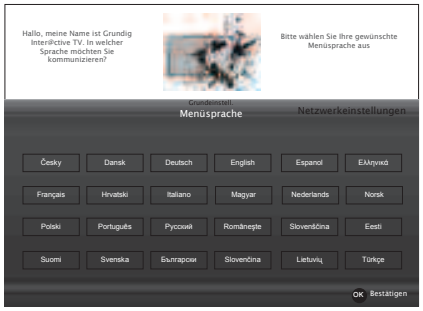

Hilfe:

■ Wird dieses Menü nicht angezeigt, setzen Sie das Fernsehgerät auf seine Werkseinstellungen zurück (siehe Seite 70).

3 Gewünschte Menüsprache mit »**<**«, »**>**«, »**V**« oder »**Λ**« wählen und mit »**OK**« bestätigen.
- Ein Hinweis zu den Grundeinstellungen wird eingeblendet.

4 Grundeinstellungen mit »**OK**« starten.

5 Das Land, in dem das Fernsehgerät betrieben wird, mit »**<**«, »**>**«, »**V**« oder »**Λ**« wählen und mit »**OK**« bestätigen.
- Das Menü »Benutzermodus« wird eingeblendet, die Option »Home Modus« ist markiert.

6 Die Option »Home Modus« mit »**OK**« bestätigen;

oder

die Option »Brilliant« mit »**<**« oder »**>**« wählen und mit »**OK**« bestätigen
- Die bei der Option »Home Modus« verwendeten Einstellungen sparen Energie.
- Die Option »Brilliant« dient zu Demonstrationszwecken der Gerätefunktionen im Fachhandel und bietet optimale Bild- und Tonqualität.

7 Die Schaltfläche »Weiter« mit »**OK**« bestätigen.
- Das Menü »Netzwerkseinstellungen« wird eingeblendet.

Hinweis:

■ Wenn Sie Ihr Fernsehgerät am Heimnetzwerk anmelden wollen,
- weiter bei Punkt **8** für eine automatische LAN-Verbindung, oder
- weiter bei Punkt **13** für eine automatische WLAN Verbindung.

Hinweis:

■ Wird keine Anmeldung am Heimnetzwerk benötigt, mit »••••« (blau) die Einstellung überspringen. Einstellung bei Pkt. **22**, **27** oder **32** fortsetzen.

Anmeldung am Heimnetzwerk – mit einem LAN-Kabel

8 »**V**« drücken und die Option »Kabel« mit »**<**« oder »**>**« wählen und mit »**OK**« bestätigen.

9 Zeile »Netzwerkkonfiguration« mit »**V**« oder »**Λ**« wählen und die Option »Auto« mit »**<**« oder »**>**« wählen.

Hinweis:

■ Die Einstellungen für eine manuelle LAN-Verbindung finden Sie auf Seite 34.

10 Anmeldung an das Heimnetzwerk mit »••« (rot) starten.
- Die Meldung »Verbinde... Bitte warten« wird eingeblendet.

11 Wenn die Meldung erlischt, mit »•••« (grün) die Verbindung zum Netzwerk prüfen.
- Anzeige: »Testen ... Bitte warten«, nach erfolgreicher Anmeldung: »Verbindung mit Gateway: Erfolgreich« und »Internetverbindung: Erfolgreich«.

12 Den nächsten Bedienschritt mit »••••« (blau) anwählen.

Hinweis:

■ Die Suche nach Fernseh-Programmen setzten Sie fort bei:
- Punkt **22** für DVB-S Empfang;
- Punkt **27** für DVB-C Empfang;
- Punkt **32** für DVB-T Empfang.

Anmeldung am Heimnetzwerk – über WLAN – automatisch, mit Eingabe des Netzwerk-Kennwortes

Hinweis:

■ WiFi USB Dongle 2 an Buchse »**USB1**« oder »**USB2 (HDD)**« angeschlossen?

13 »**V**« drücken und die Option »Kabellos« mit »**<**« oder »**>**« wählen und mit »**OK**« bestätigen.

14 Die Meldung »Möchten Sie WLAN einschalten« mit »•••« (grün) bestätigen.

15 Zeile »Netzwerkkonfiguration« mit »**V**« oder »**Λ**« wählen und die Option »Auto« mit »**<**« oder »**>**« wählen.

16 Zeile »Netzwerk auswählen« mit »**V**« oder »**Λ**« wählen und mit »**OK**« bestätigen.
- Das Menü »Netzwerk auswählen« wird eingeblendet, die vorhandenen Netzwerke werden gesucht und angezeigt.

17 Das gewünschte Netzwerk mit »**V**«, »**Λ**«, »**<**« oder »**>**« wählen und mit »**OK**« bestätigen.
- Das »Kennwort« Menü wird eingeblendet.

18 Das erste Zeichen/Ziffer des benötigten Kennworts mit »**V**«, »**Λ**«, »**<**« und »**>**« wählen und mit »**OK**« zur nächsten Eingabestelle schalten.
- Mit »**Shift**« ➡ »**OK**« kann zwischen Großbuchstaben/Nummern und Kleinbuchstaben/Sonderzeichen umgeschaltet werden.
- Zum Löschen von Zeichen/Ziffern die Schaltfläche »X« wählen und mit »**OK**« bestätigen.

19 Kennwort mit »•••« (grün) bestätigen.
- Die Meldung »Verbinde... Bitte warten« wird eingeblendet, danach »Verbindung mit Gateway: Erfolgreich«.

20 Wenn die Meldung erlischt, mit »•••« (grün) die Verbindung zum Netzwerk prüfen.
- Anzeige: »Testen ... Bitte warten«, nach erfolgreicher Anmeldung »Verbindung mit Gateway: Erfolgreich« und »Internetverbindung: Erfolgreich«.

21 Den nächsten Bedienschritt mit »••••« (blau) anwählen.

Hinweis:

■ Die Suche nach Fernseh-Programmen setzten Sie fort bei:
- Punkt **22** für DVB-S Empfang;
- Punkt **27** für DVB-C Empfang;
- Punkt **32** für DVB-T Empfang.

Fernseh-Programme (DVB-S) einstellen

Hinweis:

■ Wenn bei »Menüsprache wählen« die Option »Deutsch« und bei »Land« die Option »Deutschland« oder »Österreich« gewählt wurde, haben Sie im Menü »Betreiberauswahl« mehrere Möglichkeiten:
- »Astra Schnell«: Schnelle Programmsuche (ca. 30 Sekunden) nach vorsortieren Fernseh-Programmen (ca. 800 Fernseh-Programme), empfohlen für Deutschland und Österreich.
- »Komplett«: Vollständiger Programmsuchlauf (bis zu 10 Minuten) nach vordefinierten Transponderfrequenzen des Satelliten Astra mit vorsortierter Programmtabelle (ca. 1300 Fernseh-Programme), empfohlen für alle Länder.
- »Sky«: diese Option ist nur für Benutzer geeignet, die Kunde beim Pay TV Anbieter „Sky“ sind. (nicht vorhanden für Österreich und die Schweiz.)

22 Die Option »Satellit« mit »**<**« oder »**>**« wählen und mit »**OK**« bestätigen.

23 Die Option »Astra Schnell« mit »**<**« oder »**>**« wählen und mit »**OK**« bestätigen.
- Der Satellit Astra 19,2° Ost ist voreingestellt.

24 Die Schaltfläche »Weiter« mit »**OK**« bestätigen.

Hinweise:

- Auswahl treffen, ob nur nach Fernseh-Programmen (TV), nur nach Radio- Programmen (Radio) oder nach beidem (Radio + TV) gesucht werden soll. Dazu mit »<« oder »>« die Option »Digital« oder »Radio« anwählen und mit »**OK**« das „Häkchen" entfernen oder setzten.
- Auswahl treffen, ob nur nach unverschlüsselten Programmen oder nur nach verschlüsselten Programmen gesucht werden soll. Dazu mit »<« oder »>« die Option »Frei« oder »Verschlüsselt« anwählen und mit »**OK**« das „Häkchen" entfernen oder setzten.

25 Suchlauf mit »•« (rot) starten.
- Das Menü »Automatischer Suchlauf« wird eingeblendet, die Suche nach Fernseh-Programmen beginnt.
- Der Suchlauf ist beendet, wenn die Meldung »Suche abgeschlossen« erscheint.

26 Zur Programmtabelle mit »•« (rot) schalten.

Fernseh-Programme (DVB-C) einstellen

27 Die Option »Kabel« mit »<« oder »>« wählen und mit »**OK**« bestätigen.

28 Die Zeile »Suchlauf nach« mit »v« oder »^« wählen. Die gewünschte Option (»Schnell« oder »Komplett«) mit »<« oder »>« wählen.
- Die Suchfunktion »Schnell« stellt die Programme nach den Informationen ihres Kabelbetreibers im Übertragungssignal ein.
- Wird die Option »Komplett« gewählt, wird der gesamte Frequenzbereich durchsucht. Die Suche kann mit dieser Option sehr lange dauern. Diese Option wird empfohlen, wenn ihr Kabelbetreiber den Suchtyp »Schnell« nicht unterstützt.

29 Die Schaltfläche »Weiter« mit »v« wählen und mit »**OK**« bestätigen.

Hinweis:

- Auswahl treffen, ob nach digitalen oder nach analogen Fernseh-Programmen gesucht werden soll. Dazu mit »<« oder »>« die Option »Digital« oder »Analog« anwählen und mit »**OK**« das „Häkchen" entfernen oder setzten.

30 Suchlauf mit »•« (rot) starten.
- Das Menü »Automatischer Suchlauf« wird eingeblendet, die Suche nach Fernseh-Programmen beginnt.
- Der Suchlauf ist beendet, wenn die Meldung »Suche abgeschlossen« erscheint.

31 Zur Programmtabelle mit »•« (rot) schalten.

Fernseh-Programme (DVB-T) einstellen

32 Die Option »Terr.« mit »<« oder »>« wählen und mit »**OK**« bestätigen.

Achtung:

- Die Antennenspannung (5V ⎓) darf nur eingeschaltet werden, wenn die angeschlossene Antenne eine aktive Zimmerantenne mit Signalverstärker ist und diese nicht schon selbst über ein Steckernetzteil (oder ähnliches) mit Spannung versorgt wird. Ansonsten kann es zu einem Kurzschluss oder zur Zerstörung Ihrer Antenne kommen!

33 Zeile »Aktivantenne« mit »v« oder »^« wählen.

Antennenspannung für die Antenne mit »<« oder »>« einschalten (»Ein«).

34 Zeile »Weiter« mit »v« oder »^« wählen und mit »**OK**« bestätigen.

Hinweis:

- Auswahl treffen, ob nach digitalen oder nach analogen Fernseh-Programmen gesucht werden soll. Dazu mit »<« oder »>« die Option »Digital« oder »Analog« anwählen und mit »**OK**« das „Häkchen" entfernen oder setzten.

35 Suchlauf mit »•« (rot) starten.
- Das Menü »Automatischer Suchlauf« wird eingeblendet, die Suche nach Fernseh-Programmen beginnt.
- Der Suchlauf ist beendet, wenn die Meldung »Suche abgeschlossen« erscheint.

36 Zur Programmtabelle mit »•« (rot) schalten.

Programmtabelle für die digitalen Programme ändern

Programme die über den Suchlauf gefunden wurden, werden in der »Programmtabelle« gespeichert.

In der Programmtabelle können Sie nicht benötigte Programme löschen, die Reihenfolge der Programme innerhalb der Programmtabelle ändern und einzelne Programmplätze sperren (Kindersicherung).

Sie können Programme auch zu Favoritenlisten hinzufügen; zusätzlich können Sie die Reihenfolge der Programme innerhalb der Favoritenliste ändern.

Innerhalb der Programmtabelle schalten Sie mit »**P+**« zur nächsten, mit »**P-**« zur vorherigen Seite um.

Zum schnellen Finden von Programmen »•« (rot) drücken und Name des Fernseh-Programmes eingeben.

Mit »••« (grün) und danach »**OK**« können Sie Programme nach der Übertragungsart (Terrestrisch, Kabel oder Satellit) anzeigen.

Mit »•••« (gelb) rufen Sie ein Menü für weiter Optionen zum Bearbeiten der Programmtabelle auf.

Programmtabelle anwählen

1 Menü mit »**MENU**« aufrufen.

2 Menü »Einstellungen« mit »**OK**« aktivieren.

3 Die Option »Installation« mit »>« oder »<« wählen und mit »**OK**« bestätigen.

4 Zeile »Programmtabelle« mit »v« oder »^« wählen und mit »**OK**« bestätigen.

Wichtig:

- Programmtabelle und Favoritenlisten werden nach den unterschiedlichen Signalquellen (Satellit, Kabel, Terrestrisch) getrennt gespeichert.
- Beim Aufrufen der Programmtabelle erscheint jeweils die Programmtabelle der aktuellen Signalquelle.

Hinweise:

- Wird in der Programmtabelle zusätzlich zum Namen des Fernseh-Programmes CA angezeigt, können diese Fernseh-Programme nur mit einem CI-Modul mit der endsprechenden Smart Card angesehen werden.
- Da die empfangenen Datenkanäle nicht in der Programmtabelle angezeigt werden, kann die Anzahl der Fernseh-Programme in der Programmtabelle weniger als 6000 betragen.

EINSTELLUNGEN

Programme in der Programmtabelle suchen

Mit dieser Suche werden Programme schnell gefunden. Suchbegriff eingeben (min. 3 Stellen) und die Programme werden angezeigt.

1 Im Menü »Programmtabelle« den Suchmodus mit »••« (rot) aktivieren.

2 Das erste Zeichen/Ziffer des Programmes mit »V«, »Λ«, »<« und »>« wählen und mit »**OK**« zur nächsten Eingabestelle schalten. Eingabe für weitere Zeichen/Ziffern wiederholen.
– Die gefundenen Programme werden angezeigt.

3 Zur Liste der gefundenen Programme mit »>« schalten, das Programm mit »V« oder »Λ« wählen und mit »**OK**« markieren.

Hinweis:

■ In der Programmtabelle kann das Programm in die Favoritenliste „verschoben" werden, der Programmplatz geändert werden oder das Programm gelöscht werden.

4 Suchmodus mit »**BACK** ⬅« beenden.

5 Programmtabelle mit »**EXIT**« abschalten.

Programme in der Programmtabelle löschen

1 Im Menü »Programmtabelle« die zu löschenden Programme mit »V«, »Λ«, »<« oder »>« wählen und mit »**OK**« markieren.
– Die Programme werden mit »✓« markiert.

2 Den Bearbeitungsmodus mit »•••« (gelb) aktivieren.

3 Die Zeile »Entfernen« mit »V« oder »Λ« wählen und mit »**OK**« bestätigen.

4 Löschvorgang mit »••« (grün) bestätigen;

oder

Löschvorgang mit »•« (rot) abbrechen.

5 Programmtabelle mit »**EXIT**« abschalten.

Reihenfolge der Programme in der Programmtabelle ändern

1 Im Menü »Programmtabelle« die Programme die verschoben werden sollen mit »V«, »Λ«, »<« oder »>« wählen und mit »**OK**« markieren.
– Die Programme werden mit »✓« markiert.

2 Den Bearbeitungsmodus mit »•••« (gelb) aktivieren.

3 Die Zeile »Verschieben« mit »V« oder »Λ« wählen und mit »**OK**« bestätigen.

Hinweise:

■ Bei dem Verschieben der Programme werden die Programmnummern mit denen die Programme vom Programmanbieter versehen sind verändert.

■ Werden mehrere Programme markiert, dann werden diese Programme an der neuen Position hintereinander angeordnet.

4 Die Programme mit »V«, »Λ«, »<« oder »>« an ihre neue Position schieben und mit »**OK**« bestätigen.

5 Programmtabelle mit »**EXIT**« abschalten.

Programme von verschiedenen Über- tragungsarten in der Programmtabelle anzeigen

Wenn Sie Programme von unterschiedlichen Übertragungsarten (Terrestrisch, Kabel oder Satellit) gespeichert haben, können Sie die Programmtabelle umschalten.

1 Im Menü »Programmtabelle« die Auswahl für die Übertragungsart mit »••« (grün) wählen.

2 Die gewünschte Option »Terr.«, »Kabel« oder »Satellit« mit »<« oder »>« wählen und mit »**OK**« bestätigen.

3 Programmtabelle mit »**EXIT**« abschalten.

NETZWERK INSTALLATION

Anmeldung am Router für den LAN-Betrieb

Sie haben zwei Möglichkeiten, Ihr Fernsehgerät am Heimnetzwerk anzumelden.

A Die automatische Anmeldung, dabei werden alle notwendigen Einstellungen (»IP Adresse«, »DNS«, »Netzmaske« und »Gateway«) vom Router automatisch vergeben.

B Die manuelle Anmeldung, hier müssen alle notwendigen Einstellungen (»IP Adresse«, »DNS«, »Netzmaske« und »Gateway«) von Hand eingegeben werden.

Die automatische Anmeldung

Die meisten Heimnetze sind dynamisch. Wenn Sie ein dynamisches Netzwerk verwenden, benötigen Sie einen DSL Router, der DHCP unterstützt.

Bei dynamischen Heimnetzen werden die Daten für IP Adresse, Netzwerkmaske und Gateway vom Router automatisch zugewiesen. Manuelle Einstellungen sind nicht notwendig.

1 Menü mit »**MENU**« aufrufen.

2 Menüpunkt »Einstellungen« mit »**OK**« aktivieren.

3 Menüpunkt »Netzwerkkonfiguration« mit »>« oder »<« wählen und mit »**OK**« bestätigen.
– Das Menü »Netzwerkkonfiguration« wird eingeblendet.

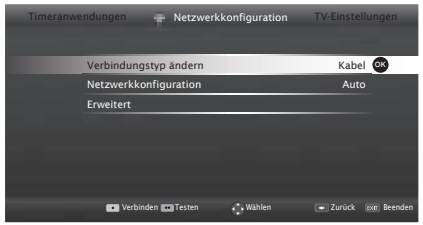

4 Zeile »Verbindungstyp ändern« mit »V« oder »Λ« wählen und mit »**OK**« bestätigen.

5 Die Option »Kabel« mit »<« oder »>« wählen und mit »**OK**« bestätigen.

6 Zeile »Netzwerkkonfiguration« mit »V« oder »Λ« wählen und die Option »Auto« mit »<« oder »>« wählen.

7 Anmeldung an das Heimnetzwerk mit »••« (rot) starten.
– Die Meldung »Verbinde... Bitte warten« wird eingeblendet.

8 Wenn die Meldung erlischt, mit »••« (grün) die Verbindung zum Netzwerk prüfen.
– Anzeige: »Testen ... Bitte warten«, nach erfolgreicher Anmeldung: »Verbindung mit Gateway: Erfolgreich« und »Internetverbindung: Erfolgreich«.

9 Einstellung mit »**EXIT**« beenden.

Hinweis:

■ Wenn die IP Adresse nicht automatisch vergeben wird, setzen Sie die Einstellung im Kapitel „Die manuelle Anmeldung" fort.

Die manuelle Anmeldung

Wenn keine automatische IP-Adresse vorhanden ist, müssen Sie die Zugangsdaten für »IP Adresse«, »DNS«, »Netzmaske« und »Gateway« von Hand eingeben. Diese Zugangsdaten erhalten Sie vom Administrator Ihres Netzwerkes.

1 Menü mit »**MENU**« aufrufen.

2 Menüpunkt »Einstellungen« mit »**OK**« aktivieren.

3 Menüpunkt »Netzwerkkonfiguration« mit »**>**« oder »**<**« wählen und mit »**OK**« bestätigen.
– Das Menü »Netzwerkkonfiguration« wird eingeblendet.

4 Zeile »Verbindungstyp ändern« mit »**v**« oder »**^**« wählen und mit »**OK**« bestätigen.

5 Die Option »Kabel« mit »**<**« oder »**>**« wählen und mit »**OK**« bestätigen.

6 Zeile »Netzwerkkonfiguration« mit »**v**« oder »**^**« wählen und die Option »Manuell« mit »**<**« oder »**>**« wählen.

7 Zeile »Erweitert« mit »**v**« oder »**^**« wählen und mit »**OK**« bestätigen
– Die Eingaben für »IP Adresse«, »DNS«, »Netzmaske« und »Gateway« sind aktiv.

8 Zeile »IP Adresse« mit »**v**« wählen.
IP Adresse mit »**1...0**« eingeben.

9 Zeile »DNS« mit »**v**« wählen.
DNS mit »**1...0**« eingeben.

10 Zeile »Netzmaske« mit »**v**« wählen.
Netzmaske mit »**1...0**« eingeben.

11 Zeile »Gateway« mit »**v**« wählen.
Gateway mit »**1...0**« eingeben.

12 Anmeldung an das Heimnetzwerk mit »•« (rot) starten.
– Die Meldung »Verbinde... Bitte warten« wird eingeblendet.

13 Wenn die Meldung erlischt, mit »•••« (grün) die Verbindung zum Netzwerk prüfen.
– Anzeige: »Testen ... Bitte warten«, nach erfolgreicher Anmeldung »Verbindung mit Gateway: Erfolgreich« und »Internetverbindung: Erfolgreich«.

14 Einstellung mit »**EXIT**« beenden.

Betrieb über WLAN

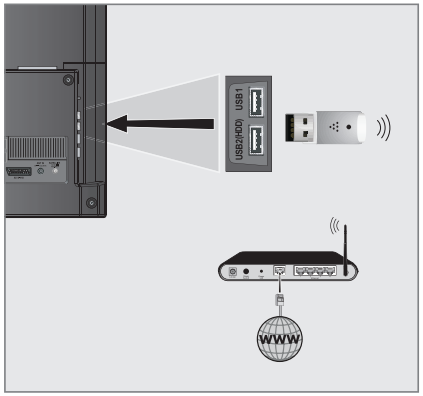

1 Den Grundig WiFi USB Dongle G-WIFI-02 an die Buchse »**USB1**« oder »**USB2 (HDD)**« des Fernsehgerätes anschließen.

Hinweise:

■ Der WiFi USB Dongle ist nicht im Lieferumfang des Produktes enthalten, sondern muss separat erworben werden.

Hinweise:

■ Das WLAN Modul unterstützt das Datenübertragungsprotokoll nach IEEE 802.11B/G und N.

Um Videostörungen zu vermeiden, empfehlen wir – wenn vom Router unterstützt – den Standard IEEE 802.11N zu verwenden.

Die beste Bildqualität bei HD Videowiedergabe erhalten Sie nur über eine LAN-Verbindung.

■ Wenn Sie einen Router verwenden, der den Standard IEEE 802.11B/G unterstützt, kann die Qualität der Videowiedergabe, verglichen zum Standard IEEE 802.11N, geringer sein. Die Ursache ist die geringere Datentransferrate des Standards IEEE 802.11B/G.

■ Die Wiedergabequalität beim Betrieb mit einer DLNA-Applikation und mit der Smart Inter@ctive TV 3.0 Funktion ist davon abhängig, wieviele Benutzer das kabellose Heimnetz gleichzeitig nutzen.

■ Wir empfehlen, während des Betriebes mit der Smart Inter@active TV 3.0 Funktion andere Geräte im Heimnetzwerk abzuschalten, um unnötigen Datenverkehr zu vermeiden.

■ Stellen Sie den Router an einer erhöhten Position auf, um die Empfangsqualität des WLAN Moduls zu verbessern.

■ Die Empfangsqualität beim drahtlosen Betrieb ist abhängig vom Router und dem Abstand zwischen Router und Fernsehgerät sowie dem Digitalen Media Server (DMS).

Anmeldung am Router für den WLAN-Betrieb

Sie haben verschiedene Möglichkeiten, Ihr Fernsehgerät am Heimnetzwerk anzumelden.

A Die automatische Anmeldung,
dabei werden alle notwendigen Einstellungen (»IP Adresse«, »DNS«, »Netzmaske« und »Gateway«) vom Router automatisch vergeben.
Abhängig vom Router verwenden Sie:
– die Option „WPS-PBC" (Push Button Configuration);
– die Anmeldung mittels WPS-PIN;
– die Anmeldung mit Eingabe des Netzwerk-Kennwortes.

B Die manuelle Anmeldung,
hier müssen alle notwendigen Einstellungen (»IP Adresse«, »DNS«, »Netzmaske« und »Gateway«) von Hand eingegeben werden.

Voraussetzungen

Die meisten Heimnetze sind dynamisch, d.h. die Daten für IP Adresse, Netzwerkmaske und Gateway wird vom Router automatisch zugewiesen.

Wenn Sie ein dynamisches Netzwerk verwenden, benötigen Sie einen DSL Router, der DHCP unterstützt.

Die automatische Anmeldung mit „WPS-PBC" (Push Button Configuration)

Verwenden Sie diese Art der Anmeldung, wenn Ihr Router „WPS-PBC" unterstützt. Alle Sicherheitseinstellungen werden automatisch übernommen.

1 Menü mit »**MENU**« aufrufen.

2 Menüpunkt »Einstellungen« mit »**OK**« aktivieren.

3 Menüpunkt »Netzwerkkonfiguration« mit »>« oder »<« wählen und mit »**OK**« bestätigen.
– Das Menü »Netzwerkkonfiguration« wird eingeblendet.

4 Zeile »Verbindungstyp ändern« mit »v« oder »^« wählen und mit »**OK**« bestätigen.

5 Die Option »Kabellos WPS« mit »<« oder »>« wählen und mit »**OK**« bestätigen.
– Eine Abfrage wird eingeblendet.

6 Die Funktion »WLAN« mit »•••« (grün) aktivieren.

7 Zeile »WPS-Typ« mit »v« oder »^« wählen und die Option »Taste« mit »<« oder »>« wählen.

8 Anmeldung an das Heimnetzwerk mit »••« (rot) starten.
– Die Meldung »WPS-Taste an ...« wird eingeblendet.

9 Am Router die WPS-Taste drücken.

10 Die Meldung mit »•••« (grün) bestätigen.
– Die Meldung »Verbindung mit Gateway: Erfolgreich« wird eingeblendet.

11 Wenn die Meldung erlischt, mit »•••« (grün) die Verbindung zum Netzwerk prüfen.
– Anzeige: »Testen ... Bitte warten«, nach erfolgreicher Anmeldung »Verbindung mit Gateway: Erfolgreich« und »Internetverbindung: Erfolgreich«.

12 Einstellung mit »**EXIT**« beenden.

Die automatische Anmeldung mit WPS-PIN-Eingabe

Verwenden Sie diese Art der Anmeldung, wenn Ihr Router die WPS-PIN-Eingabe unterstützt. Alle Sicherheitseinstellungen werden automatisch übernommen.

1 Menü mit »**MENU**« aufrufen.

2 Menüpunkt »Einstellungen« mit »**OK**« aktivieren.

3 Menüpunkt »Netzwerkkonfiguration« mit »>« oder »<« wählen und mit »**OK**« bestätigen.
– Das Menü »Netzwerkkonfiguration« wird eingeblendet.

4 Zeile »Verbindungstyp ändern« mit »v« oder »^« wählen und mit »**OK**« bestätigen.

5 Die Option »Kabellos WPS« mit »<« oder »>« wählen und mit »**OK**« bestätigen.
– Eine Abfrage wird eingeblendet.

6 Die Funktion »WLAN« mit »•••« (grün) aktivieren.

7 Zeile »WPS-Typ« mit »v« oder »^« wählen und die Option »PIN« mit »<« oder »>« wählen.

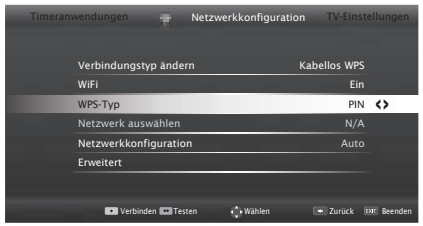

8 Zeile »Netzwerk auswählen« mit »v« oder »^« wählen und mit »**OK**« bestätigen.
– Das Menü »Netzwerk auswählen« wird eingeblendet, die vorhandenen Netzwerke werden gesucht und angezeigt.

9 Das gewünschte Netzwerk mit »v«, »^«, »<« oder »>« wählen und mit »**OK**« bestätigen.
– Die zur Anmeldung am Router benötigte PIN wird angezeigt (8 Stellen).

Hinweis:

■ Entnehmen Sie der Bedienungsanleitung des Routers, wie die PIN mittels PC eingegeben wird.

10 Die PIN mit dem PC am Router eingeben (z.B. AVM FRITZ!Box: Menüpunkt WLAN-Einstellungen ... WPS) und speichern.

Hinweis:

■ Die PIN muss innerhalb von 2 Minuten eingegeben werden. Ist dies nicht der Fall, wird die Verbindung zwischen Fernsehgerät und Router abgebrochen.

11 Anmeldung an das Heimnetzwerk mit »•••« (grün) starten.
– Die Meldung »Verbindung mit Gateway: Erfolgreich« wird eingeblendet.

12 Wenn die Meldung erlischt, mit »•••« (grün) die Verbindung zum Netzwerk prüfen.
– Anzeige: »Testen ... Bitte warten«, nach erfolgreicher Anmeldung »Verbindung mit Gateway: Erfolgreich« und »Internetverbindung: Erfolgreich«.

13 Einstellung mit »**EXIT**« beenden.

Die automatische Anmeldung mit Eingabe des Netzwerk-Kennwortes

Verwenden Sie diese Art der Anmeldung, wenn Ihr Router „WPS-PBC" oder die WPS-PIN-Eingabe nicht unterstützt.

1 Menü mit »**MENU**« aufrufen.

2 Menüpunkt »Einstellungen« mit »**OK**« aktivieren.

3 Menüpunkt »Netzwerkkonfiguration« mit »>« oder »<« wählen und mit »**OK**« bestätigen.
– Das Menü »Netzwerkkonfiguration« wird eingeblendet.

4 Die Zeile »Verbindungstyp ändern« mit »v« oder »^« wählen und mit »**OK**« bestätigen.

5 Die Option »Kabellos« mit »<« oder »>« wählen und mit »**OK**« bestätigen.
– Eine Abfrage wird eingeblendet.

6 Die Funktion »WLAN« mit »•••« (grün) aktivieren.

7 Die Zeile »Netzwerkkonfiguration« mit »v« oder »^« wählen und die Option »Auto« mit »<« oder »>« wählen.

8 Die Zeile »Netzwerk wählen« mit »^« oder »v« wählen und mit »**OK**« bestätigen.
– Das Menü »Netzwerk wählen« wird eingeblendet, die vorhandenen Netzwerke werden gesucht und angezeigt.

9 Das gewünschte Netzwerk mit »v«, »^«, »<« oder »>« wählen und mit »**OK**« bestätigen.
– Das »Kennwort« Menü wird eingeblendet.

Hinweis:

■ Damit sich das Fernsehgerät am Heimnetzwerk anmelden kann, muss der Netzwerkname (SSID) ausschließlich ASCII Zeichen beinhalten.

10 Das erste Zeichen/Ziffer des benötigten Kennworts mit »∨«, »∧«, »<« und »>« wählen und mit »**OK**« zur nächsten Eingabestelle schalten.
- Mit »**Shift**« ➡ »**OK**« kann zwischen Großbuchstaben/Nummern und Kleinbuchstaben/Sonderzeichen umgeschaltet werden.
- Zum Löschen von Zeichen/Ziffern die Schaltfläche »X« wählen und mit »**OK**« bestätigen.

11 Kennwort mit »•••« (grün) bestätigen.
- Die Meldung »Verbinde... Bitte warten« wird eingeblendet.

12 Wenn die Meldung erlischt, mit »•••« (grün) die Verbindung zum Netzwerk prüfen.
- Anzeige: »Testen ... Bitte warten«, nach erfolgreicher Anmeldung »Verbindung mit Gateway: Erfolgreich« und »Internetverbindung: Erfolgreich«.

13 Einstellung mit »**EXIT**« beenden.

Hinweis:

■ Wenn die IP Adresse nicht automatisch vergeben wird, setzen Sie die Einstellung im Kapitel „Die manuelle Anmeldung“ fort.

Die manuelle Anmeldung

Wenn keine automatische IP-Adresse vorhanden ist, müssen Sie die Zugangsdaten für »IP Adresse«, »DNS«, »Netzmaske« und »Gateway« von Hand eingeben. Diese Zugangsdaten erhalten Sie vom Administrator Ihres Netzwerkes.

1 Menü mit »**MENU**« aufrufen.

2 Menüpunkt »Einstellungen« mit »**OK**« aktivieren.

3 Menüpunkt »Netzwerkkonfiguration« mit »>« oder »<« wählen und mit »**OK**« bestätigen.
- Das Menü »Netzwerkkonfiguration« wird eingeblendet.

4 Zeile »Verbindungstyp ändern« mit »∨« oder »∧« wählen und mit »**OK**« bestätigen.

5 Die Option »Kabellos« mit »<« oder »>« wählen und mit »**OK**« bestätigen.
- Eine Abfrage wird eingeblendet.

6 Die Funktion »WLAN« mit »•••« (grün) aktivieren.

7 Zeile »Netzwerkkonfiguration« mit »∨« oder »∧« wählen und die Option »Manuell« mit »<« oder »>« wählen.

8 Zeile »Erweitert« mit »∨« oder »∧« wählen und mit »**OK**« bestätigen.
- Die Eingaben für »IP Adresse«, »DNS«, »Netzmaske« und »Gateway« sind aktiv.

9 Zeile »IP Adresse« mit »∨« wählen.
Daten mit »**1...0**« eingeben und mit »**OK**« bestätigen.

10 Zeile »DNS« mit »∨« wählen.
Daten mit »**1...0**« eingeben und mit »**OK**« bestätigen.

11 Zeile »Netzmaske« mit »∨« wählen und mit »**OK**« bestätigen.
Daten mit »**1...0**« eingeben und mit »**OK**« bestätigen.

12 Zeile »Gateway« mit »∨« wählen.
Daten mit »**1...0**« eingeben und mit »**OK**« bestätigen.

13 Zeile »Netzwerk wählen« mit »∧« oder »∨« wählen und mit »**OK**« bestätigen.
- Das Menü »Netzwerk auswählen« wird eingeblendet, die vorhandenen Netzwerke werden gesucht und dann angezeigt.

14 Das gewünschte Netzwerk mit »∨«, »∧«, »<« oder »>« wählen und mit »**OK**« bestätigen.
- Das »Kennwort« Menü wird eingeblendet.

Hinweis:

■ Damit sich das Fernsehgerät am Heimnetzwerk anmelden kann, muss der Netzwerkname (SSID) ausschließlich ASCII Zeichen beinhalten.

15 Das erste Zeichen/Ziffer des benötigten Kennworts mit »∨«, »∧«, »<« und »>« wählen und mit »**OK**« zur nächsten Eingabestelle schalten.
- Mit »**Shift**« ➡ »**OK**« kann zwischen Großbuchstaben/Nummern und Kleinbuchstaben/Sonderzeichen umgeschaltet werden.
- Zum Löschen von Zeichen/Ziffern die Schaltfläche »X« wählen und mit »**OK**« bestätigen.

16 Kennwort mit »•••« (grün) bestätigen.
- Die Meldung »Verbinde... Bitte warten« wird eingeblendet.

17 Wenn die Meldung erlischt, mit »•••« (grün) die Verbindung zum Netzwerk prüfen.
- Anzeige: »Testen ... Bitte warten«, nach erfolgreicher Anmeldung »Verbindung mit Gateway: Erfolgreich« und »Internetverbindung: Erfolgreich«.

18 Einstellung mit »**EXIT**« beenden.

Name des Fernsehgerätes ändern

Um Ihr Fernsehgerät im Netzwerk identifizieren zu können, ist ab Werk der Name „Inter@ctive TV“ vergeben. Sie können den Namen ändern.

1 Menü mit »**MENU**« aufrufen.

2 Menüpunkt »Einstellungen« mit »**OK**« aktivieren.

3 Menüpunkt »TV-Einstellungen« mit »>« oder »<« wählen und mit »**OK**« aktivieren.

4 Die Zeile »Info« mit »∨« oder »∧« wählen und mit »**OK**« bestätigen.

5 Zeile »TV-Name« mit »∨« oder »∧« wählen und mit »**OK**« bestätigen.

6 Aktuellen Namen löschen, dazu die Schaltfläche »**Clear**« mit »∨«, »∧«, »<« und »>« wählen und mit »**OK**« bestätigen.

7 Das erste Zeichen/Ziffer des neuen Namens mit »∨«, »∧«, »<« und »>« wählen und mit »**OK**« zur nächsten Eingabestelle schalten.
- Mit »**Shift**« ➡ »**OK**« kann zwischen Großbuchstaben/Nummern und Kleinbuchstaben/Sonderzeichen umgeschaltet werden.
- Zum Löschen von Zeichen/Ziffern die Schaltfläche »X« wählen und mit »**OK**« bestätigen.

8 Neuen Namen mit »•••« (grün) bestätigen.

9 Einstellung mit »**EXIT**« beenden.

NETZWERK INSTALLATION

Fernsehgerät bei einem „versteckten" Netzwerk anmelden

Auch wenn die SSID (Service Set Identifier) des Routers nicht sichtbar ist, können Sie Ihr Fernsehgerät an diesem Netzwerk anmelden.

1 Menü mit »**MENU**« aufrufen.

2 Menüpunkt »Einstellungen« mit »**OK**« aktivieren.

3 Menüpunkt »Netzwerkkonfiguration« mit »>« oder »<« wählen und mit »**OK**« bestätigen.
– Das Menü »Netzwerkkonfiguration« wird eingeblendet.

4 Zeile »Netzwerk auswählen« mit »∨« oder »∧« wählen und mit »**OK**« bestätigen.
– Das Menü »Netzwerk auswählen« wird eingeblendet, die vorhandenen Netzwerke werden gesucht und dann angezeigt.

5 »•« (rot) drücken.
– Das Menü »Netzwerk hinzufügen« wird eingeblendet.

6 Zeile »Routername« mit »∨« oder »∧« wählen und mit »**OK**« bestätigen.
– Ein Menü für die Eingabe der SSID wird eingeblendet.

Hinweis:

- Damit sich das Fernsehgerät am Heimnetzwerk anmelden kann, muss der Netzwerkname (SSID) ausschließlich ASCII Zeichen beinhalten.

7 Das erste Zeichen/Ziffer der SSID mit »∨«, »∧«, »<« und »>« wählen und mit »**OK**« zur nächsten Eingabestelle schalten.
– Mit »**Shift**« ➡ »**OK**« kann zwischen Großbuchstaben/Nummern und Kleinbuchstaben/Sonderzeichen umgeschaltet werden.
– Zum Löschen von Zeichen/Ziffern die Schaltfläche »X« wählen und mit »**OK**« bestätigen.

8 SSID mit »•••« (grün) bestätigen.

9 Zeile »Sicherheitstyp« mit »∨« oder »∧« wählen und mit »<« oder »>« die benötigte Option (WEP, WPA oder WPA2) wählen.

Hinweis:

- Wird die Option »WPA« gewählt, muss in Zeile »Verschlüsselt« das Sicherheitsprotokoll (AES oder TKIP) gewählt werden. Dies ist abhängig von der Einstellung am Router.

10 Einstellung mit »•« (rot) bestätigen.
– Das Netzwerk wird jetzt im Menü »Netzwerk auswählen« angezeigt.

11 Das Netzwerk mit »∨«, »∧«, »<« oder »>« wählen und mit »**OK**« bestätigen.
– Das »Kennwort« Menü wird eingeblendet.

12 Das erste Zeichen/Ziffer des benötigten Kennworts mit »∨«, »∧«, »<« und »>« wählen und mit »**OK**« zur nächsten Eingabestelle schalten.
– Mit »**Shift**« ➡ »**OK**« kann zwischen Großbuchstaben/Nummern und Kleinbuchstaben/Sonderzeichen umgeschaltet werden.
– Zum Löschen von Zeichen/Ziffern die Schaltfläche »X« wählen und mit »**OK**« bestätigen.

13 Kennwort mit »•••« (grün) bestätigen.
– Die Meldung »Verbinde... Bitte warten« wird eingeblendet.

14 Wenn die Meldung erlischt, mit »•••« (grün) die Verbindung zum Netzwerk prüfen.
– Anzeige: »Testen ... Bitte warten«, nach erfolgreicher Anmeldung »Verbindung mit Gateway: Erfolgreich« und »Internetverbindung: Erfolgreich«.

15 Einstellung mit »**EXIT**« beenden.

SMART INTER@ACTIVE TV 3.0 FUNKTIONEN

Smart Inter@active TV 3.0 Applikationen

Die Option „Smart Inter@active TV 3.0" Ihres Fernsehgerätes bietet Ihnen den Zugang zum Internet, wenn das Fernsehgerät an Ihrem Heimnetzwerk mit Internetzugang angeschlossen ist.

Sie können die verschiedensten Applikationen aus dem Internet oder dem GRUNDIG AppLICATION store abrufen, über das Internet telefonieren, Videos betrachten, Bilder ansehen und soziale Netzwerke besuchen. Des Weiteren können Sie z. B. nach Sportmeldungen suchen, den Wetterbericht abrufen und nach Ärzten und Apotheken suchen.

Hinweise:

- Die Verfügbarkeit der Applikationen und ihr Inhalt kann von Land zu Land unterschiedlich sein.
- Mit „Smart Inter@active TV 3.0" können keine Dateien heruntergeladen und gespeichert werden. Ein „Upload" von Dateien auf eine Web-Seite wird nicht unterstützt.

  „Add-ons" können nachträglich nicht installiert werden, mit Ausnahme der Applikationen aus dem GRUNDIG AppLICATION store.
- Grundig ist nicht für den Inhalt und die Qualität des Inhaltes der Applikationen verantwortlich. Dies unterliegt der Verantwortung des jeweiligen Anbieters.
- Lokale und Globale Applikationen unterliegen einem begrenzten Anwendungszeitraum durch die Diensteanbieter. Die Diensteanbieter können Ihre Applikationen uneingeschränkt ändern, einschränken, erweitern und entfernen.
  Grundig hat auf diese Änderungen keinen Einfluss.
- Grundig behält sich alle Rechte zum Ändern, Einschränken, Erweitern und Entfernen der Internet Applikationen vor.
- Bei verschiedenen Applikationen kann es notwendig sein, über die Homepage der Applikationen einen separaten Zugangscode anzufordern. Wenn Sie mit Ihrem Fernsehgerät diese Homepage anwählen, kann es sein, dass der Inhalt nicht durch das Fernsehgerät unterstützt wird.

Das Menü »SMART INTER@CTIVE TV« anwählen

1 Menü mit »**MENU**« aufrufen.

2 Menüpunkt »Applications Store« mit »>« oder »<« wählen und mit »**OK**« bestätigen.
– Das Anmeldemenü wird eingeblendet.

Hinweise:

- Im „normalen" Fernseh-Betrieb kann das Menü »Meine Apps« mit »@« aufgerufen und wieder abgeschaltet werden.
- Wenn Sie eine Applikation starten und das Fernsehgerät ist nicht mit dem Internet verbunden, wird eine Meldung eingeblendet.

  Ist eine Internetverbindung eingerichtet, jedoch keine »IP Adresse« vergeben, kann die Applikation auch nicht angezeigt werden.

  Überprüfen Sie in diesem Fall die Netzwerkverbindung, siehe Kapitel auf den Seiten 32 oder 35.
- Das Navigieren in den Menüs und wie Sie den Zugang zu den Applikationen einrichten, finden Sie in den nächsten Kapitel.

USB Tastatur und Maus

An beiden Buchsen »**USB1**« und an Buchse »**USB2 (HDD)**« kann eine USB-Tastatur mit Maus für die Bedienung des WebBrowsers angeschlossen werden.

Die Tastatur muss dem USB-Standard entsprechen. Eine Tastatur, die einen Treiber benötigt, kann nicht verwendet werden.

Navigieren und Texteingabe bei der Anmeldung

1 Menü »Meine Apps« mit »@« aufrufen.
– Das Anmeldemenü wird eingeblendet.

2 Registrierung mit »**OK**« starten.

3 Benötigtes Textfeld mit »**V**«, »**Λ**«, »**<**« und »**>**« wählen und mit »**OK**« bestätigen.
– Die virtuelle Tastatur wird eingeblendet.

Hinweise zur Dateneingabe:

- Benötigte Tastenbelegung (Sprache) der Tastatur mit »•••« (grün) wählen.
- Die Daten werden mit der virtuellen Tastatur eingeben. Den benötigten Buchstaben/die Ziffer jeweils mit »**V**«, »**Λ**«, »**<**« und »**>**« wählen und mit »**OK**« bestätigen.
- Zum Umschalten von Großbuchstaben auf Kleinbuchstaben die Schaltfläche »**Shift**« wählen und mit »**OK**« bestätigen.
- Mit »••« (rot) kann eine „Handytastatur" eingeblendet werden.
- Das letzte Zeichen/die letzte Ziffer kann mit »•••••« (blau) gelöscht werden. Mit »•••« (gelb) wird der gesamte Eintrag gelöscht.
- Ist die Eingabe für die Zeile komplett, muss sie „gesendet" werden, dazu mit »**V**«, »**Λ**«, »**<**« und »**>**« die Schaltfläche »**⬅**« wählen und mit »**OK**« bestätigen.
  Die Tastatur wird ausgeblendet.

Zugang zu GRUNDIG AppLICATION store einrichten

Wenn Sie die Function »GRUNDIG appLICATION store« zum ersten Male benutzen, sollten Sie einen persönlichen Zugang einrichten. Durch diese Registrierung erhalten Sie vielfältige Informationen zu den Grundig Applikationen.

1 Menü »Meine Apps« mit »@« aufrufen.
– Das Anmeldemenü wird eingeblendet.

2 Registrierung mit »**OK**« starten.

3 Name und Vorname eingeben:
Textfeld mit »**V**«, »**Λ**«, »**<**« und »**>**« wählen und mit »**OK**« bestätigen. Daten eingeben, nach der Eingabe mit »**V**«, »**Λ**«, »**<**« und »**>**« die Schaltfläche »**⬅**« wählen und mit »**OK**« bestätigen.
Zur nächsten Eingabezeile im gleichen „Reiter" mit »**V**« schalten und Tastatur mit »**OK**« einblenden.
Zum nächsten „Reiter" mit »••••« (blau) schalten und Tastatur mit »**OK**« einblenden.

Hinweis:

- Zum vorherigen „Reiter" kann mit »••« (rot) geschaltet werden.

4 E-Mail Adresse eingeben:
Daten eingeben, nach der Eingabe mit »**V**«, »**Λ**«, »**<**« und »**>**« die Schaltfläche »**⬅**« wählen und mit »**OK**« bestätigen.
Zum nächsten „Reiter" mit »••••« (blau) schalten und Tastatur mit »**OK**« einblenden.

5 Kennwort eingeben und Kennwort bestätigen:
Daten eingeben, nach der Eingabe mit »**V**«, »**Λ**«, »**<**« und »**>**« die Schaltfläche »**⬅**« wählen und mit »**OK**« bestätigen.
Zur nächsten Eingabezeile im gleichen „Reiter" mit »**V**« schalten und Tastatur mit »**OK**« einblenden.
Zum nächsten „Reiter" mit »••••« (blau) schalten und Tastatur mit »**OK**« einblenden.

6 Aufstellort eingeben:
Daten eingeben, nach der Eingabe mit »**V**«, »**Λ**«, »**<**« und »**>**« die Schaltfläche »**⬅**« wählen und mit »**OK**« bestätigen.
– Die Meldung »Sie wurden ....« wird eingeblendet, die Anmeldung war erfolgreich.

7 Telefonnummer eingeben (optional):
Daten eingeben, nach der Eingabe mit »**V**«, »**Λ**«, »**<**« und »**>**« die Schaltfläche »**⬅**« wählen und mit »**OK**« bestätigen.

8 Eingaben mit »••••« (blau) bestätigen.

9 Nutzungsbedingungen lesen und mit »**OK**« akzeptieren.
– Das Menü »GRUNDIG appLICATION store« wird eingeblendet und die Standardapplikationen werden geladen.

Bei GRUNDIG AppLICATION store anmelden

Wenn Sie das Fernsehgerät auf die Werkseinstellung zurückgesetzen und bei diesem Reset das „Häkchen" im Feld »Installierte Anwendungen speichern« nicht gesetzt haben, werden alle Applikationen die zuvor installiert wurden wieder gelöscht.

Bei der Anwahl des Menüs »GRUNDIG appLICATION store« wird das „Anmeldemenü" eingeblendet. Melden Sie sich bitte mit Ihrer E-Mail Adresse und Ihrem Passwort wieder an.

1 Menü »GRUNDIG appLICATION store« mit »@« aufrufen.
– Das Anmeldemenü wird eingeblendet.

2 Anmeldevorgang mit »••••« (blau) starten.

3 E-Mail Adresse eingeben:
Daten eingeben und Tastatur mit »**⬅**«. schließen.
Zur nächsten Eingabezeile mit »**V**« schalten und Tastatur mit »**OK**« einblenden.

4 Kennwort eingeben:
Daten eingeben und Tastatur mit »**⬅**«. schließen.

Hinweis:

- Wurde das Kennwort vergessen »•••« (gelb) drücken. Ein neues Kennwort wird nach kurzer Zeit an Ihre E-Mail Adresse gesendet. Dieses Kennwort eingeben.

5 Eingaben mit »••••« (blau) bestätigen.

6 Nutzungsbedingungen lesen und mit »**OK**« akzeptieren.
– Eine Information wird eingeblendet. Wählen Sie, ob Ihre Applikationen wieder hergestellt werden sollen oder nur die vorgegebenen Applikationen geladen werden sollen.

7 Die gewünschte Zeile mit »**V**« oder »**Λ**«, wählen und mit »**OK**« bestätigen
– Das Menü »GRUNDIG appLICATION store« wird eingeblendet und die Standardapplikationen werden geladen.

8 Nach kurzer Zeit wird eine Information angezeigt, diese mit »**OK**« bestätigen.

SMART INTER@ACTIVE TV 3.0 FUNKTIONEN

Applikationen auswählen

1 Menü »Meine Apps« mit »@« anwählen.

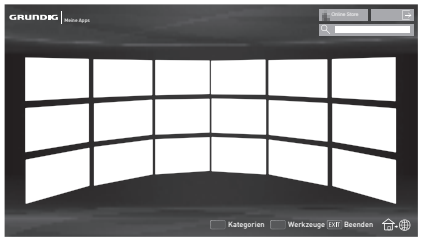

2 Gewünschte Applikation mit »V«, »Λ«, »<« und »>« wählen und mit »**OK**« bestätigen.
– Das Hauptmenü der gewählten Applikation wird nach kurzer Zeit eingeblendet.

Hinweise:

- Wird die Funktion »GRUNDIG appLICATION store« gewählt und das Fernsehgerät hat keine Verbindung zum Internet, wird ein Hinweis eingeblendet.
- Besteht eine Netzwerkverbindung über LAN oder WLAN, es wird jedoch keine IP-Adresse empfangen oder die Internetverbindung wird nicht hergestellt, kann die Funktion »GRUNDIG appLICATION store« nicht gestartet weren. Bitte die Netzwerkanschlüsse überprüfen, siehe Seite 32 oder 35.

Der GRUNDIG Online Store

Im GRUNDIG Online Store, der Ihnen Online angeboten wird, finden Sie zahlreiche Applikationen, die Sie auf Ihrem Fernsehgerät installieren können.

Im Menü »GRUNDIG appLICATION Store« sind ab Werk einige Applikationen installiert.

Im GRUNDIG Online Store finden Sie eine große Auswahl weiterer Applikationen, die Sie herunterladen können.

1 Menü »Meine Apps« mit »@« anwählen.

2 Den Grundig Online Store anwählen, dazu die Schaltfläche »Online Store« mit »V«, »Λ«, »<« und »>« wählen und mit »**OK**« bestätigen.
– Der »Grundig Online Store« wird eingeblendet.

Applikationen herunterladen und installieren

1 Im Menü »Online Applikationen« die gewünschte Kategorie der Applikationen mit »V« oder »Λ« wählen und mit »>« zu den Applikationen schalten;

oder

gewünschte Applikation mit den Ziffertasten wählen:

– »1« – »Sehr beliebt«,
– »2« – »Höchst bewertet«,
– »3« – »Veröffentlichungsdatum«;

oder

wenn gezielt nach einer Applikation gesucht werden soll, »•••« (grün) drücken und Suchbegriff über die virtuelle Tastatur eingeben.

2 Gewünschte Applikation mit »V«, »Λ«, »<« und »>« wählen und mit »**OK**« bestätigen.
– Informationen zur Applikation werden eingeblendet.

3 Download mit »••••« (blau) starten.
– Die Applikation wird heruntergeladen und installiert.

4 Die Applikation mit »**OK**« starten;

oder

zum Download weiterer Applikationen »**BACK** ⬅« drücken.

Das Hauptmenü

1 Die Applikationen.
2 Schaltfläche zum Online Store.
3 Suchleiste.
4 Wählt die Kategorien.
5 Wählt weitere Funktionen.
6 Beendet die Funktion.

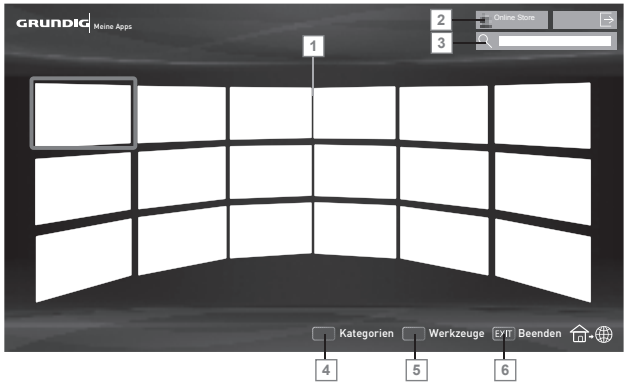

Navigation im Hauptmenü

1 Mit »•« (rot) die Übersicht der Kategorien einblenden. Gewünschte Kategorie mit »<« oder »>« wählen.

2 Gewünschte Applikation mit »V«, »Λ«, »<« und »>« wählen und mit »**OK**« bestätigen.
– Das Hauptmenü der gewählten Applikation wird nach kurzer Zeit eingeblendet.

3 Die weitere Bedienung und mögliche Anwendungen sind abhängig von der Struktur in den Untermenüs der jeweiligen Applikation. Beachten Sie auch die Hinweise in den Menüs.

Wiedergabe und Zusatzfunktionen beim Abspielen der Applikationen

Hinweis:

- Einige Applikationen unterstützen nicht alle Wiedergabe-Funktionen, die Anwahl der Wiedergabe-Funktionen kann voneinander abweichen.

1 Wiedergabe mit »▶« starten.
2 Wiedergabe-Pause mit »❚❚« wählen.
3 Wiedergabe mit »■« beenden.
4 Während der Wiedergabe Bildsuchlauf mit »◀◀« und »▶▶« wählen.
5 Während der Wiedergabe das vorherige/nächste Thema mit »|◀« oder »▶|« wählen.
6 Bildinhalt anwählen oder Schreibmarke (Cursor) in der virtuellen Tastatur mit »V«, »Λ«, »<« und »>« verschieben.
7 Anwahl/Eingabe in den Applikationen oder in der virtuellen Tastatur mit »**OK**« bestätigen.
8 Verschiedene Untermenüs und Funktionen in den Applikationen können mit »**1...0**«, »•« (rot), »••« (grün), »•••« (gelb) und »••••« (blau) gewählt werden.
9 Die jeweilige Applikation mit »@« abschalten.
10 Die Funktion „Smart Inter@active TV 3.0" mit »**EXIT**« abschalten.

Externe Datenträger anschließen

Hinweise:

- Vor dem Anschliessen des externen Datenträgers schalten Sie das Fernsehgerät mit »⏻« in Bereitschaft (Stand-by). Erst nach dem Anschliessen schalten Sie das Fernsehgerät wieder ein.
- Vor dem Entfernen des externen Datenträgers muss das Fernsehgerät grundsätzlich auf Stand-by geschaltet werden, damit es nicht zu Datenverlusten kommt.
- Ihr Fernsehgerät verfügt über zwei USB-Buchsen, »**USB1**« und »**USB2 (HDD)**«. »**USB2 (HDD)**« dient zum Anschluss von Datenträger, die eine zusätzliche Stromversorgung benötigen – beispielsweise externe Festplatten.

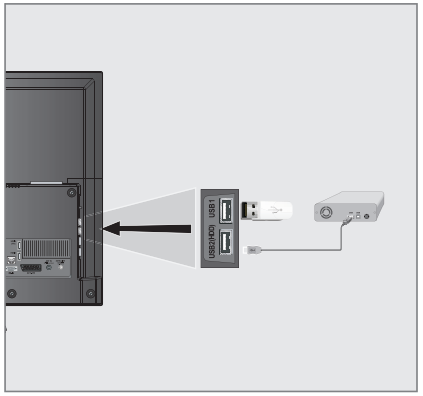

1 Buchse »**USB2 (HDD)**« des Fernsehgerätes und entsprechende Buchse des Datenträgers (externe Festplatte) mit einem USB-Kabel verbinden;

oder

USB-Stecker des USB-Memory Sticks in eine der Buchsen »**USB1**« des Fernsehgerätes stecken.

Hinweise:

- Die Buchsen »**USB1**« des Fernsehgerätes liefern gemäß USB-Spezifikationen maximal 500 mA Strom. Externe Festplatten, die mehr Strom benötigen, dürfen daher nur an die Buchse »**USB2 (HDD)**« des Fernsehgerätes angeschlossen werden.
- Wenn Sie für externe Festplatten, die an die Buchse »**USB2 (HDD)**« des Fernsehgerätes angeschlossenen wurden, ein Netzkabel verwenden, muss dieses Netzkabel beim Abschalten des Fernsehgerätes ebenfalls vom Stromnetz getrennt werden.
- Externen Datenträger dürfen nicht vom Fernsehgerät getrennt werden, während auf Dateien des Datenträgers zugegriffen wird.

Einstellungen für USB Recording

Menü anwählen

1 Menü mit »**MENU**« aufrufen.

2 Menüpunkt »PRnP-Archiv« mit »**>**« oder »**<**« wählen und mit »**OK**« aktivieren.
– Das Menü »Medienplayer« wird eingeblendet.

3 Die Option »PVR« mit »**>**« oder »**<**« wählen und mit »**OK**« bestätigen.
– Der Inhalt wird angezeigt.

4 Die Option »Mediaoptionen« mit »•••« (grün) aufrufen.

5 Die Zeile »Datenträgerverwaltung« mit »**v**« oder »**^**« wählen und mit »**OK**« bestätigen.

Hinweis:

- Die weitere Bedienung entnehmen Sie bitte den folgenden Abschnitten.

Datenträger sicher entfernen

1 Im Menü »Datenträgerverwaltung« die Zeile »Laufwerk sicher trennen« mit »**v**« oder »**^**« wählen und mit »**OK**« bestätigen.

Hinweis:

- Der Datenträger kann jetzt von der Buchse abgezogen werden.

Externe Datenmedien auswählen

Wenn mehrere externe Datenträger an das Fernsehgerät angeschlossen sind, können Sie den gewünschten Datenträger auswählen.

1 Im Menü »Datenträgerverwaltung« die Zeile »Datenträger« mit »**v**« oder »**^**« wählen und mit »**OK**« bestätigen.

2 Gewünschten Datenträger mit »**<**« oder »**>**« wählen.

3 Eine Menüebene zurückschalten mit »**BACK** ⬅« oder Einstellung mit »**EXIT**« beenden.

Partition des externen Datenträgers wählen

Wenn der externe Datenträger über mehrere Partitionen verfügt, wählen Sie die gewünschte aus.

1 Im Menü »Datenträgerverwaltung« die Zeile »Partition« mit »**v**« oder »**^**« wählen und mit »**OK**« bestätigen.

2 Gewünschte Partition mit »**<**« oder »**>**« wählen.

3 Eine Menüebene zurückschalten mit »**BACK** ⬅« oder Einstellung mit »**EXIT**« beenden.

Externe Datenträger prüfen

Sie können externe Datenträger einer Prüfung unterziehen und so herausfinden, ob sich diese für die gewünschte Funktionalität eignen.

1 Im Menü »Datenträgerverwaltung« die Zeile »Datenträger« mit »**v**« oder »**^**« wählen. Wenn mehrere Datenträger angeschlossen sind, den gewünschten Datenträger mit »**<**« oder »**>**« wählen.

2 Zeile »Partition« mit »**v**« oder »**^**« wählen. Wenn mehrere Partitionen vorhanden sind, die gewünschte Partition mit »**<**« oder »**>**« wählen.

3 Zeile »Datenträger prüfen« mit »**v**« oder »**^**« wählen und mit »**OK**« bestätigen.
– Informationen zum Datenträger werden angezeigt.

4 Eine Menüebene zurückschalten mit »**BACK** ⬅« oder Einstellung mit »**EXIT**« beenden.

Partition des externen Datenträgers wählen

Wenn der externe Datenträger über mehrere Partitionen verfügt, wählen Sie die gewünschte aus.

1 Im Menü »Datenträgerverwaltung« die Zeile »Partition« mit »**v**« oder »**^**« wählen.

2 Gewünschte Partition mit »**<**« oder »**>**« wählen.

3 Einstellung mit »**EXIT**« beenden.

Permanentes Timeshift aktivieren

Wenn diese Funktion aktiviert ist, wird die aktuelle Sendung, die Sie gerade sehen, im „Time-Shift-Speicher" aufgezeichnet. Dieser Speicher hat Platz für ca. 60 Minuten Aufzeichnung. Nach dieser Zeit wird die Aufzeichnung permanent fortgesetzt, der Anfang der Aufzeichnung geht verloren.

1 Menü mit »**MENU**« aufrufen.

2 Menüpunkt »Einstellungen« mit »**OK**« aktivieren.

3 Menüpunkt »TV-Einstellungen« mit »**>**« oder »**<**« anwählen und mit »**OK**« aktivieren.

4 Zeile »Erweiterte Einstellungen« mit »**v**« oder »**^**« wählen und mit »**OK**« aktivieren

5 Zeile »Permanenter Zeitversatz« mit »**v**« oder »**^**« wählen

6 Funktion mit »**<**« oder »**>**« einschalten (»Ein«).

7 Einstellung mit »**EXIT**« beenden.

USB-RECORDING

„Vorlauf-/Nachlaufzeit einstellen“

Mit dieser Funktion können Sie die Aufnahmezeit, die der Elektronische Programmführer vorgibt, verändern.

Wenn Sie befürchten, dass eine Sendung einige Minuten früher begonnen oder einige Minuten später beendet wird, können Sie diese Zeit bis zu 60 Minuten „zugeben“

1 Menü mit »**MENU**« aufrufen.

2 Menüpunkt »Timerliste« mit »>« oder »<« wählen und mit »**OK**« aktivieren.

3 Das Menü »Vorlaufzeit« mit »••••« (blau) aufrufen.

4 Startzeitpunkt mit »<« oder »>« verändern.

5 Die Zeile »Endzeit« mit »v« wählen und Endzeitpunkt mit »<« oder »>« verändern.

6 Einstellung mit »••« (grün) bestätigen.

7 Menü mit »**EXIT**« abschalten.

... durch manuelle Dateneingabe

Sie können 25 Sendungen für die Timer-Aufnahme programmieren oder 25 Sendungen für den Erinnerungstimer eingeben.

1 Programminformationen mit »GUIDE« einblenden.
– Der Elektronische Programmführer wird eingeblendet.

2 Die Startseite des Programmführers mit »•••« (gelb) aufrufen.

3 Zeile »Manu. Aufnahme« mit »v« oder »^« wählen und mit »**OK**« bestätigen.
– »Sender« ist markiert.

Hinweis:

- Wollen Sie an eine Sendung erinnert werden, die Zeile »Manuelle Erinnerung« wählen.

4 Das gewünschte Programm mit »v« oder »^« wählen, mit »>« zur nächsten Eingabe schalten.

5 Datum mit »**1...0**« eingeben (Tag, Monat, Jahr).
– Der Cursor springt zu »Start«.

6 Uhrzeit für den Beginn der Aufnahme mit »**1...0**« eingeben (Stunden, Minuten).
– Der Cursor springt zu »Ende«.

7 Uhrzeit für das Ende der Aufnahme mit »**1...0**« eingeben (Stunden, Minuten).
– Der Cursor springt zu »Modus«.

8 Den gewünschten Modus (»Einmal«, »Täglich« oder »Wöchentl.«) mit »v« oder »^« wählen.

9 Mit »>« die Schaltfläche »Speichern« wählen und »**OK**« bestätigen.
– Die Aufnahmedaten werden angezeigt.

10 Aufnahmedaten mit »**OK**« bestätigen.
– Die Daten wurden in den Timer übernommen.

11 Menü mit »**EXIT**« abschalten.

Hinweise:

- Vor dem Beginn der Timeraufnahme erscheint eine Warnmeldung mit einem 10-Sekunden Countdown. Sie können auf das programmierte Fernseh-Programm umschalten.

USB-BETRIEB

Externe Datenträger anschließen

Vor dem Anschliessen des externen Datenträgers
schalten Sie das Fernsehgerät mit »8« in Bereitschaft (Stand-by). Erst nach dem Anschliessen schalten Sie das Fernsehgerät wieder ein.
Vor dem Entfernen des externen Datenträgers muss das Fernsehgerät grundsätzlich auf Stand-by geschaltet werden, damit es nicht zu Datenverlusten kommt.

Hinweise:

- Die Buchse »**USB1**« des Fernsehgerätes liefert gemäß USB-Spezifikationen maximal 500 mA Strom. Externe Festplatten, die mehr Strom benötigen, dürfen daher nur an die Buchse »**USB2 (HDD)**« des Fernsehgerätes angeschlossen werden.
- Wenn Sie für externe Festplatten, die an die Buchse »**USB2 (HDD)**« des Fernsehgerätes angeschlossenen wurden, ein Netzkabel verwenden, muss dieses Netzkabel beim Abschalten des Fernsehgerätes ebenfalls vom Stromnetz getrennt werden.
- Externen Datenträger dürfen nicht vom Fernsehgerät getrennt werden, während auf Dateien des Datenträgers zugegriffen wird.
- Ein bidirektionaler Datenaustausch im Sinne eines ITE-Gerätes (Information Technology Equipment) gemäß EN 55022/EN 55024 ist nicht möglich.
- Die USB-Übertragung stellt keine eigene Betriebsart dar, sondern ist lediglich eine Zusatzfunktion.

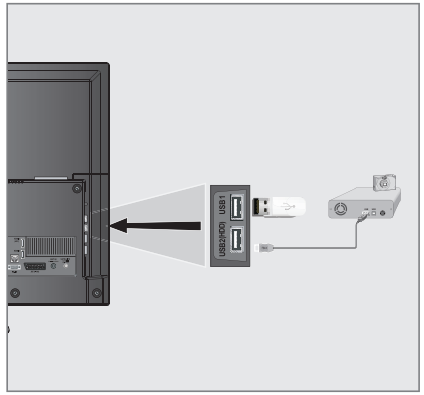

1 Buchse »**USB2 (HDD)**« des Fernsehgerätes und entsprechende Buchse des Datengerätes (externe Festplatte, Digital-Camera, Kartenlesegerät oder MP3-Player) mit einem USB-Kabel verbinden;

oder

USB-Stecker des USB-Memory Sticks in eine der beiden Buchsen »**USB1**« des Fernsehgerätes stecken.

Externe Datenträger entfernen

Wenn Sie den Datenträger entfernen wollen, melden Sie ihn vorher ab

1 Menü mit »**MENU**« aufrufen.

2 Menüpunkt »Medienplayer« mit »>« oder »<« wählen und mit »**OK**« aktivieren.
– Das Menü »Medienplayer« wird eingeblendet.

3 Die Option »PVR« mit »<« oder »>« wählen und mit »**OK**« bestätigen.
– Der Inhalt wird angezeigt.

4 Die Option »Mediaoptionen« mit »••« (grün) aufrufen.

5 Zeile »Datenträgerverwaltung« mit »v« oder »^« wählen und mit »**OK**« bestätigen.

6 Zeile »Laufwerk sicher trennen« mit »v« oder »^« wählen und mit »**OK**« bestätigen.

7 Datenträger abziehen.

INTERAKTIVE PORTALE (HBBTV)

Was ist HbbTV

Vereinfacht gesagt, bietet HbbTV den interaktiven Videotext der nächsten Generation mit modern gestalteten Inhalten, hochauflösenden Bildern und Videosequenzen und Interaktivität.

Voraussetzung zum Empfang von HbbTV ist, dass das Fernsehgerät mit dem Internet verbunden ist.

Im Angebot der ARD finden Sie z.B. eine ausführliche Programmübersicht, das gesamte Angebot der „Das Erste1Mediathek" sowie einen grafisch völlig neu aufgebauten Videotext mit hochauflösenden Abbildungen. Das Angebot des ZDF beinhaltet die „ZDF mediathek" und weitere Programminformationen (Stand Juli 2012).

HbbTV Betrieb

Nach dem Umschalten auf ein Fernseh-Programm das HbbTV unterstützt, wird eine Information eingeblendet, wenn HbbTV vorhanden ist.

1 HbbTV mit »•« (rot) einschalten.
– Am Bildschirm werden Informationen über den nutzbaren Service eingeblendet. Des weiteren sind die für die Navigation notwendigen Farbtasten zusehen.

Hinweise:

- Das Themenangebot und die Anwahl der verschiedenen Themen ist abhängig vom jeweiligen Programmanbieter.
- Für verschiedene Zusatzfunktionen oder Einstellungen werden die Zifferntasten »1« bis »0« verwendet.

2 Gewünschtes Thema mit »••« (grün), »•••« (gelb) oder »••••« (blau) anwählen.

3 Im gewählten Thema mit »V«, »Λ«, »<« oder »>« die gewünschte Option wählen und mit »OK« bestätigen.

4 HbbTV mit »•« (rot) abschalten.

Hinweis:

- Wenn die Navigation im HbbTV-Betrieb nicht funktioniert, kann die Funktion beendet werden, dazu im Menü »TOOLS« die Option »HBBTV verlassen« anwählen und mit »OK« bestätigen

Weitere Funktionen für Videosequenzen

1 Wiedergabe mit »▶« starten.

2 Wiedergabe mit »❚❚« unterbrechen (Pause).

3 Wiedergabe mit »▶« fortsetzen.

4 Zurückspulen mit »◀◀« oder vorspulen mit »▶▶«.

5 Wiedergabe mit »■« beenden.

KOMFORTFUNKTIONEN

Funktionen im Menü „Info"

1 Menü mit »MENU« aufrufen.

2 Menüpunkt »Einstellungen« mit »OK« aktivieren.

3 Menüpunkt »TV-Einstellungen« mit »>« oder »<« wählen und mit »OK« aktivieren.

4 Die Zeile »Info« mit »V« oder »Λ« wählen und mit »OK« aktivieren.

Hinweis:

- Die weitere Bedienung entnehmen Sie bitte den folgenden Abschnitten.

Softwareversion abrufen

1 Im Menü »Info« die Zeile »Produktinfo« mit »V« oder »Λ« wählen und mit »OK« bestätigen.
– Die Softwareversion des Gerätes wird eingeblendet.

2 Eine Menüebene zurückschalten mit »BACK ⬅« oder Einstellung mit »EXIT« beenden.

Software aktualisieren (OAD)

(über Satellit, nur bei digitalen Programmen)

1 Im Menü »Info« die Zeile »Softwareaktualisierungen« mit »V« oder »Λ« wählen und mit »OK« bestätigen.

2 Die Option »OAD« mit »<« oder »>« wählen und mit »OK« bestätigen.
– Die neue Software wird gesucht.

Hinweis:

- Ist keine neue Software vorhanden, wird das Menü automatisch abgeschaltet.

3 Ist eine neue Software vorhanden, die Software mit »••« (grün) installieren.
– Die neue Software wird geladen.

Achtung:

- Während des Updates das Fernsehgerät nicht ausschalten! Nach erfolgreichen Update schaltet sich das Fernsehgerät automatisch aus und wieder ein.

Hinweis:

- Wenn automatisch nach Softwareaktualisierungen gesucht werden soll, im Menü »Installation« ➡ »Erweiterte Einstellungen« die Zeile »OAD« mit »V« oder »Λ« wählen und mit »<« oder »>« die Option »Ein« wählen.

Software aktualisieren (Online)

(über Internet, nur bei digitalen Programmen)

1 Im Menü »Info« die Zeile »Softwareaktualisierungen« mit »V« oder »Λ« wählen und mit »OK« bestätigen.

2 Die Option »Internet« mit »<« oder »>« wählen und mit »OK« bestätigen.
– Die neue Software wird gesucht.

Hinweis:

- Ist keine neue Software vorhanden, wird das Menü automatisch abgeschaltet.

3 Ist eine neue Software vorhanden, die Software mit »••« (grün) installieren.
– Die neue Software wird geladen.

Achtung:

- Während des Updates das Fernsehgerät nicht ausschalten! Nach erfolgreichen Update schaltet sich das Fernsehgerät automatisch aus und wieder ein.

Software aktualisieren (USB)

1 USB-Stecker des USB-Memory Sticks in eine der Buchse n »USB« des Fernsehgerätes stecken.

2 Im Menü »Info« die Zeile »Softwareaktualisierungen« mit »V« oder »Λ« wählen und mit »OK« bestätigen.

3 Die Option »USB« mit »<« oder »>« wählen und mit »OK« bestätigen.
– Die Software vom USB-Memory Stick wird installiert.

Fernsehgerät auf die Werkseinstellungen zurücksetzen

Mit dieser Funktion löschen Sie die Programmtabellen und alle persönlichen Einstellungen.

1 Im Menü »Info« die Zeile »Werkseinstellungen« mit »V« oder »Λ« wählen und mit »OK« bestätigen.
– Eine Warnung wird eingeblendet.

Hinweis:

■ Wenn die geladenen Applikationen auch gelöscht werden sollen, die Zeile »Installierte Anwendungen« mit »Λ« wählen und mit »OK« das Häkchen entfernen.

2 Reset-Funktion mit »•••« (grün) bestätigen.
– Das Menü »INSTALLATION« wird eingeblendet.

3 Einstellungen mit Kapitel „Erstinstallation und Fernseh-Programme einstellen“ auf Seite 14 fortsetzen.

Kanalverlauf zurücksetzen

Mit dieser Funktion löschen Sie die Vorschaubilder im Hauptmenü.

1 Im Menü »Info« die Zeile »Kanalverlauf rücksetzen« mit »V« oder »Λ« wählen und mit »OK« bestätigen.
– Eine Warnung wird eingeblendet.

2 Reset-Funktion mit »•••« (grün) bestätigen.
– Die Vorschaubilder im Hauptmenü sind gelöscht.

3 Eine Menüebene zurückschalten mit »BACK ⬅« oder Einstellung mit »EXIT« beenden.

Timer-Funktionen

1 Menü mit »MENU« aufrufen.

2 Menüpunkt »Einstellungen« mit »OK« aktivieren.

3 Menüpunkt »Timer-Apps« mit »>« oder »<« wählen und mit »OK« aktivieren.
– Das Menü »Timer-Apps« wird eingeblendet.

Hinweis:

■ Die weitere Bedienung entnehmen Sie bitte den folgenden Abschnitten.

Ausschaltzeit eingeben

Im Menü »Einschlaftimer« kann für das Fernsehgerät eine Ausschaltzeit eingegeben werden. Das Fernsehgerät schaltet nach Ablauf der eingestellten Zeit in Bereitschaft (Stand-by).

1 Zeile »Einschlaftimer« mit »V« oder »Λ« wählen.

2 Gewünschte Ausschaltzeit mit »<« oder »>« eingeben.

Hinweis:

■ Funktion abschalten, dazu die Ausschaltzeit mit »<« oder »>« auf »Aus« stellen.

3 Eine Menüebene zurückschalten mit »BACK ⬅« oder Einstellung mit »EXIT« beenden.

KOMFORTFUNKTIONEN

Menüs sperren

Mit dieser Funktion können Sie folgende Menüs des Fernsehgerätes sperren: »Automatischer Suchlauf«, »Manuelle Abstimmung« und »Programmtabelle«. Diese Menüs sind nur durch Eingabe des PIN-Codes zugänglich.

1 Im Menü »Jugendschutz« die Zeile »Menü sperren« mit »V« oder »Λ« wählen und mit »<« oder »>« bestätigen.

2 PIN-Code »1234« mit »1...0« eingeben.

3 Sperre mit »<« oder »>« aktivieren (»Ein«).

Hinweis:

■ Menüsperre abschalten dazu mit »<« oder »>« die Einstellung »Aus« wählen.

4 Eine Menüebene zurückschalten mit »BACK ⬅« oder Einstellung mit »EXIT« beenden.

Multifunktionsschalter sperren

Bei aktiver Tastensperre ist der Mulifunktionsschalter am Fernsehgerät ohne Funktion.

1 Im Menü »Jugendschutz« die Zeile »Tastensperre« mit »V« oder »Λ« wählen und mit »<« oder »>« bestätigen.

2 PIN-Code »1234« mit »1 ... 0« eingeben.

3 Tastensperre mit »<« oder »>« aktivieren (Ein) oder abschalten (Aus).

4 Eine Menüebene zurückschalten mit »BACK ⬅« oder Einstellung mit »EXIT« beenden.

PIN-Code ändern

Sie können statt des Werkscodes »1234« einen persönlichen PIN-Code eingeben. Notieren Sie sich bitte Ihren persönlichen PIN-Code.

1 Im Menü »Jugendschutz« die Zeile »PIN ändern« mit »V« oder »Λ« wählen und mit »OK« bestätigen.

2 Aktuellen PIN-Code 1 2 3 4 mit »1...0« eingeben.

3 Persönlichen neuen PIN-Code mit »1...0« vierstellig eingeben.

4 Persönlichen neuen PIN-Code mit »1...0« noch einmal eingeben.

5 Eine Menüebene zurückschalten mit »BACK ⬅« oder Einstellung mit »EXIT« beenden.

Fernseh-Programme sperren

Sie können einzelne Fernseh-Programme mit einem persönlichen PIN-Code sperren, zum Beispiel Programme, die sich nicht für Kinder eignen.

1 Menü mit »MENU« aufrufen.

2 Menüpunkt »Einstellungen« mit »OK« aktivieren.

3 Menüpunkt »Installation« mit »>« oder »<« wählen und mit »OK« aktivieren.

4 Die Zeile »Programmtabelle« mit »V« oder »Λ« wählen und mit »OK« bestätigen.

5 Das zu sperrende Programm mit »V«, »Λ«, »<« oder »>« markieren.
– Das Programm wird mit »✓« markiert.

6 Den Bearbeitungsmodus mit »•••« (gelb) aktivieren.

7 Die Zeile »Programmsperre« mit »V« oder »Λ« wählen und mit »OK« bestätigen.

6 Mit »<« oder »>« die Spalte »Sperre« anwählen und mit »OK« bestätigen.

7 PIN-Code »1234« mit »1 ... 0« eingeben.

8 Funktion mit »OK« bestätigen.
– Das Programm wird mit »🔒« markiert.

Hinweis:

■ Zum Aufheben der Sperre das Programm mit »V«, »Λ«, »<« oder »>« wieder anwählen, den Bearbeitungsmodus mit »•••« (gelb) aktivieren, die Zeile »Programm freigeben« mit »V« oder »Λ« wählen und mit »OK« bestätigen.

9 Einstellung mit »EXIT« beenden.

Hinweis – Kindersicherung:
Mit dem PIN-Code 2356 können Sie die Einstellungen ändern.

LIVESHARE-BETRIEB

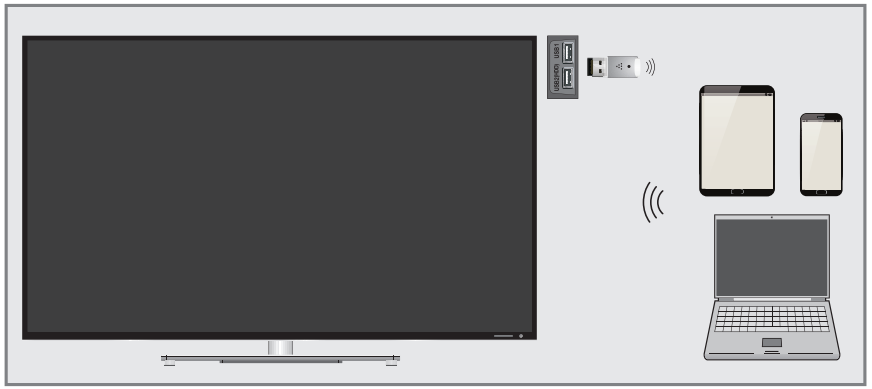

Die Liveshare-Funktion

Mit Liveshare können Full-HD Filme bis zur Blu-ray Qualität oder Online-Inhalte drahtlos vom Mobilgerät auf Ihr Fernsehgerät übertragen werden.

Liveshare-Funktion anwählen

1 Den Grundig WiFi USB Dongle G-WIFI-02 an die Buchse »**USB1**« oder »**USB2 (HDD)**« des Fernsehgera tes anschliessen.

2 Mobilgerät einschalten.

3 Menü mit »**MENU**« aufrufen.

4 Menüpunkt »Ansicht teilen« mit »**>**« oder »**<**« wählen und mit »**OK**« bestätigen.
– Das Menü »Live Share« wird eingeblendet.

5 Am Mobilgerät die Medienausgabe starten.
– Die Verbindung wird hergestellt. Der Desktop-Inhalt des Mobilgerätes wird am Fernsehgerät dargestellt.

Hinweis:

■ Informieren Sie sich auf der WEB Seite des Herstellers ob Ihr Mobilgerät die Liveshare-Funktion unterstützt.

6 Live Share mit »**EXIT**« beenden.

BETRIEB ALS PC-MONITOR

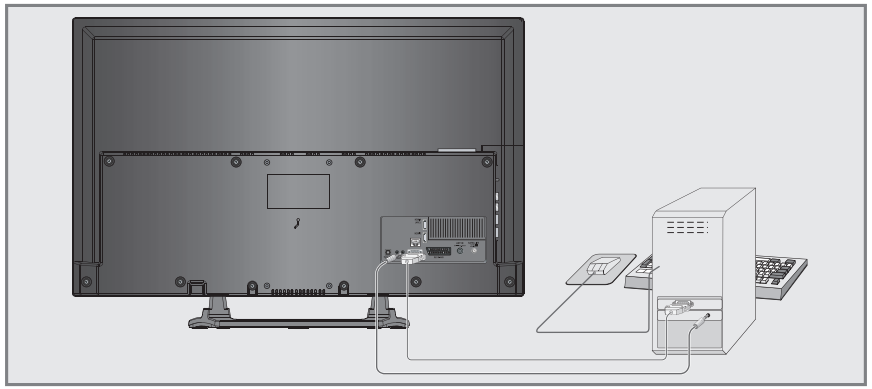

PC anschließen

1 Buchse »**PC-IN**« des Fernsehgerätes und die entsprechende Buchse des PCs mit einem VGA Kabel verbinden (Bildsignal).

2 Buchse »**Audio**« des Fernsehgerätes und die entsprechenden Buchse des PCs mit geeignetem Kabel verbinden (Tonsignal).

Hinweis:

■ Passen Sie bitte Ihren PC an den Monitor an (Bildschirmauflösung z.B. 1280 x 768, Bildfrequenz z.B 60 Hz).

Programmplatz für den PC anwählen

1 »⇥« drücken, mit »**<**« oder »**>**« den Programmplatz »PC« wählen und mit »**OK**« bestätigen.

Einstellungen zum PC-Betrieb

1 Menü mit »**MENU**« aufrufen.

2 Menüpunkt »Einstellungen« mit »**OK**« aktivieren.

3 Menüpunkt »Installation« mit »**<**« oder »**>**« wählen und mit »**OK**« bestätigen.
– Das Menü »Installation« wird eingeblendet.

4 Gewünschte Funktion oder Einstellung mit »**V**« oder »**Λ**« wählen, anschließend mit »**<**« oder »**>**« ausführen.

Die Möglichkeiten:
– »Auto Position«, zur automatischen Anpassung an den PC.
– »Autopositionmodus«, die Option »Ein«, wählen, wenn die Anpassungen im PC-Modus automatisch ausgeführt werden sollen.
– »Position«, zum Anpassen der horizontalen und vertikalen Bildposition.
– »Größe«, zum Einstellen der Taktfrequenz.
– »Phase«, zum Beseitigen von Flackern, unscharfer Darstellung und horizontal störenden Linien.

5 Einstellung mit »**EXIT**« beenden.

Digitale Programme eines Satelliten automatisch aktualisieren

Satellitendaten ändern sich häufig, neue Programme kommen immer wieder hinzu. Daher sollten Sie von Zeit zu Zeit eine automatische Suche ausführen.

Dabei werden alle Transponder nach neuen Programmen durchsucht.

1 Menü mit »**MENU**« aufrufen.

2 Menüpunkt »Einstellungen« mit »**OK**« aktivieren.

3 Menüpunkt »Installation« mit »>« oder »<« wählen und mit »**OK**« bestätigen.
– Das Menü »Installation« wird eingeblendet.

4 Die Zeile »Automatischer Suchlauf« mit »v« oder »^« wählen und mit »**OK**« bestätigen.
– Das Menü wird eingeblendet.

5 Im Menü die Option »Satellit« mit »<« oder »>« wählen und mit »**OK**« bestätigen.

6 Im Menü »Betreiberauswahl« mit »<« oder »>« die Option »Astra Schnell«, »Sky« (wenn Sie Kunde beim Programmanbieter Sky sind) oder »Komplett« wählen und mit »**OK**« bestätigen.

Hinweis:

- Die Option »Sky« wird in Österreich und der Schweiz nicht angeboten.

7 Die Schaltfläche »Weiter« mit »**OK**« bestätigen.

8 Gewünschten Programmtypen wählen.

Die Optionen »Digital« und »Radio« sind vorgewählt. Nicht benötigte Option mit »<« oder »>« wählen und mit »**OK**« abwählen (das Häkchen erlischt).

9 »v« drücken und Suchlaufmodus wählen.

Die Optionen »Frei« und »Verschlüsselt« sind vorgewählt. Nicht benötigte Option mit »<« oder »>« wählen und mit »**OK**« abwählen (das Häkchen erlischt).

10 Suchlauf mit »•« (rot) starten.

Hinweise:

- Bei einer Aktualisierung über den gleichen Satelliten wird beim Start des Suchlaufes eine Sicherheitsabfrage eingeblendet.
- Sollen die vorher gespeicherten Programme in der Programmliste beibehalten und die neu gefundenen hinzugefügt werden, dann »•••« (grün) drücken.
- Wird »•« (rot) gedrückt, werden die gespeicherten Programme der aktuellen Programmliste gelöscht.
  – Das Menü »Programme« wird eingeblendet, die Suche nach Fernseh-Programmen beginnt.
  – Die Suche ist beendet, wenn die Meldung »Suche ist abgeschlossen« eingeblendet wird.

Hinweis:

- Die Suche kann mit »**EXIT**« vorzeitig abgebrochen werden.

11 Mit »••••« (gelb) zur Programmtabelle schalten;

oder

Einstellung mit »**EXIT**« beenden.

Signalinformationen anzeigen

(nur bei digitalen Programmen)

1 Menü mit »**MENU**« aufrufen.

2 Menüpunkt »Einstellungen« mit »**OK**« aktivieren.

3 Menüpunkt »Installation« mit »>« oder »<« wählen und mit »**OK**« bestätigen.
– Das Menü »Installation« wird eingeblendet.

4 Die Zeile »Erweiterte Einstellungen« mit »v« oder »^« wählen und mit »**OK**« bestätigen.

5 Zeile »Signalinformation« mit »v« oder »^« wählen und mit »**OK**« bestätigen.
– Informationen zu Satellit, Betreiberauswahl, Modulation, Polarisierung, Symbolrate, Coderate, Signalstärke und Frequenz werden angezeigt.

Hinweise:

- Die Signalinformation wechselt je nach aktueller Signalquelle.
- Im linken Bereich des Menüs werden die Signaleigenschaften dargestellt. Je weiter die Balken für »Signalstärke« und »Frequenz« nach rechts ausschlagen, desto besser ist das empfangene Signal.
- Der Signalpegel hängt nicht nur von Ihrer Empfangsanlage, sondern auch von dem gerade aktiven Kanal ab. Beachten Sie dies, wenn Sie anhand der Signalstärkeanzeige die Ausrichtung Ihrer Antenne kontrollieren!

6 Menü mit »**EXIT**« abschalten.

HbbTV aus-/einschalten

Wenn Sie den interaktiven Dienst HbbTV ausschalten, ist dieser Dienst nicht mehr verfügbar.

1 Menü mit »**MENU**« aufrufen.

2 Menüpunkt »Einstellungen« mit »**OK**« aktivieren.

3 Menüpunkt »Installation« mit »>« oder »<« wählen und mit »**OK**« bestätigen.
– Das Menü »Installation« wird eingeblendet.

4 Die Zeile »Erweiterte Einstellungen« mit »v« oder »^« wählen und mit »**OK**« bestätigen.

5 Zeile »Hbb TV« mit »v« oder »^« wählen.

6 Die Option »Aus« mit »<« oder »>« wählen.

Hinweis:

- Zum Einschalten von HbbTV im Pkt. **4** die Option »Ein« wählen.

7 Einstellung mit »**EXIT**« beenden.

Digitalen Videotext aus-/einschalten

Wenn Sie den digitalen Videotext ausschalten, kann nur der normale Videotext angewählt werden, die weiteren Funktionen des interaktiven Dienstes HbbTV stehen jedoch weiter zur Verfügung.

1 Menü mit »**MENU**« aufrufen.

2 Menüpunkt »Einstellungen« mit »**OK**« aktivieren.

3 Menüpunkt »Installation« mit »>« oder »<« wählen und mit »**OK**« bestätigen.
– Das Menü »Installation« wird eingeblendet.

4 Die Zeile »Erweiterte Einstellungen« mit »v« oder »^« wählen und mit »**OK**« bestätigen.

5 Zeile »Digitaler Videotext« mit »v« oder »^« wählen.

6 Die Option »Aus« mit »<« oder »>« wählen.

Hinweis:

- Zum Einschalten des digitalen Videotextes im Pkt. **4** die Option »Ein« wählen.

7 Einstellung mit »**EXIT**« beenden.

OVERVIEW

Connections on the television set

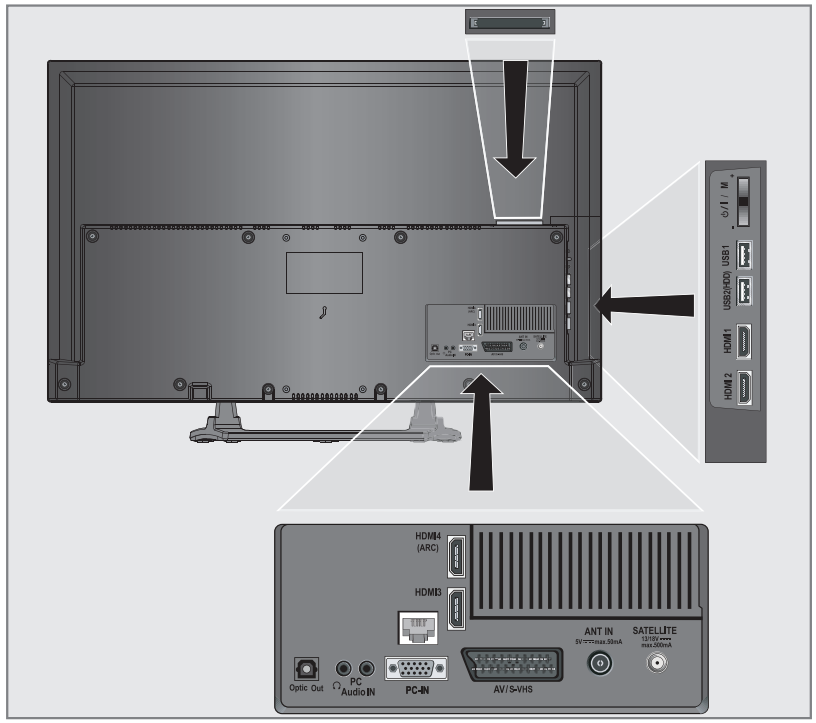

Optic Out Audio output sockets (optical) for PCM/Dolby Digital signals. It is for digital multichannel audio/video amplifier or AV receiver connections.

🎧 Headphone connection (3.5 mm jack);
External audio output (with headphone-RCA converter).

PC Audio IN Audio signal input for PC;
Audio signal input (YUV signal).

PC-IN VGA socket, video signal input for PC;
Video signal input (YUV signal).

AV1 / S-VHS Euro/AV socket (CVBS signal, RGB signal); video signal input for S-Video camera (with Scart-S-VHS converter).

ANT IN Antenna socket.

SATELLITE Satellite antenna socket.

HDMI4 (ARC) HDMI socket, audio/video signal input (HDMI).

OVERVIEW

HDMI3 HDMI socket, audio/video signal input (HDMI).

LAN Network cable connection socket.

HDMI2 HDMI socket, audio/video signal input (HDMI).

HDMI1 HDMI socket, audio/video signal input (HDMI).

USB2 (HDD) USB Harddisk socket for external data medium and PVR function;
Grundig WiFi USB dongle or wireless keyboard, mouse port.

USB1 USB socket for external data medium and PVR function;
Grundig WiFi USB dongle or wireless keyboard, mouse port.

CI Common interface slot.

Control buttons on the TV

ON • OFF Power switch, switches the television into standby mode and off.

Multi function switch

Using the multi function switch »⏻/I/SEL« on the television different settings can be made.

There may be no menus visible on the screen.

Pressing the switch, switches in the television from standby mode.

In operation: Pressing the switch displays the navigation menu.

Moving the switch up or down selects the desired menu item:

- Set to Volume Navigation;
- Set to Channel Navigation;
- Open Input Source Menu;
- Go to Standby.

Access function/setting by pressing.

Moving the switch up/down selects the function/setting.

Connections on the television set

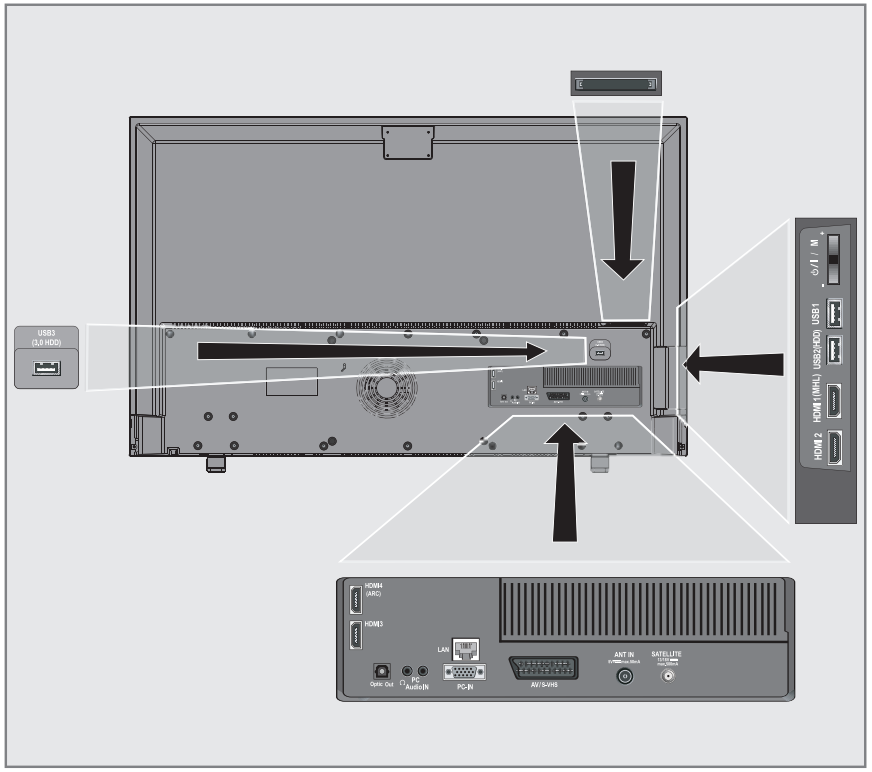

Audio Audio signal input for PC.

PC-IN VGA socket, video signal input for PC.

COMPONENT

L R Audio signal input (YUV signal).

Pr Pb Y Video signal input (YUV signal).

AV1 / S-VHS Euro/AV socket (CVBS signal, RGB signal); video signal input for S-Video camera (with Scart-S-VHS converter).

Optic Out Audio output sockets (optical) for PCM/Dolby Digital signals. It is for digital multichannel audio/video amplifier or AV receiver connections.

USB 3.0 USB Harddisk socket for external data medium and PVR function;
Wireless keyboard, mouse socket.

LAN Network cable connection socket.

SATELLITE Satellite antenna socket.

ANT IN Antenna socket.

HDMI4 (ARC) HDMI socket, audio/video signal input (HDMI).

HDMI3 HDMI socket, audio/video signal input (HDMI).

🎧 Headphone connection (3.5 mm jack);
External audio output (with headphone-RCA converter).

HDMI2 HDMI socket, audio/video signal input (HDMI).

HDMI1 (MHL) HDMI socket, audio/video signal input (HDMI).

USB USB socket for external data medium and PVR function;
Wireless keyboard, mouse socket.

USB USB socket for external data medium and PVR function;
Wireless keyboard, mouse socket.

CI1 Common interface slot.

CI2 Common interface slot.

Control buttons on the TV

ON • OFF Power switch, switches the television into standby mode and off.

Multi function switch

Using the multi function switch »⏻/**I/SEL**« on the television different settings can be made.

There may be no menus visible on the screen.

Pressing the switch, switches in the television from standby mode.

In operation: Pressing the switch displays the navigation menu.

Moving the switch up or down selects the desired menu item:

- Set to Volume Navigation;
- Set to Channel Navigation;
- Open Input Source Menu;
- Go to Standby.

Access function/setting by pressing.

Moving the switch up/down selects the function/setting.

Remote control - main functions

Switches on from standby mode;
selects channels directly.

Selects the channel list (»ALL«, »FAV 1« to »FAV 4«).

Exits menu and applications.

Displays information.

Opens the menu.

Opens the channel list.

Opens the Tools menu; opens/closes the control menu when playing a file in DLNA menu.

Adjusts the volume.

Turns volume on/off (mute).

Record, playback, pause or stop.(only digital television channels).

Opens Screen share function.

Turns on and off the television set (stand-by).

Switches between teletext and TV modes.

Opens MyApps menu.

Zapping function; switches the menus back one menu level.

Opens the electronic TV guide.

Opens the pre-selection menu for AV channels.
Then make the selection with »<« or »>« and press »OK« to accept.

Switches on from standby; selects stations step by step

Opens Media Player menu.

Cursor Control

Moves the cursor up and down in the menus.

Moves the cursor left/right in menus.

Opens channel list; activates various functions.

Remote control - all functions

• (red) Selects a page in teletext mode;
•• (green) Selects/activates various functions
••• (yellow) in menus.
•••• (blue)

Switches to double character size in teletext mode;
selects the previous track/previous picture in the file browser.

Updates a page in teletext mode;
selects the next track/next picture in the file browser.

Page hold in teletext mode;
starts the reverse picture search in the file browser.

Show answers in teletext mode;
starts the forward picture search in the file browser.

Starts recording (in digital TV operation, recording only via external data media).

Starts playback in the file browser;
Starts playback in the DLNA menu.

Time shift during live signal (in digital TV operation, only via external data media);
Pauses the file executed on the DLNA menu.

Selects the split screen function in teletext mode;
ends playback in the file browser;
ends recording or playback in the PVR mode;
Stops the file executed on the DLNA menu.

Selects different audio language (in digital TV operation).

Selects different subtitles (in digital TV operation).

Arrange Initial set-up

1 Switch the television to standby with the power switch »**ON • OFF**«.

2 Switch on the television set from standby with »⏻«, »**1...0**«, »**P+**« or »**P–**«.
– Basic Setup« menu appears when the dvice is switched on for the first time.

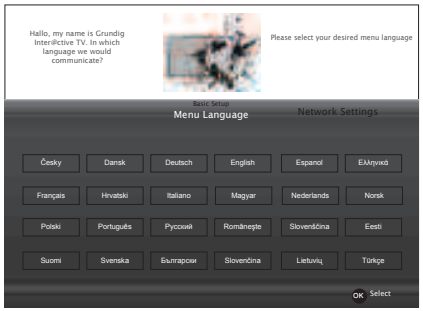

Help:

■ If the »Basic Setup« menu does not appear on the screen, make the setting by following the instructions on returning the television to its factory settings on page 68.

3 Select the menu language with »<«, »>«, »∨« or »∧« and press »**OK**« to confirm.
– »Welcome« menu appears.

4 Step-by-step installation will be made to be able to use the television. Press »**OK**« to start the installation.

5 Select the country in which the television set is operated with »<«, »>«, »∨« or »∧« and press »**OK**« to confirm.
– »User Mode« menu appears, the option »Home Mode« is selected.

6 Confirm the option »Home Mode« with »**OK**«;

or

select the option »Enhanced« with »<« or »>« and press »**OK**« to confirm.
– »Home Mode« contains preconfigured TV settings that provide energy savings conforming EUP.
– »Enhanced« – if you will use the television for a demo presentation, increased image and volume settings are used in this mode. Increased mode consumes more energy.

7 Press »**OK**« to confirm »Next«.
– »Network Settings« is displayed.

Note:

■ If you want to connect your television to the home network,
– continue at point **8** for an automatic LAN connection, or
– continue at point **13** for an automatic WLAN connection.

Note:

■ If connecting to a home network is not necessary, skip the setting using »••••« (blue). Continue settings at point. **22**, **26** or **31**.

Connecting to a home network with a LAN cable

8 Press »∨«, the line »Change Connection Type« is selected and press »**OK**« to confirm.

9 Select the option »Wired« with »<« or »>« and press »**OK**« to confirm.

Note:

■ The settings for a manual LAN connection are on page 34.

10 Press »•« (red) to select »Connect« option to establish modem connection.
– »Connecting ... Please wait« message will be displayed, and if the connection is established »Connection To Gateway: Success« messages will be displayed.

11 Press »•••« (green) to check the performed settings and also if the local network and internet connection has been established.
– »Testing ... Please wait« message will be displayed, and if the connection is established »Connection To Gateway: Success«, »Internet Connection: Success« messages will be displayed.

12 To switch to »Source Setup« menu press »••••« (blue).

Note:

■ Continue searching for TV channels with:
– point **22** for DVB-S reception;
– point **26** for DVB-C reception;
– point **31** for DVB-T reception.

Connecting automatically by entering the network password

Note:

■ Have you connect the WiFi USB Dongle 2 on socket »**USB1**« or »**USB2 (HDD)**«?

13 Press »∨«, the line »Change Connection Type« is selected and press »**OK**« to confirm.

14 Select the option »Wireless« with »<« or »>« and press »**OK**« to confirm.

15 Confirm the message »Do you want to turn on Wi-Fi?« with »•••« (green).

16 Select the line »Select Access Point« with »∨« or »∧« and press »**OK**« to confirm.
– »Select Access Point« menu appears and available wireless networks are scanned and displayed in the menu.

17 Select the network that you want to connect with »∨«, »∧«, »<« or »>« and press »**OK**« to confirm.
– Wireless connection password screen is displayed.

18 Select the required character with »∨«, »∧«, »<« or »>« and move to the next character with »**OK**«.
– Using »**Shift**« ➡ »**OK**«, you can switch between uppercase letters / numbers and lowercase letters / special characters.
– Select »X« to delete the character entered and press »**OK**« to confirm.

19 Confirm the password with »•••« (green).
– »Connecting ... Please wait« message will be displayed, and if the connection is established »Connection To Gateway: Success« messages will be displayed.

20 Press »•••« (green) to check the performed settings and also if the local network and internet connection has been established.
– »Testing ... Please wait« message will be displayed, and if the connection is established »Connection To Gateway: Success«, »Internet Connection: Success« messages will be displayed.

21 To switch to »Source Setup« menu press »••••« (blue).

Note:

■ Continue searching for TV channels with:
– point **22** for DVB-S reception;
– point **27** for DVB-C reception;
– point **32** for DVB-T reception.

Searching television channels with satellite signal (DVB-S)

22 Select the option »Satellite« with »<« or »>« and press »**OK**« to confirm.
– The satellite Astra 19.2° East is preset.

23 Confirm the push button »Next Page« with »**OK**«.

Notes:

■ Select the Channel Type.
Press »<« or »>« to select whether you want to search for only digital channels (Digital) or only radio channels (Radio) or both (Digital + Radio) and press »**OK**« to select and mark or unmark the »Digital« and/or »Radio« items.

■ Select Scan Mode.
To select whether you want to search for only free digital television channels (Free), only scrambled digital television channels (Scrambled) or both (Free + Scrambled), press »<« or »>« and press »**OK**« to select and mark or unmark the »Free« and/or »Scrambled« items.

24 Press »•« (red) to start searching.
– »Automatic Channel Search« menu appears and the scan for TV channels begins.
– The scan is complete as soon as the message »Search is completed!« appears.

25 Select the »Channel Editor« with »•« (red).

Tuning cable digital television channels (DVB-C)

26 Select the option »Cable« with »<« or »>« and press »**OK**« to confirm.

27 Select the line »Scan Type« with »v« or »^«.
Select the option »Quick« or »Full« with »<« or »>«.
- »Quick« scanning function sets the channels according to the cable operator information in the broadcasting signal.
- »Full« scan function scans the entire frequency range selected. With this search option, search can take a long time. This search type is recommended. Some cable providers do not support »Quick« scan.

Note:
- You can speed up the search. To do this, frequency and network ID information are required. You may get this data from your cable operator or find it in the Internet forums.

28 Use »v« to select the push button »Next Page« and confirm with »**OK**«.

Note:
- Perform Channel Type selection. Press »<« or »>« to select whether you want to search for only digital channels (Digital), only Analog channels (Analog) or both (Digital + Analog) and press »**OK**« to select and mark or unmark the »Digital« and »Analog« items.

29 Press »•« (red) to start searching.
- The »Automatic Channel Search« menu appears, and the search for TV channels begins.
- The scan is complete as soon as the »Search is completed!« appears.

30 Select the »Channel Editor« with »•« (red).

Tuning terrestrial digital television channels (DVB-T)

31 Select the option »Air« with »<« or »>« and press »**OK**« to confirm.

Important:
- The antenna power supply (5V) may only be switched on if the antenna is an active indoor antenna with a signal amplifier and it is not already supplied with a voltage via a mains plug (or similar supply). Otherwise you may cause a short circuit and irreparably damage your antenna.

32 Select the line »Active Antenna Power« with »v« or »^«.

Switch on the antenna power supply for the antenna with »<« or »>« (»On«).

33 Select the line »Next Page« with »v« or »^« and press »**OK**« to confirm.

Note:
- Perform Channel Type selection. Press »<« or »>« to select whether you want to search for only digital channels (Digital), only Analog channels (Analog) or both (Digital + Analog) and press »**OK**« to select and mark or unmark the »Digital« and »Analog« items.

34 Press »•« (red) to start searching.
- The »Automatic Channel Search« menu appears, and the search for TV channels begins.
- The scan is complete as soon as the »Search is completed!« appears.

35 Select the »Channel Editor« with »•« (red).

Changing the Channel Editor for the digital channels

Channels found at the end of the search are stored in the »Channel Editor«.

You can delete channels which are not required from the programe table, you can change the order of channels within the programe table and lock individual channels (Parental control).

You can also add channels to the favourites list; in addition, you can change the order of channels within the favourites list.

In Channel Editor, press »**P+**« to switch the channel list to the next page, press »**P–**« to switch it back to the previous page.

To perform searching in the Channel Editor menu by Channel names, press »•« (red).

To display the channels in the Channel Editor menu by Antenna Type, press »•••« (green) and »**OK**«.

To use filters and tools in the Channel Editor menu, press »•••« (yellow).

Opening the Programme Table

1 Open the menu with »**MENU**«.

2 Activate the »Settings« menu with »**OK**«.

3 Select the option »Source Setup« with »>« or »<« and press »**OK**« to confirm.

4 Select the line »Channel Editor« with »v« or »^« and press »**OK**« to confirm.
- »Channel Editor« menu is displayed.

Important:
- Programme table and favourite lists are stored separately for all sources (satellite, cable and air).
- Programme table of the current source will be displayed when you select programme table.

Notes:
- A CI module and smart card is required to watch the channel if there is a »CA« sign next to the channel name in Programme Table.
- As the recorded data channels are not displayed in the channel list, number of channels displayed in the Channel list may be less than 6000

SETTINGS

Searching channels by name in the Channel Editor

While arranging the channels in the Channel Editor, you can search and select the channel name by the first three characters.

1 In the »Channel Editor« menu, select the search mode by pressing »•« (red).
2 Select the first character of the channel name you want to search with »V«, »Λ«, »<« or »>« and press »**OK**« to confirm. Repeat the entry for the next characters.
– Channels found will be listed on the right side of the screen.
3 With »>« switch to result section, select the channel you are searching with »V« or »Λ«, and highlight this with »**OK**«.

Note:

■ To change the place of, delete or add the channels to favorites lists, continue reading the relevant section.

4 To return to the previous menu, press »**BACK** ⬅«.
5 To exit the »Channel Editor« menu, press »**EXIT**«.

Deleting channels in the Channel Editor

1 In the »Channel Editor« menu, select the channel(s) you want to delete with »V«, »Λ«, »<« or »>«, and highlight the television channel by pressing »**OK**«.
– Channel is marked with »✔«.
2 Press »•••« (yellow).
– »Tools« menu is displayed.
3 Select the line »Delete« with »V « or »Λ« and press »**OK**« to confirm.
4 To confirm deletion process, press »•••« (green);

or

to cancel deletion process, press »•« (red) button.

5 To exit the »Channel Editor« menu, press »**EXIT**«.

Moving the channels in the channel organizer to different channel positions

1 In the »Channel Editor« menu, select the channel(s) you want to move with »V«, »Λ«, »<« or »>«, and highlight the television channel by pressing »**OK**«.
– Channel is marked with »✔«.
2 Press »•••« (yellow).
– »Tools« menu is displayed.
3 Select the line »Move« with »V « or »Λ« and press »**OK**« to confirm.

Notes:

■ In case of changing the order of the channels, channel numbers sent by the broadcaster will be changed.

■ If more than one channel is selected for moving, channels will be moved one after the other according to the selection order of channels.

4 Select the new place of the channel with »V«, »Λ«, »<« or »>« and press »**OK**« to confirm.
5 To exit the »Channel Editor« menu, press »**EXIT**«.

Displaying channels in the Channel Editor by antenna type

If you have more than one antenna type, you can display channels in the Channel Editor by antenna type.

1 To display the channels in the »Channel Editor« menu by antenna type, press »•••« (green).
2 Select »Air«, »Cable« or »Satellite« with »<« or »>« and press »**OK**«.
– Television will switch to the antenna system you have selected and channels will be displayed.
3 To exit the »Channel Editor« menu, press »**EXIT**«.

NETWORK SETUP

Wired network settings

There are two ways of making the wired network settings.

A Automatic connection,
All data regarding connection settings (»IP Address«, »Netmask«, »Gateway« and »DNS«) are obtained from modem automatically.

B Manual connection,
all data regarding connection settings (»IP Address«, »Netmask«, »Gateway« and »DNS«) must be configured manually.

Automatic connection

Most of the home networks are Dynamic. If you have a dynamic network, you must use a DSL modem that supports DHCP. Modems and IP sharers that support DHCP obtain the »IP Address«, »Netmask«, »Gateway« and »DNS« values required for internet access automatically, and thus you are not required to enter those values manually.

1 Open the menu with »**MENU**«.
2 Activate the menu item »Settings« with »**OK**«.
3 Select the menu item »Network Configuration« with »>« or »<« and press »**OK**« to confirm.
– »Network configuration« menu is displayed.

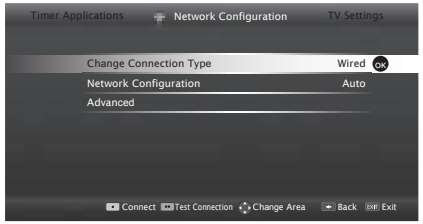

4 Select the line »Change Connection Type« »V« or »Λ« and press »**OK**« to confirm.
5 Select the option »Wired« with »<« or »>« and press »**OK**« to confirm.
6 Select the line »Network Configuration« with »V« or »Λ« and use »<« or »>« to select »AUTO«.
7 With »•« (red) select »Connect« to establish modem connection.
– »Connecting ... Please wait« message will be displayed, and if the connection is established »Connection To Gateway: Success« message will be displayed.
8 Press »•••« (green) to check the performed settings and also if the local network and internet connection has been established.
– »Testing ... Please wait« message will be displayed, and if the connection is established »Connection To Gateway: Success«, »Internet Connection: Success« message will be displayed.
9 Press »**EXIT**« to end the settings.

Note:

■ If you do not have a dynamic network, follow the instructions in manual connection section.

Manual connection

Certain networks require Static IP address. If your network requires a Static IP address, you must enter the »IP Address«, »Netmask«, »Gateway« and »DNS« values manually. You can get »IP Adress«, »Netmask«, »Gateway« and »DNS« values (IPS) from your Internet Service Provider.

1 Open the menu with »**MENU**«.

2 Activate the menu item »Settings« with »**OK**«.

3 Select the menu item »Network Configuration« with »**>**« or »**<**« and press »**OK**« to confirm.
– »Network configuration« menu is displayed.

4 Select the line »Change Connection Type« »**v**« or »**^**« and press »**OK**« to confirm.

5 Select the option »Wired« with »**<**« or »**>**« and press »**OK**« to confirm.

6 Select the line »Network Configuration« with »**v**« or »**^**« sand use »**<**« or »**>**« to select »Manual«.

7 Select the line »Advanced« with »**v**« or »**^**« and press »**OK**« to confirm.
– »IP Address«, »DNS«, »Netmask« and »Gateway« options are active.

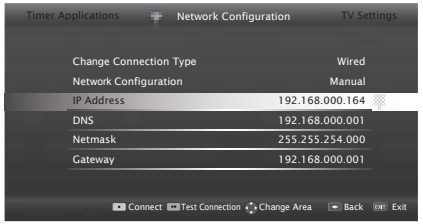

8 Select the line »IP Address« with »**v**«.
Enter IP address with »**1...0**«.

9 Select the line »DNS« with »**v**«.
Enter IP address with »**1...0**«.

10 Select the line »Netmask« with »**v**«
Enter Netmask address with »**1...0**«.

11 Select the line »Gateway« with »**v**«.
Enter Gateway address with »**1...0**«.

12 With »•« (red) select »Connect« option to establish modem connection.
– »Connecting... Please wait« message will be displayed, and if the connection is successful, Connection to Gateway: Successful« message will be displayed.

13 Press »••« (green) to check the performed settings and also if the local network and internet connection has been established.
– »Testing ... Please wait« message will be displayed, and if the connection is established »Connection To Gateway: Success«, »Internet Connection: Successful« message will be displayed.

14 Press »**EXIT**« to end the settings.

Wireless network

Wireless network connection

There are different ways of making the wireless network settings. »Wireless« and »Wireless WPS« (WiFi Protected Setup).

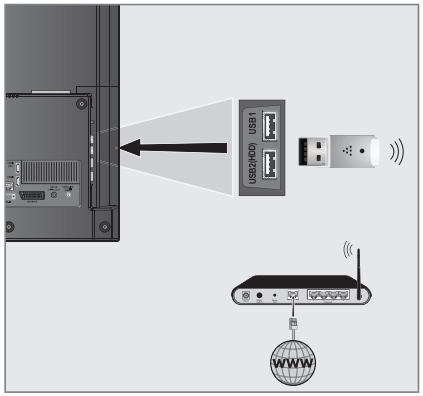

1 Connect Grundig WiFi USB dongle 2 to the »**USB1**« or »**USB2 (HDD)**« socket of your television in order to connect the television to a wireless network.

Note:

- Grundig WiFi USB dongle is not supplied with the product but sold separately. Please contact your dealer from where you have purchased your TV.

Notes:

- Wireless LAN adapter supports IEEE 802.11B/G and N communication protocols. We recommend you to use IEEE 802.11N protocol to obtain the best performance in wireless HD video playback.
- If you use a modem that supports IEEE 802.11B/G, video playback performance may be poor when compared to a modem that supports IEEE 802.11N since the data transfer rate of IEEE 802.11B/G protocol is lower.
- Please note that video playback performance in a DLNA application on a wireless local network and in a SMART Inter@ctive TV 3.0 application on a network with internet connection depends on the number of users on the network as it is the case in every wireless network.
- It is recommended to switch off the equipment that are not in use in home network in order to avoid unnecessary network traffic.
- Placing the modem or wireless network sharer on an elevated location will increase the wireless connection reception strength.
- Wireless connection reception strength may vary depending on the type of the modem and the distance between the modem and television.

Wireless network settings

You have several ways to connect your TV to your home network.

A Automatic connection,
all data regarding connection settings (»IP Address«, »Netmask«, »Gateway« and »DNS«) are obtained from modem automatically.
Depending on the router, you can use the following options:
– Option "WPS-PBC" (Push Button Configuration);
– Connecting with a WPS PIN;
– Connecting by entering the network password.

B Manual connection,
all data regarding connection settings (»IP Address«, »Netmask«, »Gateway« and »DNS«) must be configured manually.

Technical requirements

Most of the home networks are Dynamic. If you have a dynamic network, you must use a DSL modem that supports DHCP. Modems and IP sharers that support DHCP obtain the »IP Address«, »Netmask«, »Gateway« and »DNS« values required for internet access automatically, and thus you are not required to enter those values manually.

Wireless WPS network connection through by pressing a button

1 Open the menu with »**MENU**«.

2 Activate the menu item »Settings« with »**OK**«.

3 Select the menu item »Network Configuration« with »**>**« or »**<**« and press »**OK**« to confirm.
- »Network configuration« menu is displayed.

4 Select the line »Change Connection Type« with »**V**« or »**Λ**« and press »**OK**« to confirm.

5 Select the option »Wireless WPS« with »**<**« or »**>**« and press »**OK**« to confirm.
- WiFi warning screen will be displayed.

6 Activate WiFi with »•••« (green).

7 Select the line »WPS Type« with »**V**« or »**Λ**« and select the option »Push Button« with »**<**« or »**>**«.

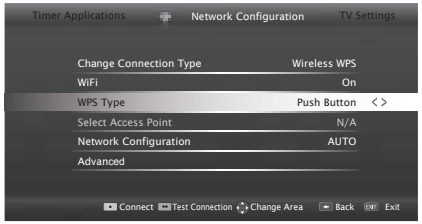

8 With »•« (red) select »Connect« to establish modem connection.
- »Push the WPS button on your Access Point« message is displayed.

9 Press the WPS button on the router.

10 To continue after pressing the WPS button on the access point, press »•••« (green).
- The "Connection to Gateway: Success" message will be displayed.

11 Press »•••« (green) to make sure that the network connection is established with the current settings.
- »Testing ... Please wait« message will be displayed, and if the connection is established »Connection To Gateway: Success«, »Internet Connection: Success« messages will be displayed.

12 Press »**EXIT**« to end the setting.

Wireless WPS network connection with PIN

1 Open the menu with »**MENU**«.

2 Activate the menu item »Settings« with »**OK**«.

3 Select the menu item »Network Configuration« with »**>**« or »**<**« and press »**OK**« to confirm.
- »Network configuration« menu is displayed.

4 Select the line »Change Connection Type« with »**V**« or »**Λ**« and press »**OK**« to confirm.

5 Select the option »Wireless WPS« with »**<**« or »**>**« and press »**OK**« to confirm.
- WiFi warning screen will be displayed.

6 Activate WiFi with »•••« (green).

7 Select the line »WPS Type« with »**V**« or »**Λ**« and select the option »PIN« with »**<**« or »**>**«.

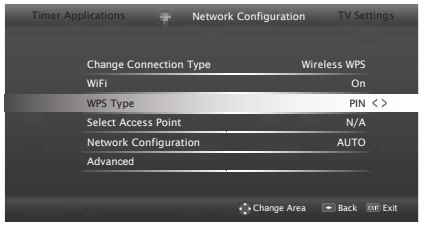

8 Select the line »Select Access Point« with »**V**« or »**Λ**« and press »**OK**« to confirm.
- Present WPS-supported wireless networks are scanned to display in the »Select Access Point« menu.

9 Select the network that you want to connect with »**V**«, »**Λ**«, »**<**« or »**>**« and press »**OK**« to confirm.
- 8-digit pin code is displayed in the wireless WPS menu.

Note:

■ Refer to the manual of your router to find out how the PIN is entered via a PC.

10 Use a PC to enter the pin on the router (e.g. AVM FRITZ!Box: menu item WLAN Settings... WPS) and save.

Note:

■ The 8-digit PIN code must be entered in the modem interface in 2 minutes; otherwise, connection of television with the modem is cut.

11 Press »•••« (green) to confirm the registration.
- The message "Connection to Gateway: Success" appears.

12 Press »•••« (green) to check the performed settings and also if the local network and internet connection has been established.
- »Testing ... Please wait« message will be displayed, and if the connection is established »Connection To Gateway: Successfull«, »Internet Connection: Successfull« messages and MAC address will be displayed.

13 Press »**EXIT**« to end the setting.

Connecting automatically by entering the network password

Use this method for establishing a connection if your router does not support "WPS-PBC" or WPS PIN entry.

1 Open the menu with »**MENU**«.

2 Activate the menu item »Settings« with »**OK**«.

3 Select the menu item »Network Configuration« with »**>**« or »**<**« and press »**OK**« to confirm.
- »Network configuration« menu is displayed.

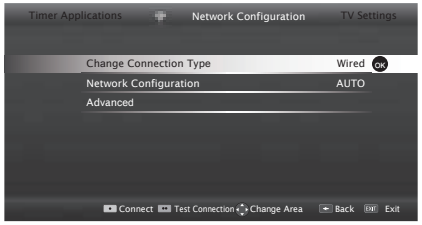

4 Select the line »Change Connection Type« with »**V**« or »**Λ**« and press »**OK**« to confirm.

5 Select the option »Wireless« with »**<**« or »**>**« and press »**OK**« to confirm.
- WiFi warning screen will be displayed.

6 Activate WiFi with »•••« (green).

7 Select the line »Network Configuration« with »**V**« or »**Λ**« and select the option »AUTO« with »**<**« or »**>**«.

8 Select the line »Select Access Point« with »**V**« or »**Λ**« and press »**OK**« to confirm.
- »Select Access Point« menu is displayed by scanning available wireless networks.

9 Select the network that you want to connect with »**V**«, »**Λ**«, »**<**« or »**>**« and press »**OK**« to confirm.
- Wireless connection password screen is displayed.

Note:

■ For device to discover the wireless modem on the network, the network name should support ASCII characters.

10 Select the required character with »V«, »Λ«, »<« or »>« and move to the next character with »OK«.
- Using »Shift« ➡ »OK«, you can switch between uppercase letters / numbers and lowercase letters / special characters.
- Select »X« to delete the character entered and press »OK« to confirm.

11 Confirm the password with »•••« (green).
- »Connecting ... Please wait« message will be displayed, and if the connection is established »Connection To Gateway: Success« messages will be displayed.

12 Press »•••« (green) to check the performed settings and also if the local network and internet connection has been established.
- »Testing ... Please wait« message will be displayed, and if the connection is established »Connection To Gateway: Success«, »Internet Connection: Success« messages will be displayed.

13 Press »EXIT« to end the setting.

Note:

■ If you do not have a dynamic network, follow the instructions in manual connection section.

Manual connection

Certain networks require Static IP address. If your network requires a Static IP address, you must enter the »IP Address«, »Netmask«, »Gateway« and »DNS« values manually. You can get »IP Address«, »Netmask«, »Gateway« and »DNS« values (IPS) from your Internet Service Provider.

1 Open the menu with »MENU«.

2 Activate the menu item »Settings« with »OK«.

3 Select the menu item »Network Configuration« with »>« or »<« and press »OK« to confirm.
- »Network configuration« menu is displayed.

4 Select the line »Change Connection Type« with »V« or »Λ« and press »OK« to confirm.

5 Select the option »Wireless« with »<« or »>« and press »OK« to confirm.
- WiFi warning screen will be displayed.

6 Activate WiFi with »•••« (green).

7 Select the line »Network Configuration« with »V« or »Λ« and select the option »Manual« with »<« or »>«.

8 Select the line »Advanced« with »V« or »Λ« and press »OK« to confirm.
- »IP Address«, »DNS«, »Netmask« and »Gateway« options are active.

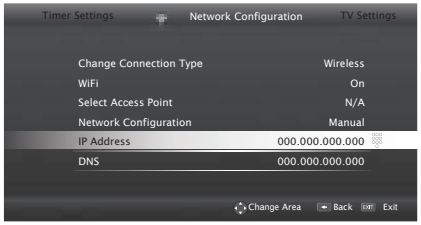

9 Select the line »IP Address« with »V«. Enter IP address with »1...0«.

10 Select the line »DNS« with »V«. Enter DNS address with »1...0«.

11 Select the line »Netmask« with »V«. Enter Netmask address with »1...0«.

12 Select the line »Gateway« with »V«. Enter Gateway address with »1...0«.

13 Select the line »Select Access Point« with »Λ« or »V« and press »OK« to confirm.
- »Select Access Point« menu is displayed by scanning available wireless networks.

14 Select the network that you want to connect with »V«, »Λ«, »<« or »>« and confirm with »OK«.
- Wireless connection password screen is displayed.

Note:

■ For device to discover the wireless modem on the network, the network name should support ASCII characters.

15 Select the required character with »V«, »Λ«, »<« or »>« and move to the next character with »OK«.
- Using »Shift« ➡ »OK«, you can switch between uppercase letters / numbers and lowercase letters / special characters.
- Select »X« to delete the character entered and press »OK« to confirm.

16 Confirm the password with »•••« (green).
- »Connecting ... Please wait« message will be displayed, and if the connection is established »Connection To Gateway: Success« messages will be displayed.

17 Press »•••« (green) to check the performed settings and also if the local network and internet connection has been established.
- »Testing ... Please wait« message will be displayed, and if the connection is established »Connection To Gateway: Success«, »Internet Connection: Success« messages will be displayed.

18 Press »EXIT« to end the setting.

Change TV Name

To make it possible to identify your TV in the network, the name "Inter@ctive TV" is assigned at the factory. You can change the name.

1 Open the menu with »MENU«.

2 Activate the menu item »Settings« with »OK«.

3 Select the menu item »TV Settings« with »V« or »Λ« and press »OK« to confirm.

4 Select the line »About« with »V« or »Λ« and press »OK« to confirm.

5 Select the line »TV Name« with »V« or »Λ« and press »OK« to confirm

6 Delete the current name. To do this, select the »Clear« button with »V«, »Λ«, »<« or »>« and confirm with »OK«.

7 Select the required character with »V«, »Λ«, »<« or »>« and move to the next character with »OK«.
- Using »Shift« ➡ »OK«, you can switch between uppercase letters / numbers and lowercase letters / special characters.
- Select »X« to delete the character entered and press »OK« to confirm.

8 Confirm the new name by pressing »•••« (green).

9 Press »EXIT« to end the setting.

NETWORK SETUP

Connecting the TV to a "hidden" network

Even if the SSID (Service Set Identifier) of the router is not visible, you can connect your TV to this network.

1 Open the menu with »**MENU**«.

2 Activate the menu item »Settings« with »**OK**«.

3 Select the menu item »Network Configuration« with »**>**« or »**<**« and press »**OK**« to confirm.
- »Network configuration« menu is displayed.

4 Select the line »Select Access Point« with »**v**« or »**^**« and press »**OK**« to confirm.
- »Select Access Point« menu appears and available wireless networks are scanned and displayed in the menu.

5 Press »•« (red).
- »Add Network« menu appears.

6 Select the line »Access Point Name« with »**v**« or »**^**« and press »**OK**« to confirm.
- A menu for entering the SSID will be displayed.

Note:

- For device to discover the wireless modem on the network, the network name should support ASCII characters.

7 Select the required character with »**v**«, »**^**«, »**<**« or »**>**« and move to the next character with »**OK**«.
- Using »**Shift**« ➡ »**OK**«, you can switch between uppercase letters / numbers and lowercase letters / special characters.
- Select »**X**« to delete the character entered and press »**OK**« to confirm.

8 Confirm the SSID by pressing »•••« (green).

9 Select the line »Security Type« with »**v**« or »**^**« and select the required option (WEP, WPA or WPA2) with »**<**« or »**>**«.

Note:

- If the »WPA« option is selected, the security protocol (AES or TKIP) must be selected on the line »Encryption«. This depends on the settings on the router.

10 Confirm the setting with »•« (red).
- The network is now in the »Select Access Point« menu.

11 Select the network with »**v**«, »**^**«, »**<**« or »**>**« and press »**OK**« to confirm.
- Wireless connection password screen is displayed.

12 Select the required character with »**v**«, »**^**«, »**<**« or »**>**« and move to the next character with »**OK**«.
- Using »**Shift**« ➡ »**OK**«, you can switch between uppercase letters / numbers and lowercase letters / special characters.
- Select »**X**« to delete the character entered and press »**OK**« to confirm.

13 Confirm the password by pressing »•••« (green).
- »Connecting ... Please wait« message will be displayed.

14 Press »•••« (green) to make sure that the network connection is established with the current settings.
- »Testing ... Please wait« message will be displayed, and if the connection is established »Connection To Gateway: Success«, »Internet Connection: Success« messages and MAC address will be displayed.

15 Press »**EXIT**« to end the setting.

SMART INTER@CTIVE TV 3.0 FEATURE

SMART Inter@ctive TV 3.0 internet applications

Smart Inter@ctive TV 3.0 interactive applications provide your television with Internet services and pages.

These applications are designed according to your television.

With SMART Inter@ctive TV 3.0 feature you can run many local and global internet applications. Thanks to Grundig Application Store, you can find many applications that you may use on your Grundig TV. You can download many applications from Grundig Application Store. These applications include video, picture, music, social networking applications, news and sports applications, weather forecast applications and some specific applications.

Notes:

- Availability of SMART Inter@ctive TV 3.0, inter@ctive applications may vary from one country to the other.
- Smart Inter@ctive TV 3.0 cannot download and save files, cannot upload files to a web site and cannot install add-ins except Login pages of some applications for applications other than the ones in Grundig Smart Apps.
- Grundig is not responsible for the content and the quality of content offered by the content providers.
- Local and global internet applications provided through your Smart Inter@ctive TV 3.0 comes with your TV within the framework of special limited duration agreements entered into with the application owners. Application owners may update, modify, restrict or entirely remove those applications with their own decision. Grundig cannot be held responsible for such changes.
- Grundig reserves the right to make all changes such as modifications, restrictions, extensions, transfers and removals on internet applications provided through your SMART Inter@ctive TV 3.0.
- In Login process of some applications, it may be required to connect to the web page of the related application. Subject web pages may contain links not related to Login process. When connecting those links, TV may access open web and view contents that are not supported by your TV. As you are on open web, your TV cannot control those unsupported contents or cannot be held responsible for them.

Starting Smart Inter@ctive TV

1 Open the menu with »**MENU**«.

2 Select the menu item »Applications Store« with »**<**« or »**>**« and press »**OK**« to confirm
- »Inter@ctive Applications« menu will be displayed. During initial login, registration screen for GRUNDIG Application Store will be displayed.

Notes:

- If you press »@« when no menu is open, you can access »Quick Apps« menu.
- If you attempt to start Inter@ctive applications without a cable or wireless adapter connected, the related warning is displayed on the screen. If your wired or wireless adapter is connected but you cannot receive IP or internet is not connected, the Inter@ctive applications cannot be started. In this case, check Network connection settings. see. page 32 or 35.

USB keyboard and mouse

You may connect a keyboard or mouse to both sockets »**USB1**« or socket »**USB2 (HDD)**« to use in the Web browser. Keyboards and mice requiring special drive are not supported.

Navigation and entering text during registration

1 Press »@« to open »MyApps« menu.
– Grundig Smart Apps registry screen is displayed.

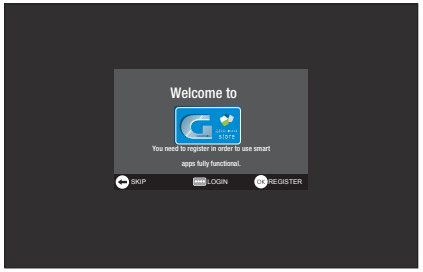

2 Press »**OK**« to start registration.

3 Select necessary text areas with »**V**«, »**Λ**«, »**<**« or »**>**« and press »**OK**« to confirm.
– Virtual keyboard will be displayed.

Notes on data entry:

- Press »•••« (green) for keyboard language.
- Data will be entered through virtual keyboard. Select necessary letters/numbers and press »**OK**« to confirm.
- For upper/lower case, select »**Shift**« and and press »**OK**« to confirm.
- Press »••« (red) to switch to mobile keyboard.
- Press »••••« (blue) to delete last character/number. Press »•••« (yellow) to delete all characters.
- When entry is complete, use »**V**«, »**Λ**«, »**<**« or »**>**« to select »**BACK** ⬅« option and press »**OK**« to confirm.
  Virtual keyboard will disappear.

Creating a Grundig Application Store account

You must register to access all applications in Grundig Application Store.

1 Press »@« to open »MyApps« menu.
– Grundig Smart App registry screen is displayed.

2 Press »**OK**« to start registration.

3 Enter your »Name« and »Surname«:
Select the letters for the information with »**V**«, »**Λ**«, »**<**« or »**>**« and confirm with »**OK**«. After you've entered the data, use »**V**«, »**Λ**«, »**<**« and »**>**« to select »**BACK** ⬅« and press »**OK**« to confirm.
Press »**V**« for the next line and press »**OK**« to display the keyboard.
To pass to next screen press »••••« (blue), to display keyboard press »**OK**«.

Note:

- Press »••« (red) to display the previous screen.

4 Enter your E-mail address:
Enter the data, use »**V**«, »**Λ**«, »**<**« and »**>**« to select » **BACK** ⬅« and press »**OK**« to confirm.
To pass to next screen press »••••« (blue), to display keyboard press »**OK**«.

5 Enter password and accept:
Select the letters for the information with »**V**«, »**Λ**«, »**<**« or »**>**« and confirm with »**OK**«. After you've entered the data, use »**V**«, »**Λ**«, »**<**« and »**>**« to select » **BACK** ⬅« and confirm with »**OK**«.
Press »**V**« for the next line and press »**OK**« to display the keyboard.
To pass to next screen press »••••« (blue), to display keyboard press »**OK**«.

6 Enter location:
Enter the data, use »**V**«, »**Λ**«, »**<**« and »**>**« to select » **BACK** ⬅« and press »**OK**« to confirm. To pass to the next screen press »••••« (blue), and press »**OK**« to display the keyboard.

7 Enter telephone number (optional):
Enter the data, use »**V**«, »**Λ**«, »**<**« and »**>**« to select »⬅« and press »**OK**« to confirm.

8 To complete registration process press »••••« (blue).

9 Press »**OK**« to read and accept conditions of use.
– »Inter@ctive Applications« menu will be displayed, and standard applications will be downloaded and installed to your TV.

Logging in with Grundig Application Store account

If you reset your television to factory settings for any reason with »Save installed applications« unselected, all applications you have downloaded will be deleted, and when you access »Inter@ctive Applications« menu, the registration screen will be displayed again.

You can log-in again with the e-mail and password you have provided during Grundig Application Store registration without the need for re-registration.

1 Press »@« to open »MyApps« menu.
– Grundig Smart App registry screen is displayed.

2 To login press »••••« (blue).

3 Enter your E-mail address:
Enter the data, use »**V**«, »**Λ**«, »**<**« and »**>**« to select » **BACK** ⬅« and press »**OK**« to confirm.

4 Enter your Password:
Enter the data, use »**V**«, »**Λ**«, »**<**« and »**>**« to select » **BACK** ⬅« and press »**OK**« to confirm.

Note:

- Press »•••« (yellow) if you forget your password. Your new password will be e-mailed to you. Enter the new password.

5 To login press »••••« (blue).
– »Conditions of Use« shall be displayed.

6 Press »**OK**« to accept conditions of use.
– An information is displayed. You can choose, if you want restore your applications or if you want download the default applications.

7 Select the desired line with »**V**« or »**Λ**« and press »**OK**« to confirm.
– The »GRUNDIG appLICATION store« menu is displayed and the standard applications are loaded.

8 An information message will be displayed in a short while, accept with »**OK**«.

Selecting internet applications

1 Press »@« to open »MyApps« menu.
– My Apps menu will be displayed.

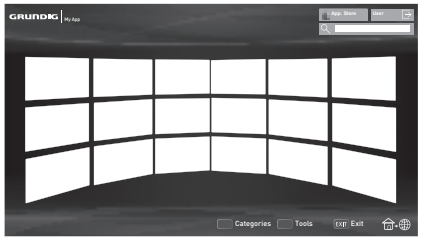

2 Select the required application with »V«, »Λ«, »<« or »>« and press »OK« to confirm.
– Main menu of the application will be displayed after a short while.

Notes:

- When you attempt to start any application without a cable or wireless network connection, the related warning is displayed on the screen.
- Applications will not start if your cable is disconnected or you do not have an IP even if you're connected to a network or you do not have internet access. In this case, check Network connection settings. See. page 32 or 35.

Grundig Application Store

Grundig Application Store is an online depot where you can download many applications that you may use on your TV.

Some applications in the »MyApps« menu are loaded in your device as factory settings.

You can download a wide array or applications from Grundig Application Store.

1 Press »@« to open »MyApps« menu.

2 To enter »Grundig Application Store«, select the push button »Online Store« with »V«, »Λ«, »<« or »>« and press »OK« to confirm.
– »Grundig Application Store« menu is displayed.

Downloading and installing internet applications

1 Select the desired category in Grundig Online Applications with »V« or »Λ« and press »>« to pass to application field;

or

select the application you want with numeric buttons.

– »1« – »Most Popular«,
– »2« – »Highest Rated«,
– »3« – »Release Date«;

or

press »•••« (green) to select the application by searching the application by name.

2 Select the application you want to download with »V«, »Λ«, »<« or »>« and press »OK« to confirm
– Information on the application will be displayed.

3 To download and install application press »••••« (blue).
– Application will be downloaded and installed.

4 To start application press »OK«;

or

to continue installing application press »BACK ⬅«.

Uninstalling internet applications

1 Press »•« (red) button in »My apps« menu and select categories with »<« or »>«.

2 Select the application you want to uninstall with »V«, »Λ«, »<« or »>«.

3 Actiade the tools menu by pressing »••••« (blue), select the option »Uninstall« with »<« or »>« and press »OK« to confirm.
– A warning message appears.

4 Confirm the push button »Uninstall« with »OK«;

or

to cancel application removal, select the push button »Cancel« with »<« or »>« and press »OK«.

5 Press »OK« to finish the process.

Rating internet applications

You can rate applications installed on your TV individually.

1 Press »•« (red) button in »My apps« menu and select categories with »<« or »>«.

2 Select the application you want to rate in »My apps« menu with »V«, »Λ«, »<« or »>«.

3 Actiade the tools menu by pressing »••••« (blue), select the option »Rate« with »<« or »>« and press »OK« to confirm.

4 Press »Λ« once and select the rating with »<« or »>«.
To save application rating select »Rate« with »V« and press »OK« to confirm.;

5 Press »OK« to finish the process.

Adding Internet applications to favorites

You can add frequently used Internet applications to favorites and collect these under »Favorites« heading under categories.

1 Press »•« (red) button in »My apps« menu and select categories with »<« or »>«.

2 Select the application you want to add to favorites in »MyApps« menu with »V«, »Λ«, »<« or »>«.

3 Actiade the tools menu by pressing »••••« (blue), select the option »Add To Fav.« with »<« or »>« and press »OK« to confirm.
– »★« is marked and application is added to favorites.

SMART INTER@CTIVE TV 3.0 FEATURE

Smart Inter@ctive TV 3.0 browser main menu

1 Applications.
2 Push button to the Application store.
3 Search bar.
4 Categories menu.
5 Tools menu.
6 Exit.

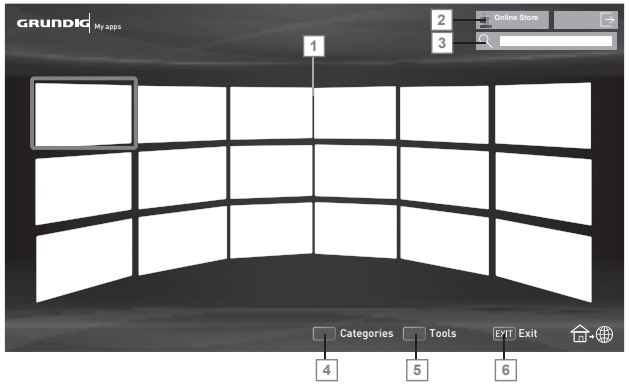

Navigating in the main menu

1 Press »•« (red) button in »My apps« menu and select categories with »<« or »>«.
2 Select the required application with »v«, »^«, »<« or »>« and press »**OK**« to confirm.
– Main menu of the application will be displayed after a short while.
3 Usage of application mostly depends on application's own structure. Follow the notes on the screen.

Playback and other options in the applications

Note:

- Some applications do not support all playing options, and playing options may vary among different applications.

1 »▶« starts playing in the applications;
2 »❚❚« pauses playing in the applications;
3 »■« stops playing in the applications;
4 In the applications, press »◀◀« or »▶▶« to start picture search.
5 In the applications, press »|◀« or »▶|« to skip forward/backward.
6 »v«, »^«, »<«, »>« allows sliding of the navigation keys in the applications and virtual keyboard.
7 Press »**OK**« to confirm the selections in virtual keyboard and applications.
8 »**1...0**« »•« (red), »••« (green), »•••« (yellow), »••••« (blue) selects/activates various functions in applications.
9 »@« switches off the application and goes back to »My apps« menu.
10 »**EXIT**« switches off the application and goes back to the last broadcast source you were in.

USB RECORDING

Connecting external data media

Notes:

- It is advised to put the television on stand-by mode before connecting the Skype camera.
- Before disconnecting the external data medium, the television must first be switched to standby, otherwise files can be damaged.
- There are two USB inputs on the television, namely »**USB1**« and »**USB2 (HDD)**«. »**USB2 (HDD)**« input is intended for USB devices that require additional power (e.g. external hard disk).

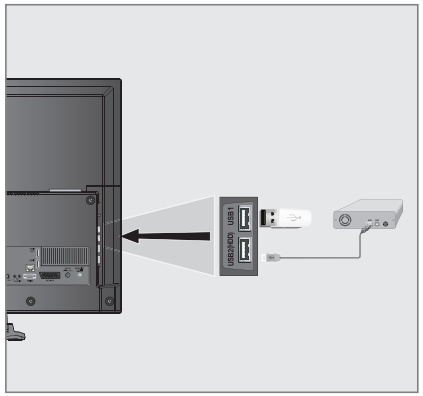

1 Plug the external hard disk to the »**USB2 (HDD)**« USB interface of the television;

or

plug the memory stick in one of the »**USB1**« sockets of the television.

Notes:

- Both sockets »**USB1**« of the television supports 500 mA current according to the USB standard. Devices such as external hard disk and etc. that consume more power can only be connected to the »**USB2 (HDD)**« USB interface of the television.
- If you are using a power cable for the external hard disk that you have connected to the »**USB2 (HDD)**« USB interface, then the power cable of the external hard disk must also be unplugged when the TV is turned off.
- You must not disconnect the USB Device from the TV while a file on the USB Device is being read by the TV.

USB recording settings

Selecting the menu

1 Open the menu with »**MENU**«.
2 Select the menu item »PRnP« with »>« or »<« and press »**OK**« to confirm.
– »Media Player« menu is displayed.
3 Select the option »PVR« with »>« or »<« and press »**OK**« to confirm.
– The content is displayed.
4 Press »•« (green).
– »Media Options« menu is displayed.

5 Select the line »Disk Management« with »v« or »^« and press »**OK**« to confirm.

Note:

- Additional operations are explained in the following sections.

USB RECORDING

Disconnecting external data media

1 In the »Disk Management« menu select the line »Safely Remove Disk« with »V« or »Λ« and press »**OK**« to confirm.

Note:

■ Disk can be safely removed from the socket now.

Selecting external data media

If there are more than one external data media connected to the television, then select one of them.

1 In the »Disk Management« menu select the line »Disk« with »V« or »Λ« and press »**OK**« to confirm.

2 Select the external data media with »<« or »>«.

3 Switch back with »**BACK** ⬅« or press »**EXIT**« to end the setting.

Selecting a partition on the external media

If there are more than one partitions on the external data media, select one of them.

1 In the »Disk Management« menu select the line »Partition« with »V« or »Λ« and press »**OK**« to confirm.

2 Select the desired partition with »<« or »>«.

3 Switch back with »**BACK** ⬅« or press »**EXIT**« to end the setting.

Testing external data media

You can test the external data media to see if it is suitable for the required functions.

1 In the »Disk Management« menu select the line »Disk« with »V« or »Λ«. If there are more then one external data media, select the desired data media with »<« or »>«.

2 Select the line »Partition« with »V« or »Λ«. If there are more then one partitions, select the desired partition with »<« or »>«.

3 Select the line »Check Disk« with »V« or »Λ« and press »**OK**« to confirm
– Disk information is displayed.

4 Switch back with »**BACK** ⬅« or press »**EXIT**« to end the setting.

Formatting the partition

1 In the »Disk Management« menu select the line »Format Partition« with »V« or »Λ« and press »**OK**« to confirm.

2 To confirm deletion process, press »•••« (green);

or

to cancel deletion process, press »••« (red) button.

3 Switch back with »**BACK** ⬅« press »**EXIT**« to end the setting.

Switching to continuous recording

When the continuous recording option is set to on, TV starts recording the current programme to time shifting memory. Average recording time for this memory is 60 minutes.

1 Open the menu with »**MENU**«.

2 Activate the menu item »Settings« with »**OK**«.

3 Select the menu item »TV Settings« with »>« or »<« and press »**OK**« to confirm.
– »TV Settings« menu is displayed.

4 Select the line »Advanced Settings« »V« or »Λ« and press »**OK**« to confirm.

5 Select the line »Permanent Timeshift« with »V« or »Λ« and press »<« or »>« to turn to »On« position.

6 Press »**EXIT**« to end the setting.

USB OPERATION

Connecting external data media

It is advised to put the television on stand-by mode before connecting the external data medium. Connect the device and then switch the television on again.

Before disconnecting the data medium, the television must first be switched to standby, otherwise files can be damaged.

Notes:

■ The socket »**USB1**« at the side of the television supports 500 mA current according to the USB standard. Devices such as external hard disk and etc. that consume more power can only be connected to the »**USB2 (HDD)**« interface of the television.

■ If you are using a power cable for the external hard disk that you have connected to the »**USB2 (HDD)**« USB interface, then the power cable of the external hard disk must also be unplugged when the TV is turned off.

■ You must not disconnect the USB Device from the TV while a file on the USB Device is being read by the TV.

■ A bi-directional data transfer as defined for ITE (Information Technology Equipment) devices in EN 55022/EN 55024 is not possible.

■ USB transfer is not an operating mode in itself. It is only an additional function.

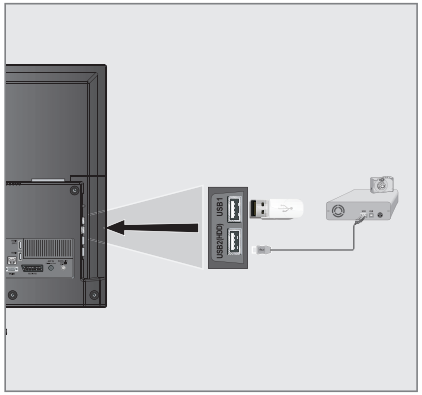

1 Connect the »**USB2 (HDD)**« USB interface on the television and the related data output on the external device (external hard disk, digital camera, card reader or MP3 player) with a USB cable;

or

plug the memory stick in one of the »**USB1**« sockets at the side of the television.

Removing the external data media

Before removing the external data medium, log off the data medium.

1 Open the menu with »**MENU**«.

2 Select the menu item »Media Player« with »>« or »<« and press »**OK**« to confirm.

3 Select the Option »PVR« with »<« or »>« and press »**OK**« to confirm.

4 Select the »Media Options« with »•••« (green).

5 Select the line »Disk Management« with »V« or »Λ« and press »**OK**« to confirm.

6 Select the line »Safely Remove Disk« with »V« or »Λ« and press »**OK**« to confirm.

7 Remove the data medium from the socket.

INTERACTIVE PORTAL (HBBTV)

What is HbbTV?

HbbTV provides next generation interactive teletext broadcast with its modern structure, content and high definition (HD) image and videos.

To receive HbbTV broadcast, your television must be connected to the Internet.

This service provided by ARD includes "Das Erste1Mediathek" along with teletext restructured graphically with high definition images. ZDF service includes "ZDF mediathek" and other programme information (as of July 2012).

This feature is only available in countries where the service is provided.

Using HbbTV

When you switch to a TV program that supports HbbTV, an info message will appear stating that HbbTV broadcast is available.

1 Press »•« (red) to open HbbTV.
– Information regarding the services will appear on the screen. Additionally, colored buttons necessary for browsing the menus will also appear.

Note:

- The range of subjects and selection of individual subjects depend on the programme provider.
- Numeric buttons »1« through »0« are used for additional functions.

2 Press »•••« (green), »••••« (yellow) or »•••••« (blue) to select the desired topic field.

3 Select the option you want with »V«, »Λ«, »<« or »>« in the selected topic field and confirm with »**OK**«.

4 Press »•« (red) to close HbbTV.

Additional functions for video indexes

1 Start playback with »▶«.

2 Pause playback with »▮▮«.

3 Resume playback with »▶«.

4 Rewind by »◀◀« forward by »▶▶«.

5 Stop playback with »■«.

CONVENIENCE FUNCTIONS

Functions in the "About" menu

1 Open menu with »**MENU**« button.

2 Activate the menu item »Settings« with »**OK**«.

3 Select the menu item »TV Settings« with »>« or »<« and press »**OK**« to confirm.

4 Select the line »About« with »V« or »Λ« and press »**OK**« to confirm.

Note:

- Additional operations are explained in the following sections.

Product information

1 From the »About« menu use »V« or »Λ« to select the line »Product Information« and press »**OK**« to confirm.
– Software version information of the product is displayed.

2 Press »**BACK** ⬅« to go back one menu level or press »**EXIT**« to end the setting.

Software update (OAD)

(only for digital television channels)

1 From the »About« menu use »V« or »Λ« to select the line »Software Updates« and press »**OK**« to confirm.

2 Select the option »OAD« with »<« or »>« and press »**OK**« to confirm.

– The search for new software is being carried out.

Note:

- If no new software is available the menu automatically switches off.

3 If new software is available, press »•••« (green) to install the software.
– The new software will be loaded.

Warning:

- Television will restart after update. Do not turn your television's power off during updates.

Note:

- For automatic checking of software update, select from »Source Setup« menu ➡ »Advanced Settings« the line »OAD« with »V« or »Λ«. Use »<« or »>« to select »On«.

Software update (Internet)

(only for digital television channels)

1 From the »About« menu use »V« or »Λ« to select the line »Software Updates« and press »**OK**« to confirm.

2 Select the option »Internet« with »<« or »>« and press »**OK**« to confirm.
– The search for new software is being carried out.

Note:

- If no new software is available the menu automatically switches off.

3 If new software is available, press »•••« (green) to install the software.
– The new software will be loaded.

Warning:

- Television will restart after update. Do not turn your television's power off during updates.

Software update (USB)

1 Plug the memory stick in one of the »**USB**« sockets at the side of the television.

2 From the »About« menu use »V« or »Λ« to select the line »Software Updates« and press »**OK**« to confirm.

3 Select the option »USB« with »<« or »>« and press »**OK**« to confirm.
– The software on the USB memory stick is installed.

CONVENIENCE FUNCTIONS

Resetting the television to its original state

This function enables you to delete the station lists and all custom settings.

1 From the »About« menu use »V« or »Λ« to select the line »Restore Factory Defaults« and press »OK« to confirm.
– Warning screen will be displayed.

Note:
- If the loaded applications are also to be deleted, select the line »Installed applications« by pressing »Λ« and remove the small tick with »OK«.

2 Press »•••« (green) to confirm the reset function.
– In a short while »Installation Guide« is displayed.

3 Continue the settings as described in the chapter on first installation and searching for channels on page 16.

Deleting channel history

This function allows you to delete channel history stored in the Main menu.

1 From the »About« menu use »V« or »Λ« to select the line »Delete Channel History« and press »OK« to confirm.

2 Press »•••« (green) to confirm the reset function.
– The preview images in the main menu are deleted.

Timer settings

1 Open menu with »MENU« button.

2 Activate the menu item »Settings« with »OK«.

3 Select the menu item »Timer Apps« with »>« or »<« and press »OK« to confirm.
– »Timer Applications« menu is displayed.

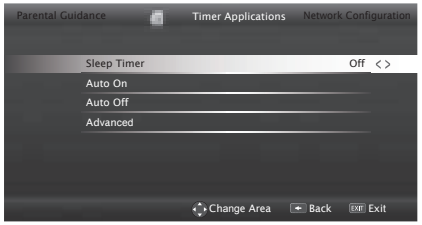

Note:
- Additional operations are explained in the following sections.

Sleep timer

In the »Sleep Timer« menu you can enter a time for the television to switch off. After this time has elapsed, the television switches to standby mode.

1 Select the line »Sleep Timer« with »V« or »Λ«.

2 Select the switch-off time with »<« or »>«.

Note:
- To switch off the function, use »<« or »>« to set the switch-off time to »Off«.

3 Press »BACK ←« to go back one menu level or press »EXIT« to end the setting.

Locking the menus

By using this function, you can lock »Automatic Channel Search«, »Manual Channel Search« and »Channel Editor« menus as to be accessed only when the PIN code is entered.

1 From the »Parental Guidance« menu use »V« or »Λ« to select the line »Menu Lock« and press »<« or »>« to confirm.

2 Enter the PIN code »1234« with »1...0« in the password prompt.

3 Activate the lock with »<« or »>« (»On«).

Note:
- To switch off the menu lock, use »<« or »>« to select the setting (»Off«).

4 Press »BACK ←« to go back one menu level or press »EXIT« to end the setting.

Blocking the multifunction switch

When the key lock is activated, the multi function switch on the television does not function.

1 From the »Parental Guidance« menu use »V« or »Λ« to select the line »Keypad Lock« and press »<« or »>« to confirm.

2 Enter the PIN code »1234« with »1...0« in the password prompt.

3 Activate (On) or deactivate (Off) the panel lock with »<« or »>«.

4 Press »BACK ←« to go back one menu level or press »EXIT« to end the setting.

Changing the PIN code

Instead of the default code »1234«, you can enter a personal code.
Please take note of your personal code.

1 From the »Parental Guidance« menu use »V« or »Λ« to select the line »Change PIN« and press »<« or »>« to confirm.

2 Enter the current PIN code »1234« with »1...0«.

3 Enter your new four-digit personal PIN code with »1...0«.

4 Reenter your personal PIN code with »1...0«.

5 Press »BACK ←« to go back one menu level or press »EXIT« to end the setting.

Blocking a television channel

You can block individual television channels which are not suitable for children using a personal PIN code.

1 Open menu with »MENU« button.

2 Activate the menu item »Settings« with »OK«.

3 Select the menu item »Source Setup« with »>« or »<« and press »OK« to confirm.

4 Select the line »Channel Editor« with »V« or »Λ« and press »OK« to confirm.

5 Select the channel to be blocked with »V«, »Λ«, »<« or »>« and highlight with »OK«.
–Channel is marked with »✔«.

6 Activade the »Tools« menu with »•••« (yellow).

7 Select the line »Channel Lock« with »V« or »Λ« and press »OK« to confirm.

8 Enter the PIN code »1234« with »1...0« in the password prompt.

9 Confirm the entry with »OK«.
–Channel is marked with »🔒«.

Note:
- To remove the lock, select the channel again with »V«, »Λ«, »<« or »>«, activade the »Tools« menu with »•••« (yellow), select the line »Unlock Channel« with »V« or »Λ« and press »OK« to confirm

10 Press »EXIT« to end the setting.

Note – Parental control:
Instead of the PIN Code 2356, you can enter a new personal code.

WIRELESS SCREEN SHARE (LIVESHARE)

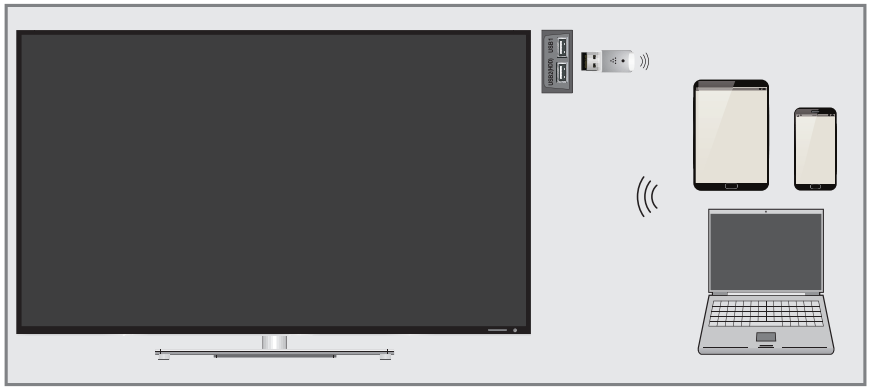

What is LIVESHARE?

- Liveshare is a wireless technology featured with Android operating system and used to reflect the screen of your mobile device which supports this feature to your television supporting Liveshare. By using this technology you can share your device's content, present a slide show or play your favorite game on a larger screen.

Screen share with Liveshare connection

1 Connect Grundig WiFi USB dongle to the »**USB1**« or »**USB2(HDD)**« socket of your television in order to connect the television to a wireless network.

2 Open the menu with »**MENU**«.

3 Select the menu item »Screen Share« with »**>**« or »**<**« and press »**OK**« to confirm.
– »Liveshare« menu is displayed.

4 Start Liveshare application from your laptop PC or mobile device and select your television.
– Liveshare will begin in a short while and the screen image of your laptop PC or mobile device will be reflected on the television.

5 Press »**EXIT**« to end Liveshare.

Note:

- To find out if your laptop PC or mobile device supports Liveshare feature or not, please visit the Website of the manufacturer.

PC MONITOR MODE

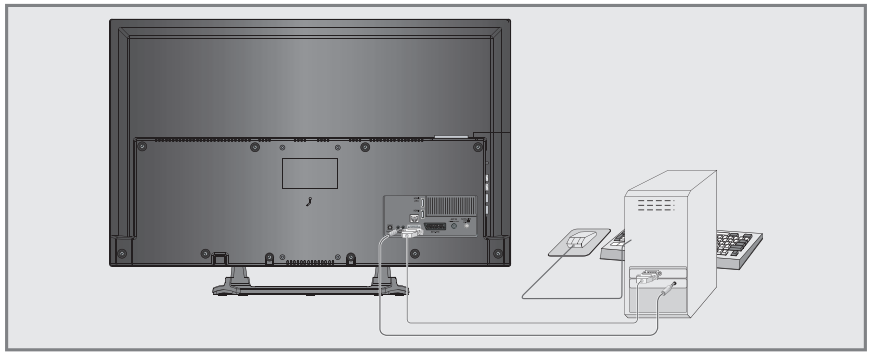

Connecting a PC

1 Connect the socket »PC-IN« on the television to the corresponding socket on the PC using a VGA cable.

2 Connect the »Audio« socket on the television to the corresponding socket on the PC using a suitable cable.

Note:

- Adjust your PC to the monitor (for example, picture resolution 1280 x 768, picture frequency 60 Hz).

Selecting the channel position for the PC

1 Press »⇥« and use »**<**« or »**>**« to select input signal »PC«, then confirm with »**OK**«.

Settings for the PC

1 Open the menu with »**MENU**«.

2 Activate the menu item »Settings« with »**OK**«.

3 Select the menu item »Source Setup« with »**>**« or »**<**« and press »**OK**« to confirm.
– »Source Setup« menu is displayed.

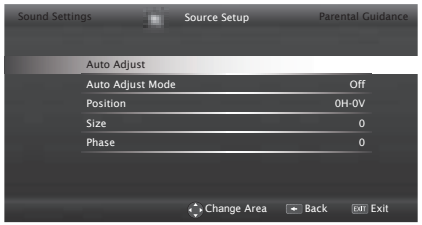

4 Select the function and setting you want using »**V**« or »**Λ**« and set with »**<**« or »**>**«.

Options:
- »Auto Adjust«, for automatic PC configuration;
- »Auto Adjust Mode«, when set to »On«, automatically makes adjustments in PC mode;
- »Position«, adjusts the picture position horizontally and vertically;
- »Size«, sets the cycle frequency;
- »Phase«, removes horizontal flicker, blurring and horizontal lines.

5 Press »**EXIT**« to end the setting.

Searching for all digital television channels from a satellite automatically

New satellite channels are added or satellite data is changed frequently. Therefore, we recommend you to run auto search function from time to time.

All transponders are scanned for new channels.

1 Open the menu with »**MENU**«.

2 Activate the menu item »Settings« with »**OK**«.

3 Select the menu item »Source Setup« with »>« or »<« and press »**OK**« to confirm.
– »Source Setup« menu is displayed.

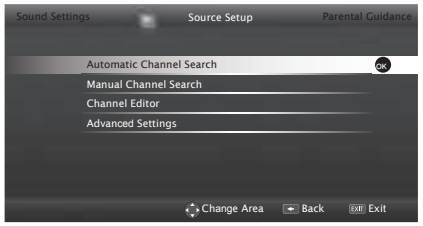

4 Select the line »Automatic Channel Search« with »v« or »^« and press »**OK**« to confirm.
– Menu is displayed.

5 Select the option »Satellite« with »<« or »>« and press »**OK**« to confirm.

6 Confirm the push button »Next Page« with »**OK**«.

7 Select the Channel Type.

Press »<« or »>« to select whether you want to search for only digital channels (Digital) or only radio channels (Radio) or both (Digital + Radio) and press »**OK**« to select and mark or unmark the »Digital« and/or »Radio« items.

8 Select Scan Type.
To select whether you want to search for only free digital television channels (Free), only scrambled digital television channels (Scrambled) or both (Free + Scrambled), press »<« or »>« and press **OK**« to select and mark or unmark the »Free« and/or »Scrambled« items.

9 Press the »•« red button to start searching.

Notes:

- When updating via the same satellites a security query is displayed at the start of a search.
- If the previously stored channels should be retained in the channel list and the new channels found be added to it, then press »•••« (green).
- If »•« (red) is pressed, the saved channels will be deleted from the current channel list.
  – The »Digital Searching« menu appears, and the scan for TV channels begins.
  – The search is complete as soon as the message »Search is completed!« appears.

Note:

- The search can be aborted with »**EXIT**«.

10 Switch to the channel Editor with »••••« (yellow) ;

or

press »**EXIT**« to end the setting.

Displaying signal information

(only for digital television channels)

1 Open the menu with »**MENU**«.

2 Activate the menu item »Settings« with »**OK**«.

3 Select the menu item »Source Setup« with »>« or »<« and press »**OK**« to confirm.
– »Source Setup« menu is displayed.

4 Select the line »Advanced« with »v« or »^« and press »**OK**« to confirm.

5 Select the line »Signal Information« with »v« or »^« and press »**OK**« to confirm.

– »Signal Information« menu is displayed.

Notes:

- Signal information changes depending on the current source.
- Signal information is shown on the left of the menu. The more »Frequency« and »Signal Strength« bar stretches to the right, the more signal you have.
- The signal level not only depends on your receiver system, but also on the channel which is currently active. Remember this when aligning your antenna using the signal level display.

6 Press »**EXIT**« to close the menu.

Deactivate and activate HbbTV

This option allows turning off Hbb TV feature, thus warnings shall not be displayed on channels with Hbb TV feature.

1 Open the menu with »**MENU**«.

2 Activate the menu item »Settings« with »**OK**«.

3 Select the menu item »Source Setup« with »>« or »<« and press »**OK**« to confirm.
– »Source Setup« menu is displayed.

4 Select the line »Advanced« with »v« or »^« and press »**OK**« to confirm.

5 Select the line »Hbb TV« with »v« or »^«.

6 Select the option (»Off«) with»<« or »>«.

Note:

- To activate HbbTV again, select in step. **6** the option »On«.

7 Press »**EXIT**« to end the setting.

Deactivate and activate digital teletext

If you deactivate digital video text, only normal video text can be selected, however the other functions of the interactive service HbbTV are still available.

1 Open the menu with »**MENU**«.

2 Activate the menu item »Settings« with »**OK**«.

3 Select the menu item »Source Setup« with »>« or »<« and press »**OK**« to confirm.
– »Source Setup« menu is displayed.

4 Select the line »Advanced« with »v« or »^« and press »**OK**« to confirm.

5 Select the line »Digital Teletext« with »v« or »^«.

6 Select the option (»Off«) with»<« or »>«.

Note:

- To reactivate digital teletext, select »On« in step **6**.

7 Press »**EXIT**« to end the setting.

Service- und Sonderfunktionen

Tastenfunktionen

MENU Aufrufen/Beenden des Menüs / Beenden des Service Modes
∧ ∨ Menü-Zeile (Menüpunkt) wählen
OK Aufrufen der Menüs
< > Wert ändern
⬅ Untermenü: Zurück zum Hauptmenü

Service-Mode aktivieren

– Taste MENU drücken, dann Zahlenfolge 8500 eingeben.

Service-Mode beenden

– Taste MENU drücken.

Service and Special Functions

Functions of the buttons

MENU Call up/exit the Menu / exit the Service Mode
∧ ∨ Call up the dialogue line (point of menu)
OK Call up the Menus
< > Changing the settings
⬅ Submenu: Back to main menu

Calling up the Service Mode

– Press button MENU, than enter the code number 8500.

Exit the Service Mode

– Press button MENU.

1. Grundeinstellwerte / 1. Basic Settings

Menü Menu ∧ ∨	Menüpunkt Point of Menu OK	Einstellung Adjustment < >	40 VLE 5429 BP	40 VLE 5430 BP	40 VLE 6420 BH	40 VLE 6421 BL	42 VLE 822 BL	42 VLE 841 BL	42 VLE 866 BL	42 VLE 8460 BP
System Configuration	TV Mode	Customer/Factory	Customer	Customer	Customer	Customer	Customer	Customer	Customer	Customer
	HDCP Verify		prüft HDCP im EEPROM / verifies HDCP in EEPROM							
	Debug Mode	On/Off	Off	Off	Off	Off	Off	Off	Off	Off
	Plug Play	On	**ATS Reset: Netz ein –> Automatischer Sendersuchlauf / Power on –> automatic programme search**							
		Off	X	X	X	X	X	X	X	X
	Blue Back	On/Off	On	On	On	On	On	On	On	On
	Hotel	On/Off	Off	Off	Off	Off	Off	Off	Off	Off
	CI Key Verify		prüft CI Key / verifies CI Key							
	Panel Energy Class	A…D, Default	Class A	Class A	Class A	Class A	Class A+	Class A+	Class A+	Class A+
	Recovery Mode	On/Off	On	On	On	On	On	On	On	On
Source Configuration Code 2356	ATV	Avail/Navail	Avail	Avail	Avail	Avail	Avail	Avail	Avail	Avail
	Air	Avail/Navail	Avail	Avail	Avail	Avail	Avail	Avail	Avail	Avail
	Cable	Avail/Navail	Avail	Avail	Avail	Avail	Avail	Avail	Avail	Avail
	Satellite	Avail/Navail	Avail	Avail	Navail	Avail	Avail	Avail	Avail	Avail
	USB	Avail/Navail	Avail	Avail	Avail	Avail	Avail	Avail	Avail	Avail
	PC	Avail/Navail	Avail	Avail	Avail	Avail	Avail	Avail	Avail	Avail
	HDMI1	Avail/Navail	Avail	Avail	Avail	Avail	Avail	Avail	Avail	Avail
	HDMI2	Avail/Navail	Avail	Avail	Avail	Avail	Avail	Avail	Avail	Avail
	HDMI3	Avail/Navail	Avail	Avail	Avail	Avail	Avail	Avail	Avail	Avail
	HDMI4	Avail/Navail	Avail	Avail	Avail	Avail	Avail	Avail	Avail	Avail
	AV1 (Scart)	Avail/Navail	Avail	Avail	Avail	Avail	Avail	Avail	Avail	Avail
	Component	Avail/Navail	Avail	Avail	Avail	Avail	Avail	Avail	Avail	Avail
	S-VHS (Hosiden/Scart)	Avail/Navail	Avail	Avail	Avail	Avail	Avail	Avail	Avail	Avail
TV Configuration Code 2356	OSD Selection	Grundig	Grundig	Grundig	Grundig	Grundig	Grundig	Grundig	Grundig	Grundig
	GRFSet1/USB Recording	On/Off	On	On	On	Off	Off	Off	Off	On
	Remote Control		Fernbedienung wählen / Select used remote control							
	Keypad	Joystick	Joystick	Joystick	Joystick	Joystick	Joystick	Joystick	Joystick	Joystick
	7 Segment Display	On/Off	Off	Off	Off	Off	Off	Off	Off	Off
	CEC	On/Off	On	On	On	On	On	On	On	On
	Speaker Output Power	3…15W@8/16ohm	10W@8Ω	10W@8Ω	10W@8Ω	10W@8Ω	10W@8Ω	10W@8Ω	10W@8Ω	10W@8Ω
	Subwoofer Output Power	10/15W@8/16Ω, Off	Off	Off	Off	Off	Off	Off	Off	10W@8Ω
	Hidev Mono	On/Off	Off	Off	Off	Off	Off	Off	Off	Off
	Optic Out	On/Off	On	On	On	On	On	On	On	On
	Sports Mode	On/Off	Off	Off	Off	Off	Off	Off	Off	Off
	EPG Padding Time	On/Off	On	On	On	Off	Off	Off	Off	On
	BISS Key	On/Off	On	On	Off	Off	Off	Off	Off	On
	GRFSet2	On/Off	Off	Off	Off	Off	Off	Off	Off	Off
	Voice Recognition RC	On/Off	On	On	On	On	On	On	On	On
	HBB TV	On/Off	On	On	On	On	On	On	On	On
	Power LED Brightness Low		4	4	4	4	4	4	4	4
	Power LED Brightness High		9	9	9	9	9	9	9	9
	Check Source Availability	On/Off	On	On	On	On	On	On	On	On
	Permanent Timeshift	On/Off	On	On	On	Off	Off	Off	Off	On
	WiDi	On/Off	Off	Off	Off	Off	Off	Off	Off	Off
	Product Type	Digi900/Digi9000	Digi9000	Digi9000	Digi9000	Digi9000	Digi9000	Digi9000	Digi9000	Digi9000
	Jitter Immunity	On/Off	Off	Off	Off	Off	Off	Off	Off	Off
	Dual CI	On/Off	Off	Off	Off	Off	On	On	On	On
	Uart Enable	On/Off	Off	Off	Off	Off	Off	Off	Off	Off
	Gesture Control	On/Off	Off	Off	Off	Off	Off	Off	Off	Off
	Fransat	On/Off	On	On	On	On	On	On	On	On
	Fast Boot	On/Off	On	On	On	On	On	On	On	On
	Twin Mode Recording	On/Off	On	On	On	Off	Off	Off	Off	On
	Dual Watch	On/Off	Off	Off	Off	Off	Off	Off	Off	Off
	APP PIP	On/Off	Off	Off	Off	Off	Off	Off	Off	Off
	Turksat Fast	On/Off	On	On	On	On	On	On	On	On
	Screen Capture	On/Off	On	On	On	On	On	On	On	On
	DTS Cert Mode	On/Off	Off	Off	Off	Off	Off	Off	Off	Off
	KocSistem Mode	On/Off	Off	Off	Off	Off	Off	Off	Off	Off
	Language Selection	0…255	0	0	0	0	0	0	0	0
	Bluetooth	On/Off	Off	Off	Off	Off	On	Off	Off	On
	D-Smart	On/Off	Off	Off	Off	Off	Off	Off	Off	Off
	Miracast TX	On/Off	Off	Off	Off	Off	Off	Off	Off	Off
	Netflix	On/Off	On	On	On	On	On	On	On	On
	Divx	On/Off	Off	Off	Off	Off	Off	Off	Off	Off

Alle weiteren Menüs werden über die Gerätesoftware programmiert und dürfen nicht verstellt werden.
All other menus are programmed by the software of the set and must not be adjusted.

Menü Menu ∧ ∨	Menüpunkt Point of Menu OK	Einstellung Adjustment < >	42 VLE 8471 BL	42 VLE 8471 SL	42 VLE 8471 WL	42 VLE 8472 BH	48 VLE 5429 BP	48 VLE 5430 BP	48 VLE 6420 BH	48 VLE 6421 BL
System Configuration	TV Mode	Customer/Factory	Customer	Customer	Customer	Customer	Customer	Customer	Customer	Customer
	HDCP Verify		prüft HDCP im EEPROM / verifies HDCP in EEPROM							
	Debug Mode	On/Off	Off	Off	Off	Off	Off	Off	Off	Off
	Plug Play	On	**ATS Reset: Netz ein –> Automatischer Sendersuchlauf / Power on –> automatic programme search**							
		Off	X	X	X	X	X	X	X	X
	Blue Back	On/Off	On	On	On	On	On	On	On	On
	Hotel	On/Off	Off	Off	Off	Off	Off	Off	Off	Off
	CI Key Verify		prüft CI Key / verifies CI Key							
	Panel Energy Class	A…D, Default	Class A+	Class A+	Class A+	Class A+	Class A	Class A	Class A	Class A
	Recovery Mode	On/Off	On	On	On	On	On	On	On	On
Source Configuration Code 2356	ATV	Avail/Navail	Avail	Avail	Avail	Avail	Avail	Avail	Avail	Avail
	Air	Avail/Navail	Avail	Avail	Avail	Avail	Avail	Avail	Avail	Avail
	Cable	Avail/Navail	Avail	Avail	Avail	Avail	Avail	Avail	Avail	Avail
	Satellite	Avail/Navail	Avail	Avail	Avail	Navail	Avail	Avail	Navail	Avail
	USB	Avail/Navail	Avail	Avail	Avail	Avail	Avail	Avail	Avail	Avail
	PC	Avail/Navail	Avail	Avail	Avail	Avail	Avail	Avail	Avail	Avail
	HDMI1	Avail/Navail	Avail	Avail	Avail	Avail	Avail	Avail	Avail	Avail
	HDMI2	Avail/Navail	Avail	Avail	Avail	Avail	Avail	Avail	Avail	Avail
	HDMI3	Avail/Navail	Avail	Avail	Avail	Avail	Avail	Avail	Avail	Avail
	HDMI4	Avail/Navail	Avail	Avail	Avail	Avail	Avail	Avail	Avail	Avail
	AV1 (Scart)	Avail/Navail	Avail	Avail	Avail	Avail	Avail	Avail	Avail	Avail
	Component	Avail/Navail	Avail	Avail	Avail	Avail	Avail	Avail	Avail	Avail
	S-VHS (Hosiden/Scart)	Avail/Navail	Avail	Avail	Avail	Avail	Avail	Avail	Avail	Avail
TV Configuration Code 2356	OSD Selection	Grundig	Grundig	Grundig	Grundig	Grundig	Grundig	Grundig	Grundig	Grundig
	GRFSet1/USB Recording	On/Off	On	On	On	On	On	On	On	Off
	Remote Control		Fernbedienung wählen / Select used remote control							
	Keypad	Joystick	Joystick	Joystick	Joystick	Joystick	Joystick	Joystick	Joystick	Joystick
	7 Segment Display	On/Off	Off	Off	Off	Off	Off	Off	Off	Off
	CEC	On/Off	On	On	On	On	On	On	On	On
	Speaker Output Power	3…15W@8/16ohm	10W@8Ω	10W@8Ω	10W@8Ω	10W@8Ω	10W@8Ω	10W@8Ω	10W@8Ω	10W@8Ω
	Subwoofer Output Power	10/15W@8/16Ω, Off	10W@8Ω	10W@8Ω	10W@8Ω	10W@8Ω	Off	Off	Off	Off
	Hidev Mono	On/Off	Off	Off	Off	Off	Off	Off	Off	Off
	Optic Out	On/Off	On	On	On	On	On	On	On	On
	Sports Mode	On/Off	Off	Off	Off	Off	Off	Off	Off	Off
	EPG Padding Time	On/Off	On	On	On	On	On	On	On	Off
	BISS Key	On/Off	Off	Off	Off	Off	On	On	Off	Off
	GRFSet2	On/Off	Off	Off	Off	Off	Off	Off	Off	Off
	Voice Recognition RC	On/Off	On	On	On	On	On	On	On	On
	HBB TV	On/Off	On	On	On	On	On	On	On	On
	Power LED Brightness Low		4	4	4	4	4	4	4	4
	Power LED Brightness High		9	9	9	9	9	9	9	9
	Check Source Availability	On/Off	On	On	On	On	On	On	On	On
	Permanent Timeshift	On/Off	On	On	On	On	On	On	On	Off
	WiDi	On/Off	Off	Off	Off	Off	Off	Off	Off	Off
	Product Type	Digi900/Digi9000	Digi9000	Digi9000	Digi9000	Digi9000	Digi9000	Digi9000	Digi9000	Digi9000
	Jitter Immunity	On/Off	Off	Off	Off	Off	Off	Off	Off	Off
	Dual CI	On/Off	On	On	On	On	Off	Off	Off	Off
	Uart Enable	On/Off	Off	Off	Off	Off	Off	Off	Off	Off
	Gesture Control	On/Off	Off	Off	Off	Off	Off	Off	Off	Off
	Fransat	On/Off	On	On	On	On	On	On	On	On
	Fast Boot	On/Off	On	On	On	On	On	On	On	On
	Twin Mode Recording	On/Off	On	On	On	On	On	On	On	Off
	Dual Watch	On/Off	Off	Off	Off	Off	Off	Off	Off	Off
	APP PIP	On/Off	Off	Off	Off	Off	Off	Off	Off	Off
	Turksat Fast	On/Off	On	On	On	On	On	On	On	On
	Screen Capture	On/Off	On	On	On	On	On	On	On	On
	DTS Cert Mode	On/Off	Off	Off	Off	Off	Off	Off	Off	Off
	KocSistem Mode	On/Off	Off	Off	Off	Off	Off	Off	Off	Off
	Language Selection	0…255	0	0	0	0	0	0	0	0
	Bluetooth	On/Off	On	On	On	On	Off	Off	Off	Off
	D-Smart	On/Off	Off	Off	Off	Off	Off	Off	Off	Off
	Miracast TX	On/Off	Off	Off	Off	Off	Off	Off	Off	Off
	Netflix	On/Off	On	On	On	On	On	On	On	On
	Divx	On/Off	Off	Off	Off	Off	Off	Off	Off	Off

Alle weiteren Menüs werden über die Gerätesoftware programmiert und dürfen nicht verstellt werden.
All other menus are programmed by the software of the set and must not be adjusted.

Menü Menu ∧ ∨	Menüpunkt Point of Menu OK	Einstellung Adjustment < >	48 VLE 6426 BL	48 VLX 8481 BL	48 VLX 8481 SL	48 VLX 8484 BL	48 VLX 9470 BP	49 VLE 822 BL	49 VLE 840 BH	49 VLE 841 BL
System Configuration	TV Mode	Customer/Factory	Customer	Customer	Customer	Customer	Customer	Customer	Customer	Customer
	HDCP Verify		prüft HDCP im EEPROM / verifies HDCP in EEPROM							
	Debug Mode	On/Off	Off	Off	Off	Off	Off	Off	Off	Off
	Plug Play	On	**ATS Reset: Netz ein –> Automatischer Sendersuchlauf / Power on –> automatic programme search**							
		Off	X	X	X	X	X	X	X	X
	Blue Back	On/Off	On	On	On	On	On	On	On	On
	Hotel	On/Off	Off	Off	Off	Off	Off	Off	Off	Off
	CI Key Verify		prüft CI Key / verifies CI Key							
	Panel Energy Class	A…D, Default	Class A	Class A	Class A	Class A	Class A	Class A+	Class A+	Class A+
	Recovery Mode	On/Off	On	On	On	On	On	On	On	On
Source Configuration Code 2356	ATV	Avail/Navail	Avail	Avail	Avail	Avail	Avail	Avail	Avail	Avail
	Air	Avail/Navail	Avail	Avail	Avail	Avail	Avail	Avail	Avail	Avail
	Cable	Avail/Navail	Avail	Avail	Avail	Avail	Avail	Avail	Avail	Avail
	Satellite	Avail/Navail	Avail	Avail	Avail	Avail	Avail	Avail	Navail	Avail
	USB	Avail/Navail	Avail	Avail	Avail	Avail	Avail	Avail	Avail	Avail
	PC	Avail/Navail	Avail	Avail	Avail	Avail	Avail	Avail	Avail	Avail
	HDMI1	Avail/Navail	Avail	Avail	Avail	Avail	Avail	Avail	Avail	Avail
	HDMI2	Avail/Navail	Avail	Avail	Avail	Avail	Avail	Avail	Avail	Avail
	HDMI3	Avail/Navail	Avail	Avail	Avail	Avail	Avail	Avail	Avail	Avail
	HDMI4	Avail/Navail	Avail	Avail	Avail	Avail	Avail	Avail	Avail	Avail
	AV1 (Scart)	Avail/Navail	Avail	Avail	Avail	Avail	Avail	Avail	Avail	Avail
	Component	Avail/Navail	Avail	Avail	Avail	Avail	Avail	Avail	Avail	Avail
	S-VHS (Hosiden/Scart)	Avail/Navail	Avail	Avail	Avail	Avail	Avail	Avail	Avail	Avail
TV Configuration Code 2356	OSD Selection	Grundig	Grundig	Grundig	Grundig	Grundig	Grundig	Grundig	Grundig	Grundig
	GRFSet1/USB Recording	On/Off	Off	On	On	On	On	Off	On	Off
	Remote Control		Fernbedienung wählen / Select used remote control							
	Keypad	Joystick	Joystick	Joystick	Joystick	Joystick	Joystick	Joystick	Joystick	Joystick
	7 Segment Display	On/Off	Off	Off	Off	Off	Off	Off	Off	Off
	CEC	On/Off	On	On	On	On	On	On	On	On
	Speaker Output Power	3…15W@8/16ohm	10W@8Ω	15W@16Ω	15W@16Ω	15W@16Ω	15W@16Ω	10W@8Ω	10W@8Ω	10W@8Ω
	Subwoofer Output Power	10/15W@8/16Ω, Off	Off	10W@8Ω	10W@8Ω	10W@8Ω	10W@8Ω	Off	Off	Off
	Hidev Mono	On/Off	Off	Off	Off	Off	Off	Off	Off	Off
	Optic Out	On/Off	On	On	On	On	On	On	On	On
	Sports Mode	On/Off	Off	Off	Off	Off	Off	Off	Off	Off
	EPG Padding Time	On/Off	Off	On	On	On	On	Off	On	Off
	BISS Key	On/Off	Off	Off	Off	Off	On	Off	Off	Off
	GRFSet2	On/Off	Off	Off	Off	Off	Off	Off	Off	Off
	Voice Recognition RC	On/Off	On	On	On	On	On	On	On	On
	HBB TV	On/Off	On	On	On	On	On	On	On	On
	Power LED Brightness Low		4	4	4	4	4	4	4	4
	Power LED Brightness High		9	9	9	9	9	9	9	9
	Check Source Availability	On/Off	On	On	On	On	On	On	On	On
	Permanent Timeshift	On/Off	Off	On	On	On	On	Off	On	Off
	WiDi	On/Off	Off	Off	Off	Off	Off	Off	Off	Off
	Product Type	Digi900/Digi9000	Digi9000	Digi9000	Digi9000	Digi9000	Digi9000	Digi9000	Digi9000	Digi9000
	Jitter Immunity	On/Off	Off	Off	Off	Off	Off	Off	Off	Off
	Dual CI	On/Off	Off	On	On	On	On	On	On	On
	Uart Enable	On/Off	Off	Off	Off	Off	Off	Off	Off	Off
	Gesture Control	On/Off	Off	Off	Off	Off	Off	Off	Off	Off
	Fransat	On/Off	On	On	On	On	On	On	On	On
	Fast Boot	On/Off	On	On	On	On	On	On	On	On
	Twin Mode Recording	On/Off	Off	On	On	On	On	Off	On	Off
	Dual Watch	On/Off	Off	Off	Off	Off	Off	Off	Off	Off
	APP PIP	On/Off	Off	Off	Off	Off	Off	Off	Off	Off
	Turksat Fast	On/Off	On	On	On	On	On	On	On	On
	Screen Capture	On/Off	On	On	On	On	On	On	On	On
	DTS Cert Mode	On/Off	Off	Off	Off	Off	Off	Off	Off	Off
	KocSistem Mode	On/Off	Off	Off	Off	Off	Off	Off	Off	Off
	Language Selection	0…255	0	0	0	0	0	0	0	0
	Bluetooth	On/Off	Off	On	On	On	On	On	On	Off
	D-Smart	On/Off	Off	Off	Off	Off	Off	Off	Off	Off
	Miracast TX	On/Off	Off	Off	Off	Off	Off	Off	Off	Off
	Netflix	On/Off	On	On	On	On	On	On	On	On
	Divx	On/Off	Off	Off	Off	Off	Off	Off	Off	Off

Alle weiteren Menüs werden über die Gerätesoftware programmiert und dürfen nicht verstellt werden.
All other menus are programmed by the software of the set and must not be adjusted.

Menü Menu ∧ ∨	Menüpunkt Point of Menu OK	Einstellung Adjustment < >	49 VLE 866 BL	49 VLE 8460 BP	49 VLE 8471 BL	49 VLE 8471 SL	49 VLE 8471 WL	49 VLE 8472 BH	49 VLE 8474 BL	55 VLE 822 BL
System Configuration	TV Mode	Customer/Factory	Customer	Customer	Customer	Customer	Customer	Customer	Customer	Customer
	HDCP Verify		prüft HDCP im EEPROM / verifies HDCP in EEPROM							
	Debug Mode	On/Off	Off	Off	Off	Off	Off	Off	Off	Off
	Plug Play	On	**ATS Reset: Netz ein –> Automatischer Sendersuchlauf / Power on –> automatic programme search**							
		Off	X	X	X	X	X	X	X	X
	Blue Back	On/Off	On	On	On	On	On	On	On	On
	Hotel	On/Off	Off	Off	Off	Off	Off	Off	Off	Off
	CI Key Verify		prüft CI Key / verifies CI Key							
	Panel Energy Class	A…D, Default	Class A+	Class A+	Class A+	Class A+	Class A+	Class A+	Class A+	Class A+
	Recovery Mode	On/Off	On	On	On	On	On	On	On	On
Source Configuration Code 2356	ATV	Avail/Navail	Avail	Avail	Avail	Avail	Avail	Avail	Avail	Avail
	Air	Avail/Navail	Avail	Avail	Avail	Avail	Avail	Avail	Avail	Avail
	Cable	Avail/Navail	Avail	Avail	Avail	Avail	Avail	Avail	Avail	Avail
	Satellite	Avail/Navail	Avail	Avail	Avail	Avail	Avail	Navail	Avail	Avail
	USB	Avail/Navail	Avail	Avail	Avail	Avail	Avail	Avail	Avail	Avail
	PC	Avail/Navail	Avail	Avail	Avail	Avail	Avail	Avail	Avail	Avail
	HDMI1	Avail/Navail	Avail	Avail	Avail	Avail	Avail	Avail	Avail	Avail
	HDMI2	Avail/Navail	Avail	Avail	Avail	Avail	Avail	Avail	Avail	Avail
	HDMI3	Avail/Navail	Avail	Avail	Avail	Avail	Avail	Avail	Avail	Avail
	HDMI4	Avail/Navail	Avail	Avail	Avail	Avail	Avail	Avail	Avail	Avail
	AV1 (Scart)	Avail/Navail	Avail	Avail	Avail	Avail	Avail	Avail	Avail	Avail
	Component	Avail/Navail	Avail	Avail	Avail	Avail	Avail	Avail	Avail	Avail
	S-VHS (Hosiden/Scart)	Avail/Navail	Avail	Avail	Avail	Avail	Avail	Avail	Avail	Avail
TV Configuration Code 2356	OSD Selection	Grundig	Grundig	Grundig	Grundig	Grundig	Grundig	Grundig	Grundig	Grundig
	GRFSet1/USB Recording	On/Off	Off	On	On	On	On	On	On	Off
	Remote Control		Fernbedienung wählen / Select used remote control							
	Keypad	Joystick	Joystick	Joystick	Joystick	Joystick	Joystick	Joystick	Joystick	Joystick
	7 Segment Display	On/Off	Off	Off	Off	Off	Off	Off	Off	Off
	CEC	On/Off	On	On	On	On	On	On	On	On
	Speaker Output Power	3…15W@8/16ohm	10W@8Ω	10W@8Ω	10W@8Ω	10W@8Ω	10W@8Ω	10W@8Ω	10W@8Ω	15W@16Ω
	Subwoofer Output Power	10/15W@8/16Ω, Off	Off	10W@8Ω	10W@8Ω	10W@8Ω	10W@8Ω	10W@8Ω	10W@8Ω	Off
	Hidev Mono	On/Off	Off	Off	Off	Off	Off	Off	Off	Off
	Optic Out	On/Off	On	On	On	On	On	On	On	On
	Sports Mode	On/Off	Off	Off	Off	Off	Off	Off	Off	Off
	EPG Padding Time	On/Off	Off	On	On	On	On	On	On	Off
	BISS Key	On/Off	Off	On	Off	Off	Off	Off	Off	Off
	GRFSet2	On/Off	Off	Off	Off	Off	Off	Off	Off	Off
	Voice Recognition RC	On/Off	On	On	On	On	On	On	On	On
	HBB TV	On/Off	On	On	On	On	On	On	On	On
	Power LED Brightness Low		4	4	4	4	4	4	4	4
	Power LED Brightness High		9	9	9	9	9	9	9	9
	Check Source Availability	On/Off	On	On	On	On	On	On	On	On
	Permanent Timeshift	On/Off	Off	On	On	On	On	On	On	Off
	WiDi	On/Off	Off	Off	Off	Off	Off	Off	Off	Off
	Product Type	Digi900/Digi9000	Digi9000	Digi9000	Digi9000	Digi9000	Digi9000	Digi9000	Digi9000	Digi9000
	Jitter Immunity	On/Off	Off	Off	Off	Off	Off	Off	Off	Off
	Dual CI	On/Off	On	On	On	On	On	On	On	On
	Uart Enable	On/Off	Off	Off	Off	Off	Off	Off	Off	Off
	Gesture Control	On/Off	Off	Off	Off	Off	Off	Off	Off	Off
	Fransat	On/Off	On	On	On	On	On	On	On	On
	Fast Boot	On/Off	On	On	On	On	On	On	On	On
	Twin Mode Recording	On/Off	Off	On	On	On	On	On	On	Off
	Dual Watch	On/Off	Off	Off	Off	Off	Off	Off	Off	Off
	APP PIP	On/Off	Off	Off	Off	Off	Off	Off	Off	Off
	Turksat Fast	On/Off	On	On	On	On	On	On	On	On
	Screen Capture	On/Off	On	On	On	On	On	On	On	On
	DTS Cert Mode	On/Off	Off	Off	Off	Off	Off	Off	Off	Off
	KocSistem Mode	On/Off	Off	Off	Off	Off	Off	Off	Off	Off
	Language Selection	0…255	0	0	0	0	0	0	0	0
	Bluetooth	On/Off	Off	On	On	On	On	On	On	On
	D-Smart	On/Off	Off	Off	Off	Off	Off	Off	Off	Off
	Miracast TX	On/Off	Off	Off	Off	Off	Off	Off	Off	Off
	Netflix	On/Off	On	On	On	On	On	On	On	On
	Divx	On/Off	Off	Off	Off	Off	Off	Off	Off	Off

Alle weiteren Menüs werden über die Gerätesoftware programmiert und dürfen nicht verstellt werden.
All other menus are programmed by the software of the set and must not be adjusted.

Menü Menu ∧ ∨	Menüpunkt Point of Menu OK	Einstellung Adjustment < >	55 VLE 840 BH	55 VLE 841 BL	55 VLE 866 BL	55 VLE 8460 BP	55 VLE 8471 BL	55 VLE 8471 SL	55 VLE 8471 WL	55 VLE 8472 BH
System Configuration	TV Mode	Customer/Factory	Customer	Customer	Customer	Customer	Customer	Customer	Customer	Customer
	HDCP Verify		prüft HDCP im EEPROM / verifies HDCP in EEPROM							
	Debug Mode	On/Off	Off	Off	Off	Off	Off	Off	Off	Off
	Plug Play	On	**ATS Reset: Netz ein –> Automatischer Sendersuchlauf / Power on –> automatic programme search**							
		Off	X	X	X	X	X	X	X	X
	Blue Back	On/Off	On	On	On	On	On	On	On	On
	Hotel	On/Off	Off	Off	Off	Off	Off	Off	Off	Off
	CI Key Verify		prüft CI Key / verifies CI Key							
	Panel Energy Class	A…D, Default	Class A+	Class A+	Class A+	Class A+	Class A+	Class A+	Class A+	Class A+
	Recovery Mode	On/Off	On	On	On	On	On	On	On	On
Source Configuration Code 2356	ATV	Avail/Navail	Avail	Avail	Avail	Avail	Avail	Avail	Avail	Avail
	Air	Avail/Navail	Avail	Avail	Avail	Avail	Avail	Avail	Avail	Avail
	Cable	Avail/Navail	Avail	Avail	Avail	Avail	Avail	Avail	Avail	Avail
	Satellite	Avail/Navail	Navail	Avail	Avail	Avail	Avail	Avail	Avail	Navail
	USB	Avail/Navail	Avail	Avail	Avail	Avail	Avail	Avail	Avail	Avail
	PC	Avail/Navail	Avail	Avail	Avail	Avail	Avail	Avail	Avail	Avail
	HDMI1	Avail/Navail	Avail	Avail	Avail	Avail	Avail	Avail	Avail	Avail
	HDMI2	Avail/Navail	Avail	Avail	Avail	Avail	Avail	Avail	Avail	Avail
	HDMI3	Avail/Navail	Avail	Avail	Avail	Avail	Avail	Avail	Avail	Avail
	HDMI4	Avail/Navail	Avail	Avail	Avail	Avail	Avail	Avail	Avail	Avail
	AV1 (Scart)	Avail/Navail	Avail	Avail	Avail	Avail	Avail	Avail	Avail	Avail
	Component	Avail/Navail	Avail	Avail	Avail	Avail	Avail	Avail	Avail	Avail
	S-VHS (Hosiden/Scart)	Avail/Navail	Avail	Avail	Avail	Avail	Avail	Avail	Avail	Avail
TV Configuration Code 2356	OSD Selection	Grundig	Grundig	Grundig	Grundig	Grundig	Grundig	Grundig	Grundig	Grundig
	GRFSet1/USB Recording	On/Off	On	Off	Off	On	On	On	On	On
	Remote Control		Fernbedienung wählen / Select used remote control							
	Keypad	Joystick	Joystick	Joystick	Joystick	Joystick	Joystick	Joystick	Joystick	Joystick
	7 Segment Display	On/Off	Off	Off	Off	Off	Off	Off	Off	Off
	CEC	On/Off	On	On	On	On	On	On	On	On
	Speaker Output Power	3…15W@8/16ohm	15W@16Ω	15W@16Ω	15W@16Ω	15W@16Ω	15W@16Ω	15W@16Ω	15W@16Ω	15W@16Ω
	Subwoofer Output Power	10/15W@8/16Ω, Off	Off	Off	Off	10W@8Ω	10W@8Ω	10W@8Ω	10W@8Ω	10W@8Ω
	Hidev Mono	On/Off	Off	Off	Off	Off	Off	Off	Off	Off
	Optic Out	On/Off	On	On	On	On	On	On	On	On
	Sports Mode	On/Off	Off	Off	Off	Off	Off	Off	Off	Off
	EPG Padding Time	On/Off	On	Off	Off	On	On	On	On	On
	BISS Key	On/Off	Off	Off	Off	On	Off	Off	Off	Off
	GRFSet2	On/Off	Off	Off	Off	Off	Off	Off	Off	Off
	Voice Recognition RC	On/Off	On	On	On	On	On	On	On	On
	HBB TV	On/Off	On	On	On	On	On	On	On	On
	Power LED Brightness Low		4	4	4	4	4	4	4	4
	Power LED Brightness High		9	9	9	9	9	9	9	9
	Check Source Availability	On/Off	On	On	On	On	On	On	On	On
	Permanent Timeshift	On/Off	On	Off	Off	On	On	On	On	On
	WiDi	On/Off	Off	Off	Off	Off	Off	Off	Off	Off
	Product Type	Digi900/Digi9000	Digi9000	Digi9000	Digi9000	Digi9000	Digi9000	Digi9000	Digi9000	Digi9000
	Jitter Immunity	On/Off	Off	Off	Off	Off	Off	Off	Off	Off
	Dual CI	On/Off	On	On	On	On	On	On	On	On
	Uart Enable	On/Off	Off	Off	Off	Off	Off	Off	Off	Off
	Gesture Control	On/Off	Off	Off	Off	Off	Off	Off	Off	Off
	Fransat	On/Off	On	On	On	On	On	On	On	On
	Fast Boot	On/Off	On	On	On	On	On	On	On	On
	Twin Mode Recording	On/Off	On	Off	Off	On	On	On	On	On
	Dual Watch	On/Off	Off	Off	Off	Off	Off	Off	Off	Off
	APP PIP	On/Off	Off	Off	Off	Off	Off	Off	Off	Off
	Turksat Fast	On/Off	On	On	On	On	On	On	On	On
	Screen Capture	On/Off	On	On	On	On	On	On	On	On
	DTS Cert Mode	On/Off	Off	Off	Off	Off	Off	Off	Off	Off
	KocSistem Mode	On/Off	Off	Off	Off	Off	Off	Off	Off	Off
	Language Selection	0…255	0	0	0	0	0	0	0	0
	Bluetooth	On/Off	On	Off	Off	On	On	On	On	On
	D-Smart	On/Off	Off	Off	Off	Off	Off	Off	Off	Off
	Miracast TX	On/Off	Off	Off	Off	Off	Off	Off	Off	Off
	Netflix	On/Off	On	On	On	On	On	On	On	On
	Divx	On/Off	Off	Off	Off	Off	Off	Off	Off	Off

Alle weiteren Menüs werden über die Gerätesoftware programmiert und dürfen nicht verstellt werden.
All other menus are programmed by the software of the set and must not be adjusted.

Menü Menu ∧ ∨	Menüpunkt Point of Menu OK	Einstellung Adjustment < >	55 VLX 8481 BL	55 VLX 8481 SL	55 VLX 8481 WL	55 VLX 8484 BL	55 VLX 9470 BP	HAMBURG 40 CLE 6427 BL	HAMBURG 48 CLE 6427 BL	Lugano 48 CLX 8485 SL
System Configuration	TV Mode	Customer/Factory	Customer	Customer	Customer	Customer	Customer	Customer	Customer	Customer
	HDCP Verify		prüft HDCP im EEPROM / verifies HDCP in EEPROM							
	Debug Mode	On/Off	Off	Off	Off	Off	Off	Off	Off	Off
	Plug Play	On	**ATS Reset: Netz ein –> Automatischer Sendersuchlauf / Power on –> automatic programme search**							
		Off	X	X	X	X	X	X	X	X
	Blue Back	On/Off	On	On	On	On	On	On	On	On
	Hotel	On/Off	Off	Off	Off	Off	Off	Off	Off	Off
	CI Key Verify		prüft CI Key / verifies CI Key							
	Panel Energy Class	A…D, Default	Class A	Class A	Class A	Class A	Class A	Class A	Class A	Class A
	Recovery Mode	On/Off	On	On	On	On	On	On	On	On
Source Configuration Code 2356	ATV	Avail/Navail	Avail	Avail	Avail	Avail	Avail	Avail	Avail	Avail
	Air	Avail/Navail	Avail	Avail	Avail	Avail	Avail	Avail	Avail	Avail
	Cable	Avail/Navail	Avail	Avail	Avail	Avail	Avail	Avail	Avail	Avail
	Satellite	Avail/Navail	Avail	Avail	Avail	Avail	Avail	Avail	Avail	Avail
	USB	Avail/Navail	Avail	Avail	Avail	Avail	Avail	Avail	Avail	Avail
	PC	Avail/Navail	Avail	Avail	Avail	Avail	Avail	Avail	Avail	Avail
	HDMI1	Avail/Navail	Avail	Avail	Avail	Avail	Avail	Avail	Avail	Avail
	HDMI2	Avail/Navail	Avail	Avail	Avail	Avail	Avail	Avail	Avail	Avail
	HDMI3	Avail/Navail	Avail	Avail	Avail	Avail	Avail	Avail	Avail	Avail
	HDMI4	Avail/Navail	Avail	Avail	Avail	Avail	Avail	Avail	Avail	Avail
	AV1 (Scart)	Avail/Navail	Avail	Avail	Avail	Avail	Avail	Avail	Avail	Avail
	Component	Avail/Navail	Avail	Avail	Avail	Avail	Avail	Avail	Avail	Avail
	S-VHS (Hosiden/Scart)	Avail/Navail	Avail	Avail	Avail	Avail	Avail	Avail	Avail	Avail
TV Configuration Code 2356	OSD Selection	Grundig	Grundig	Grundig	Grundig	Grundig	Grundig	Grundig	Grundig	Grundig
	GRFSet1/USB Recording	On/Off	On	On	On	On	On	On	On	On
	Remote Control		Fernbedienung wählen / Select used remote control							
	Keypad	Joystick	Joystick	Joystick	Joystick	Joystick	Joystick	Joystick	Joystick	Joystick
	7 Segment Display	On/Off	Off	Off	Off	Off	Off	Off	Off	Off
	CEC	On/Off	On	On	On	On	On	On	On	On
	Speaker Output Power	3…15W@8/16ohm	15W@16Ω	15W@16Ω	15W@16Ω	15W@16Ω	15W@16Ω	10W@8Ω	10W@8Ω	15W@16Ω
	Subwoofer Output Power	10/15W@8/16Ω, Off	10W@8Ω	10W@8Ω	10W@8Ω	10W@8Ω	10W@8Ω	Off	Off	10W@8Ω
	Hidev Mono	On/Off	Off	Off	Off	Off	Off	Off	Off	Off
	Optic Out	On/Off	On	On	On	On	On	On	On	On
	Sports Mode	On/Off	Off	Off	Off	Off	Off	Off	Off	Off
	EPG Padding Time	On/Off	On	On	On	On	On	On	On	On
	BISS Key	On/Off	Off	Off	Off	Off	On	Off	Off	Off
	GRFSet2	On/Off	Off	Off	Off	Off	Off	Off	Off	Off
	Voice Recognition RC	On/Off	On	On	On	On	On	On	On	On
	HBB TV	On/Off	On	On	On	On	On	On	On	On
	Power LED Brightness Low		4	4	4	4	4	4	4	4
	Power LED Brightness High		9	9	9	9	9	9	9	9
	Check Source Availability	On/Off	On	On	On	On	On	On	On	On
	Permanent Timeshift	On/Off	On	On	On	On	On	On	On	On
	WiDi	On/Off	Off	Off	Off	Off	Off	Off	Off	Off
	Product Type	Digi900/Digi9000	Digi9000	Digi9000	Digi9000	Digi9000	Digi9000	Digi9000	Digi9000	Digi9000
	Jitter Immunity	On/Off	Off	Off	Off	Off	Off	Off	Off	Off
	Dual CI	On/Off	On	On	On	On	On	Off	Off	On
	Uart Enable	On/Off	Off	Off	Off	Off	Off	Off	Off	Off
	Gesture Control	On/Off	Off	Off	Off	Off	Off	Off	Off	Off
	Fransat	On/Off	On	On	On	On	On	On	On	On
	Fast Boot	On/Off	On	On	On	On	On	On	On	On
	Twin Mode Recording	On/Off	On	On	On	On	On	On	On	On
	Dual Watch	On/Off	Off	Off	Off	Off	Off	Off	Off	Off
	APP PIP	On/Off	Off	Off	Off	Off	Off	Off	Off	Off
	Turksat Fast	On/Off	On	On	On	On	On	On	On	On
	Screen Capture	On/Off	On	On	On	On	On	On	On	On
	DTS Cert Mode	On/Off	Off	Off	Off	Off	Off	Off	Off	Off
	KocSistem Mode	On/Off	Off	Off	Off	Off	Off	Off	Off	Off
	Language Selection	0…255	0	0	0	0	0	0	0	0
	Bluetooth	On/Off	On	On	On	On	On	Off	Off	On
	D-Smart	On/Off	Off	Off	Off	Off	Off	Off	Off	Off
	Miracast TX	On/Off	Off	Off	Off	Off	Off	Off	Off	Off
	Netflix	On/Off	On	On	On	On	On	On	On	On
	Divx	On/Off	Off	Off	Off	On	Off	Off	Off	Off

Alle weiteren Menüs werden über die Gerätesoftware programmiert und dürfen nicht verstellt werden.
All other menus are programmed by the software of the set and must not be adjusted.

Menü Menu ∧ ∨	Menüpunkt Point of Menu OK	Einstellung Adjustment < >	Lugano 55 CLX 8485 SL	Sydney 42 CLE 8475 BL	Sydney 42 CLE 8475 SL	Sydney 49 CLE 8475 BL	Sydney 49 CLE 8475 SL	Sydney 55 CLE 8475 BL	Sydney 55 CLE 8475 SL
System Configuration	TV Mode	Customer/Factory	Customer	Customer	Customer	Customer	Customer	Customer	Customer
	HDCP Verify		prüft HDCP im EEPROM / verifies HDCP in EEPROM						
	Debug Mode	On/Off	Off	Off	Off	Off	Off	Off	Off
	Plug Play	On	**ATS Reset: Netz ein –> Automatischer Sendersuchlauf / Power on –> automatic programme search**						
		Off	X	X	X	X	X	X	X
	Blue Back	On/Off	On	On	On	On	On	On	On
	Hotel	On/Off	Off	Off	Off	Off	Off	Off	Off
	CI Key Verify		prüft CI Key / verifies CI Key						
	Panel Energy Class	A…D, Default	Class A	Class A+	Class A+	Class A+	Class A+	Class A+	Class A+
	Recovery Mode	On/Off	On	On	On	On	On	On	On
Source Configuration Code 2356	ATV	Avail/Navail	Avail	Avail	Avail	Avail	Avail	Avail	Avail
	Air	Avail/Navail	Avail	Avail	Avail	Avail	Avail	Avail	Avail
	Cable	Avail/Navail	Avail	Avail	Avail	Avail	Avail	Avail	Avail
	Satellite	Avail/Navail	Avail	Avail	Avail	Avail	Avail	Avail	Avail
	USB	Avail/Navail	Avail	Avail	Avail	Avail	Avail	Avail	Avail
	PC	Avail/Navail	Avail	Avail	Avail	Avail	Avail	Avail	Avail
	HDMI1	Avail/Navail	Avail	Avail	Avail	Avail	Avail	Avail	Avail
	HDMI2	Avail/Navail	Avail	Avail	Avail	Avail	Avail	Avail	Avail
	HDMI3	Avail/Navail	Avail	Avail	Avail	Avail	Avail	Avail	Avail
	HDMI4	Avail/Navail	Avail	Avail	Avail	Avail	Avail	Avail	Avail
	AV1 (Scart)	Avail/Navail	Avail	Avail	Avail	Avail	Avail	Avail	Avail
	Component	Avail/Navail	Avail	Avail	Avail	Avail	Avail	Avail	Avail
	S-VHS (Hosiden/Scart)	Avail/Navail	Avail	Avail	Avail	Avail	Avail	Avail	Avail
TV Configuration Code 2356	OSD Selection	Grundig	Grundig	Grundig	Grundig	Grundig	Grundig	Grundig	Grundig
	GRFSet1/USB Recording	On/Off	On	On	On	On	On	On	On
	Remote Control		Fernbedienung wählen / Select used remote control						
	Keypad	Joystick	Joystick	Joystick	Joystick	Joystick	Joystick	Joystick	Joystick
	7 Segment Display	On/Off	Off	Off	Off	Off	Off	Off	Off
	CEC	On/Off	On	On	On	On	On	On	On
	Speaker Output Power	3…15W@8/16ohm	15W@16Ω	10W@8Ω	10W@8Ω	10W@8Ω	10W@8Ω	15W@16Ω	15W@16Ω
	Subwoofer Output Power	10/15W@8/16Ω, Off	10W@8Ω	10W@8Ω	10W@8Ω	10W@8Ω	10W@8Ω	10W@8Ω	10W@8Ω
	Hidev Mono	On/Off	Off	Off	Off	Off	Off	Off	Off
	Optic Out	On/Off	On	On	On	On	On	On	On
	Sports Mode	On/Off	Off	Off	Off	Off	Off	Off	Off
	EPG Padding Time	On/Off	On	On	On	On	On	On	On
	BISS Key	On/Off	Off	Off	Off	Off	Off	Off	Off
	GRFSet2	On/Off	Off	Off	Off	Off	Off	Off	Off
	Voice Recognition RC	On/Off	On	On	On	On	On	On	On
	HBB TV	On/Off	On	On	On	On	On	On	On
	Power LED Brightness Low		4	4	4	4	4	4	4
	Power LED Brightness High		9	9	9	9	9	9	9
	Check Source Availability	On/Off	On	On	On	On	On	On	On
	Permanent Timeshift	On/Off	On	On	On	On	On	On	On
	WiDi	On/Off	Off	Off	Off	Off	Off	Off	Off
	Product Type	Digi900/Digi9000	Digi9000	Digi9000	Digi9000	Digi9000	Digi9000	Digi9000	Digi9000
	Jitter Immunity	On/Off	Off	Off	Off	Off	Off	Off	Off
	Dual CI	On/Off	On	On	On	On	On	On	On
	Uart Enable	On/Off	Off	Off	Off	Off	Off	Off	Off
	Gesture Control	On/Off	Off	Off	Off	Off	Off	Off	Off
	Fransat	On/Off	On	On	On	On	On	On	On
	Fast Boot	On/Off	On	On	On	On	On	On	On
	Twin Mode Recording	On/Off	On	On	On	On	On	On	On
	Dual Watch	On/Off	Off	Off	Off	Off	Off	Off	Off
	APP PIP	On/Off	Off	Off	Off	Off	Off	Off	Off
	Turksat Fast	On/Off	On	On	On	On	On	On	On
	Screen Capture	On/Off	On	On	On	On	On	On	On
	DTS Cert Mode	On/Off	Off	Off	Off	Off	Off	Off	Off
	KocSistem Mode	On/Off	Off	Off	Off	Off	Off	Off	Off
	Language Selection	0…255	0	0	0	0	0	0	0
	Bluetooth	On/Off	On	On	On	On	On	On	On
	D-Smart	On/Off	Off	Off	Off	Off	Off	Off	Off
	Miracast TX	On/Off	Off	Off	Off	Off	Off	Off	Off
	Netflix	On/Off	On	On	On	On	On	On	On
	Divx	On/Off	Off	Off	Off	Off	Off	Off	Off

Alle weiteren Menüs werden über die Gerätesoftware programmiert und dürfen nicht verstellt werden.
All other menus are programmed by the software of the set and must not be adjusted.

2. Software-Versionsnummer
Die Software-Versionsnummer wird unten im Menü Einstellungen und im Service Menü angezeigt. z.B.: KYGRMR.-.-.-.-V07.034.00

2. Software Version Number
The software version number is shown on the lower part of the options menu and the service menu. e.g.: KYGRMR.-.-.-.-V07.034.00

Platinenabbildungen und Schaltpläne / Layout of PCBs and Circuit Diagrams

Chassisplatte / Chassis Board VKT190R-2

T: Bestückungsseite / Component Side
B: Lötseite / Solder Side

POS.		X	Y
C100	T	23	74
C101	T	13	73
C102	T	13	75
C103	T	141	89
C104	T	13	76
C105	T	28	106
C106	T	140	90
C107	T	32	109
C108	B	29	75
C109	B	30	75
C110	T	15	92
C111	T	30	86
C112	T	27	92
C113	T	30	83
C114	B	13	99
C115	T	26	81
C116	T	38	91
C117	T	38	88
C118	B	13	101
C119	T	20	81
C120	T	22	80
C121	B	13	97
C122	T	96	86
C123	T	141	95
C124	T	94	85
C125	T	89	90
C126	T	34	83
C127	T	96	98
C128	T	96	96
C129	T	143	92
C130	B	143	35
C131	T	14	70
C132	T	132	95
C133	T	130	95
C134	T	151	83
C135	T	137	27
C136	T	132	27
C137	T	151	89
C138	T	146	83
C139	T	145	83
C140	T	123	33
C141	T	228	88
C142	B	223	95
C143	T	231	90
C144	T	30	92
C145	T	118	27
C146	T	123	28
C147	T	115	34
C148	T	119	33
C149	T	119	35
C150	T	231	93
C151	T	231	92
C152	B	224	93
C153	B	227	87
C154	T	50	75
C155	B	225	87
C156	T	162	99
C157	B	161	102
C158	T	52	75
C159	T	44	75
C160	T	19	93
C161	T	50	78
C162	T	45	77
C163	T	140	31
C164	T	161	109
C165	T	145	88
C166	B	137	34
C167	T	151	36
C168	T	149	36
C169	T	129	29
C170	T	128	32
C171	T	149	39
C172	B	142	40
C173	B	137	40
C174	T	128	95
C175	T	158	108
C176	T	158	107
C177	B	160	99
C178	T	173	8
C179	T	173	12
C180	T	159	92
C181	T	160	90
C182	T	90	88
C183	T	152	87
C184	T	121	28
C185	T	115	32
C200	T	77	41
C201	T	74	41
C202	T	65	40
C203	T	65	44
C204	T	65	43
C205	T	63	44
C206	T	56	41
C207	T	65	41
C208	T	130	90
C209	T	137	86
C211	T	98	34
C212	T	113	38
C213	T	116	39
C214	T	102	40
C215	T	103	40
C216	B	90	43
C400	B	104	58
C401	B	105	62
C402	B	107	56
C403	B	104	59
C404	B	105	61
C405	B	105	56
C406	B	106	59
C407	B	103	55
C408	B	105	60
C409	T	82	46
C410	T	77	46
C411	B	109	56
C412	T	142	83
C413	B	114	67
C414	B	111	100
C415	B	112	93
C416	B	109	67
C417	B	107	64
C418	T	127	95
C419	B	107	66
C420	B	112	57
C421	B	106	65
C422	B	111	64
C423	B	109	60
C424	B	105	63
C425	B	111	60
C426	T	64	45
C427	B	108	57
C428	B	113	61
C429	T	131	39
C430	B	115	58
C431	B	114	57
C432	B	115	62
C500	B	108	93
C501	B	115	98
C502	T	122	94
C503	B	145	74
C504	B	151	68
C505	T	147	61
C506	B	112	88
C507	B	109	98
C508	B	118	93
C509	B	143	71
C510	B	146	72
C511	B	116	95
C512	B	151	65
C513	B	120	99
C514	B	139	65
C515	B	144	65
C516	B	113	95
C517	B	112	91
C518	B	145	64
C519	B	145	66
C520	B	150	63
C521	B	144	72
C522	T	140	83
C523	B	149	71
C524	B	118	88
C525	B	118	100
C526	B	110	92
C527	B	117	94
C528	B	112	67
C529	B	114	65
C530	B	110	90
C531	T	141	80
C532	B	118	90
C533	B	151	72
C534	B	142	71
C535	B	141	65
C536	B	139	70
C537	B	141	71
C538	B	116	91
C539	B	114	92
C600	B	187	85
C601	B	180	84
C602	B	180	99
C603	B	203	81
C604	B	196	81
C605	B	163	72
C606	T	224	62
C607	T	224	68
C608	T	158	67
C609	B	223	56
C610	B	227	60
C614	B	210	82
C700	B	130	15
C701	B	128	15
C702	T	135	11
C703	T	130	18
C704	T	128	18
C705	B	128	10
C706	B	130	10
C713	B	103	23
C714	T	80	25
C715	B	99	23
C716	T	81	23
C717	B	81	25
C719	B	91	23
C720	B	93	21
C721	B	83	25
C722	B	101	21
C724	B	86	25
C725	B	109	22
C726	T	85	23
C727	B	106	21
C728	B	98	23
C729	B	97	23
C730	B	113	26
C731	B	96	23
C732	B	111	26
C733	B	111	21
C734	B	113	21
C735	B	111	25
C736	B	113	25
C737	T	10	24
C738	T	7	23
C739	T	127	9
C740	T	129	9
C742	T	126	20
C744	T	126	21
C746	T	105	33
C747	T	107	32
C800	B	224	48
C801	B	229	50
C802	B	237	44
C803	B	74	38
C804	B	224	43
C805	B	67	58
C806	B	229	20
C900	T	40	22
C901	T	41	22
C902	T	30	21
C903	T	37	21
C904	T	36	21
C905	T	34	21
C906	T	43	22
C907	T	39	21
C908	T	43	20
C909	B	16	24
C910	B	30	23
C911	B	20	25
C912	B	20	23
C913	B	22	27
C914	B	40	24
C915	B	40	26
C916	B	32	27
C917	B	40	27
C918	B	41	29
C919	B	22	32
C920	T	29	29
C921	B	20	35
C922	B	20	34
C923	B	32	31
C924	T	29	35
C925	B	17	34
C926	B	34	31
C927	B	34	25
C928	T	44	31
C929	B	44	30
C930	T	44	29
C931	T	44	25
C932	B	32	40
C933	B	28	37
C934	B	27	40
C935	B	32	37
C936	T	33	36
C937	B	38	33
C938	B	28	29
C939	B	36	32
C940	B	29	19
C941	B	29	21
C942	T	40	36
C943	T	44	40
C944	T	102	30
C945	T	101	30
C946	T	103	33
C947	T	100	32
C948	T	38	43
C949	T	37	43
C950	T	33	43
C951	T	32	42
C952	B	38	44
C953	T	35	42
C954	B	38	43
C955	T	29	43
C956	T	24	41
C957	B	35	46
C958	B	36	47
C959	T	14	46
C960	T	24	46
C961	T	25	50
C962	T	17	49
C963	T	18	49
C964	B	35	49
C965	B	36	50
C966	T	25	53
C967	T	14	54
C968	B	28	51
C969	B	29	54
C970	B	30	47
C971	T	39	52
C972	B	40	51
C973	T	40	50
C974	T	40	47
C975	T	28	61
C976	T	32	64
C977	T	23	59
C978	T	31	60
C979	T	28	58
C980	B	31	53
C981	B	34	54
C1003	T	146	24
C1004	T	146	22
C1005	T	146	26
C1006	T	140	11
C1007	T	140	14
C1008	T	146	19
C1009	T	156	19
C1010	T	146	10
C1011	T	153	16
C1012	T	152	16
C1013	T	146	25
C1014	T	157	17
C1015	T	156	10
C1016	T	157	13
C1018	T	111	39
C1019	T	158	17
C1022	T	112	39
C1024	T	155	13
C1026	T	138	6
C1027	T	139	6
C1028	T	148	26
C1029	T	154	29
C1030	T	140	17
C1031	T	140	6
C1032	T	149	26
C1033	T	138	17
C1034	T	133	5
C1035	T	134	9
C1036	T	140	28
C1037	T	152	31
C1100	T	178	17
C1101	T	177	17
C1102	B	172	17
C1103	T	184	17
C1104	B	172	15
C1105	B	178	20
C1106	B	179	20
C1107	B	181	20
C1108	B	176	17
C1109	B	175	17
C1110	T	172	30
C1111	T	184	19
C1112	T	187	16
C1113	B	176	22
C1114	B	174	21
C1115	T	187	17
C1116	T	185	22
C1117	T	185	21
C1118	T	186	17
C1119	B	178	24
C1120	B	178	23
C1121	T	181	27
C1122	T	189	12
C1123	T	189	13
C1124	B	178	27
C1125	T	178	27
C1126	B	180	27
C1127	T	180	27
C1128	T	209	17
C1129	T	206	17
C1130	T	206	21
C1131	B	183	27
C1132	T	183	27
C1133	B	184	27
C1134	T	184	27
C1135	T	212	18
C1136	T	185	24
C1137	B	214	21
C1138	B	210	26
C1139	B	213	26
C1140	B	214	18
C1141	T	218	17
C1142	B	205	21
C1143	T	216	31
C1144	T	219	32
C1145	B	176	34
C1146	B	184	41
C1147	B	211	7
C1148	B	184	37
C1149	B	182	39
C1150	B	180	43
C1151	B	181	41
C1152	B	183	32
C1153	B	179	31
C1154	B	184	32
C1155	B	183	33
C1156	B	184	39
C1157	B	184	36
C1158	B	176	32
C1159	B	172	33
C1160	T	221	19
C1161	B	209	10
C1162	B	217	19
C1163	T	223	32
C1164	B	217	8
C1200	B	193	104
C1201	B	220	105
C1202	B	216	97
C1400	B	157	107
C1401	B	161	109
C1402	T	231	58
C1403	T	234	54
C1404	T	146	100
C1405	T	147	100
C1407	T	19	66
C1408	T	231	78
C1409	T	234	75
C1500	T	226	17
C1501	T	234	102
C1502	T	234	103
C1503	B	232	11
C1600	B	56	21
C1601	B	60	21
C1602	B	58	21
C1603	B	54	21
C1604	B	78	23
C1605	B	74	23
C1606	B	76	23
C1607	T	72	21
C1608	B	44	20
C1609	T	41	19
C1610	B	40	20
C1611	T	37	17
C1612	B	42	20
C1613	T	39	19
C1701	T	52	78
C1702	B	80	99
C1703	B	85	82
C1704	B	83	85
C1705	B	81	85
C1706	T	57	77
C1707	T	63	77
C1708	B	71	83
C1709	T	73	103
C1710	B	87	86
C1711	T	72	99
C1712	B	83	86
C1713	T	57	86
C1714	T	83	77
C1715	B	72	81
C1716	T	58	87
C1717	B	82	95
C1718	B	82	96
C1719	T	58	89
C1720	B	82	88
C1721	T	58	90
C1722	B	81	86
C1723	B	83	87
C1724	T	86	80
C1725	T	88	84
C1726	T	86	89
C1727	T	55	80
C1730	B	48	82
C1800	B	200	42
C1801	B	202	34
C1802	B	188	31
C1803	B	200	34
C1804	B	190	30
C1805	B	212	34
C1806	B	190	32
C1807	T	165	37
C1808	T	188	39
C1809	B	208	37
C1810	B	206	26
C1811	B	200	27
C1812	B	200	29
C1813	T	201	27
C1814	T	206	29
C1815	T	191	25
C1816	B	189	33
C1817	B	200	39
C1818	T	185	25
C1819	B	191	31
C1820	B	203	41
C1821	B	204	31
C1822	T	190	17
C1823	B	205	38
C1824	T	194	28
C1825	B	206	33
C1826	T	194	39
C1827	B	194	29
C1828	T	195	22
C1829	T	199	22
C1830	T	199	24
C1831	T	197	38
C1832	B	210	29
C1833	B	191	39
C1834	B	193	40
C1835	T	199	20
C1836	T	200	24
C1837	T	197	36
C1838	T	197	29
C1839	B	211	39
C1840	T	197	31
C1841	T	197	35
C1842	T	195	19
C1843	T	197	30
C1844	T	197	33
C1845	B	202	37
C1846	B	207	36
C1847	T	201	19
C1848	T	201	18
C1849	B	167	11
C1850	T	161	18
C1851	T	166	14
C1852	T	162	24
C1853	T	167	16
C1854	B	198	33
C1855	T	165	6
C1856	T	161	8
C1857	T	165	10
C1858	T	165	27
C1859	T	163	6
C1860	T	166	27
C1861	B	162	17
C1862	T	168	16
C1863	B	162	18
C1864	T	170	16
C1865	T	152	8
C1866	T	168	14
C1867	B	170	26
C1868	T	169	27
C1869	T	173	16
C1870	T	171	14
C1871	T	173	17
C1872	T	173	22
C1873	B	188	34
C1874	T	158	39
C1875	T	160	39
C1876	T	154	37
C1877	T	164	27
C1878	T	167	27
C1879	B	168	20
C1880	T	169	16
D100	B	22	101
D101	T	16	102
D705	B	106	20
D706	B	111	20
D707	B	113	20
D708	T	85	22
D709	T	83	23
D710	B	89	20
D711	B	91	20
D712	B	103	20
D713	B	109	20
D714	B	124	8
D715	B	124	9
D800	T	77	38
D801	T	77	35
D802	T	77	32
D803	T	232	44
D804	T	232	34
D805	T	232	47
D806	T	232	40
D807	T	77	59
D808	T	77	55
D809	B	76	59
D810	T	77	52
D811	T	232	19
D812	T	232	23
D813	T	232	26
D900	T	44	37
D901	B	40	37
D902	B	28	21
D903	B	28	19
D1002	T	137	5
D1100	T	212	24
D1101	B	207	21
D1102	T	208	23
D1103	B	210	18
D1104	T	218	19
D1105	B	203	22
D1400	T	231	64
D1401	T	231	84
D1402	T	18	62
D1500	T	222	13
D1501	T	224	13
D1502	T	225	13
D1600	T	53	19
D1601	B	52	18
D1602	B	54	18
D1603	B	58	18
D1604	B	60	18
D1605	T	51	19
D1606	T	68	19
D1607	T	66	19
D1608	T	64	19
D1609	T	69	19
D1610	T	73	24
D1611	T	36	17
D1612	B	39	20
F900	T	31	70
IC100	T	26	76
IC101	B	19	102
IC102	T	19	99
IC103	T	33	89
IC104	T	93	88
IC105	T	140	93
IC106	T	19	87
IC107	T	134	27
IC108	T	148	87
IC109	T	123	31
IC110	B	227	92
IC112	T	48	76
IC113	T	139	37
IC114	T	173	10
IC115	T	158	96
IC200	T	109	62
IC201	B	93	44
IC500	T	115	95
IC501	T	146	68
IC600	B	189	92
IC601	B	175	100
IC602	B	175	85
IC603	B	200	81
IC604	B	193	81
IC605	T	224	65
IC606	B	226	57
IC700	T	129	13
IC800	B	226	51
IC801	B	76	35
IC802	B	226	42
IC803	B	72	58
IC804	B	227	24
IC900	T	37	29
IC901	B	43	40
IC902	T	32	50
IC1001	T	151	21
IC1002	T	135	7
IC1100	T	179	22
IC1101	T	180	35
IC1102	T	218	25
IC1103	B	215	13
IC1200	B	207	104
IC1400	B	158	110
IC1401	T	231	55
IC1403	T	231	75
IC1500	B	228	8
IC1600	T	69	24
IC1700	T	72	88
IC1701	T	47	92
IC1702	T	47	91
IC1705	B	47	84
IC1800	T	205	35
IC1801	T	191	33
IC1802	T	192	21
IC1803	T	167	22
IC1804	T	167	8
IC1805	T	155	39
J1800	T	199	11
L100	T	19	75
L101	T	17	80
L102	T	14	79
L103	T	28	103
L104	T	25	86
L105	T	25	92
L106	T	90	93
L107	T	229	100
L108	T	93	93
L109	T	142	87
L110	T	135	92
L111	T	151	91
L112	T	149	84
L113	T	230	97
L114	T	161	103
L115	T	123	27
L116	T	119	30
L117	B	225	99
L118	B	157	101
L119	T	44	74
L120	T	47	79
L121	T	138	31
L122	T	146	34
L123	T	132	31
L124	B	87	66
L125	B	229	99
L126	B	234	23
L127	B	162	36
L128	B	64	37
L129	T	35	105
L130	B	192	22
L131	B	75	19
L132	B	229	70
L133	T	129	82
L200	T	100	40
L400	T	90	38
L401	T	78	48
L402	T	94	38
L403	T	79	45
L404	T	78	47
L405	T	91	38
L406	T	92	38
L407	T	79	46
L408	B	114	38
L409	B	111	66
L410	B	111	59
L411	B	107	59
L412	T	130	36
L413	T	129	36
L414	T	128	36
L415	T	132	36
L500	T	144	81
L600	T	224	61
L601	B	223	58
L700	B	81	26
L701	B	86	24
L702	T	7	24
L800	B	230	51
L0808	T	197	22
L900	T	15	25
L901	T	24	25
L902	T	24	32
L903	T	17	36
L904	B	27	42
L906	T	18	44
L907	T	19	54
L908	T	31	67
L1001	T	138	13
L1002	T	156	20
L1003	T	156	21
L1004	T	151	8
L1006	T	156	11
L1007	T	156	23
L1008	T	156	24
L1009	T	147	29
L1010	T	148	29
L1100	T	174	14
L1101	T	188	19
L1102	T	188	14
L1103	T	212	29
L1104	T	221	32
L1105	T	208	11
L1106	B	177	35
L1107	B	172	34
L1108	B	178	32
L1109	B	213	8
L1200	B	216	96
L1400	T	18	68
L1401	T	20	68
L1500	T	226	15
L1700	B	82	98
L1701	B	85	80
L1702	T	63	74
L1703	T	74	102
L1704	B	87	85
L1705	T	55	86
L1706	T	81	77
L1707	T	55	88
L1708	B	82	94
L1709	B	84	96
L1710	T	55	90
L1711	B	81	89
L1712	T	55	91
L1713	B	83	80
L1714	B	84	89
L1800	B	199	40
L1801	B	200	32
L1802	T	162	37
L1803	B	187	29
L1804	B	212	33
L1805	B	207	26
L1806	T	190	25
L1807	T	191	17
L1808	T	162	23
L1809	T	198	20
L1810	T	200	23
L1811	T	196	17
L1812	B	168	11
L1813	T	162	21
L1814	T	162	22
L1815	B	169	19
L1816	T	165	16
L1817	T	167	14
L1818	B	165	11
L1819	T	166	16
L1820	T	160	36
L1821	T	161	6
L1822	T	163	8
L1823	T	164	9
L1824	B	163	18
L1825	T	169	14
L1826	T	166	40
R100	T	29	73
R101	T	28	73
R102	T	27	73
R103	B	25	101
R104	T	30	76
R105	B	28	79
R106	T	28	79
R107	T	30	106
R109	B	18	104
R110	T	31	101
R111	T	33	99
R112	B	15	102
R113	T	34	99
R115	T	38	87
R116	T	15	99
R117	T	34	86
R118	T	36	86
R119	T	15	97
R120	T	38	89
R122	T	23	97
R123	T	36	92
R124	B	13	98
R125	T	94	84
R126	T	92	84
R127	T	96	84
R128	T	17	88
R129	T	15	88
R130	B	144	92
R131	B	143	92
R132	T	17	86
R133	T	15	86
R134	T	143	93
R135	T	143	94
R137	B	152	86
R138	T	17	85
R139	T	146	94
R140	T	146	92
R141	T	152	84
R142	T	152	94
R143	T	152	83
R144	T	147	94
R145	T	147	92
R146	T	126	30
R147	T	119	28
R149	T	118	28

POS.	X	Y
R154	B 228	86
R155	B 229	87
R156	T 231	88
R157	T 134	39
R158	B 226	87
R159	T 133	37
R160	T 17	93
R161	T 17	94
R162	T 47	73
R163	T 52	74
R164	T 19	90
R165	T 18	93
R166	T 53	75
R167	T 17	91
R168	T 35	92
R169	B 21	110
R170	T 150	39
R171	T 145	39
R172	T 147	39
R173	T 134	38
R174	B 224	90
R175	B 224	89
R176	B 135	37
R177	T 157	90
R178	T 157	92
R179	T 156	92
R180	T 160	92
R181	T 161	95
R182	T 161	93
R200	T 75	41
R201	B 59	41
R202	B 55	41
R204	B 62	41
R205	B 52	41
R207	T 115	38
R208	T 115	39
R209	T 125	36
R210	T 122	36
R211	T 124	36
R212	B 94	42
R213	T 126	36
R214	B 94	47
R215	B 43	95
R300	B 95	79
R301	B 25	105
R302	B 95	77
R303	B 96	77
R304	B 105	75
R305	T 93	79
R306	B 88	78
R307	B 19	105
R308	T 87	80
R309	B 89	78
R310	T 152	102
R311	T 43	46
R312	T 154	102
R313	T 154	104
R314	T 46	19
R315	T 47	19
R316	T 152	104
R323	T 44	19
R324	B 173	107
R325	B 47	20
R326	B 46	22
R336	B 24	110
R400	T 143	95
R401	T 99	77
R500	B 107	84
R501	T 122	91
R502	B 104	84
R503	T 121	84
R504	B 116	82
R505	T 121	89
R506	B 120	84
R507	T 115	85
R508	B 122	82
R509	T 119	83
R510	T 119	83
R511	T 111	85
R512	B 124	85
R513	T 112	85
R514	T 117	85
R515	T 109	85
R516	B 118	83
R517	B 120	83
R518	T 108	93
R519	T 106	93
R520	T 106	96
R521	T 107	91
R522	T 108	91
R523	T 109	97
R524	B 115	100
R525	T 142	75
R526	B 115	99
R527	B 135	74
R528	T 145	74
R529	T 142	74
R530	T 145	76
R531	B 132	77
R532	T 138	61
R533	T 122	97
R534	T 122	95
R535	B 133	68
R536	T 136	64
R537	B 152	68
R538	B 132	65
R539	T 135	62
R540	B 150	68
R541	B 133	63
R542	T 136	74
R543	T 148	61
R544	T 146	61
R545	T 136	67
R546	B 133	60
R547	T 136	66
R548	T 135	72
R549	T 135	71
R550	B 132	66
R551	T 133	67
R552	B 121	101
R553	B 153	65
R554	B 134	65
R555	T 147	76
R556	T 136	69
R557	T 107	96
R558	T 147	74
R559	T 148	73
R600	B 167	102
R601	B 170	93
R602	B 184	86
R603	B 185	85
R604	B 175	91
R605	B 175	88
R606	B 175	86
R607	B 163	70
R608	T 158	73
R609	T 161	77
R610	B 181	84
R611	B 182	86
R612	T 204	60
R613	B 203	59
R614	B 204	59
R615	T 203	60
R616	T 157	70
R617	B 210	97
R618	B 211	89
R619	T 220	55
R620	T 196	60
R621	B 198	60
R622	B 166	77
R623	B 209	94
R624	B 211	87
R625	T 218	55
R626	B 164	74
R627	B 208	91
R628	B 211	84
R629	T 215	55
R630	B 197	81
R631	B 190	81
R632	T 226	68
R633	B 225	60
R634	T 198	60
R635	B 195	83
R636	B 190	103
R637	B 183	100
R638	T 215	60
R639	T 221	64
R640	T 221	62
R641	B 229	55
R642	B 229	57
R643	T 170	67
R644	T 206	60
R645	B 175	97
R646	B 210	59
R647	B 212	59
R648	T 202	60
R649	B 185	102
R650	B 187	56
R651	T 210	60
R652	B 220	107
R653	T 169	60
R654	B 168	70
R655	B 210	81
R656	B 190	56
R657	B 220	101
R658	B 175	94
R659	T 213	60
R660	T 167	62
R661	B 185	56
R662	T 167	65
R700	T 130	17
R701	T 129	17
R714	T 80	23
R715	B 103	22
R716	T 82	23
R717	B 79	24
R718	B 99	21
R719	B 81	24
R720	B 91	22
R721	B 93	22
R722	B 83	21
R723	B 83	22
R724	B 85	21
R725	B 83	20
R726	B 101	22
R727	B 106	22
R728	B 109	23
R729	B 89	21
R730	B 89	22
R731	B 109	21
R732	B 103	21
R733	B 91	21
R734	B 106	23
R735	B 98	21
R736	B 97	21
R737	B 112	23
R738	B 96	21
R739	B 111	24
R740	B 113	24
R741	T 9	24
R742	T 125	17
R743	B 129	13
R744	T 129	21
R745	T 106	34
R746	B 129	17
R747	T 107	33
R748	B 130	17
R749	T 105	32
R800	B 80	41
R801	B 82	42
R802	B 226	53
R803	B 228	53
R804	B 81	42
R805	B 239	43
R806	T 65	51
R807	B 239	46
R808	B 77	31
R809	B 231	13
R810	T 92	31
R811	T 90	33
R812	T 232	37
R813	T 93	36
R814	T 230	35
R815	B 230	39
R816	B 229	41
R817	B 80	59
R818	B 67	56
R819	B 80	61
R820	B 68	58
R821	B 232	17
R822	B 230	20
R823	B 230	18
R824	B 227	21
R825	B 77	56
R826	T 71	52
R827	T 72	55
R829	B 61	52
R900	T 41	20
R901	T 42	22
R902	T 44	24
R903	B 32	19
R904	T 46	21
R905	T 44	30
R906	B 44	28
R907	T 44	28
R908	B 46	28
R909	T 44	26
R910	T 44	33
R911	B 32	21
R912	T 41	36
R913	B 30	21
R914	B 30	19
R915	T 42	36
R916	B 38	40
R917	T 39	36
R918	B 46	38
R919	B 39	40
R920	B 45	36
R921	B 40	40
R922	T 101	34
R923	T 100	33
R924	T 103	32
R925	T 38	41
R926	B 37	43
R927	T 40	44
R929	T 42	51
R930	T 40	51
R931	B 40	49
R932	T 40	49
R933	B 40	48
R934	T 40	46
R935	T 37	58
R1000	T 142	7
R1001	T 156	8
R1002	T 154	9
R1003	T 157	15
R1009	T 154	26
R1011	T 156	25
R1012	T 153	26
R1013	T 156	26
R1014	T 140	26
R1015	T 142	16
R1016	T 157	30
R1017	T 140	27
R1018	T 140	25
R1019	T 139	17
R1020	T 154	30
R1021	T 151	31
R1100	T 221	17
R1101	B 176	21
R1102	T 173	32
R1103	T 186	20
R1104	T 176	27
R1105	T 186	19
R1106	B 181	35
R1107	B 179	24
R1108	B 220	20
R1109	T 187	24
R1110	T 222	19
R1111	T 223	19
R1112	B 219	20
R1113	B 180	39
R1114	B 222	20
R1115	B 183	39
R1116	T 222	17
R1117	B 221	20
R1118	B 183	41
R1119	T 224	27
R1120	B 221	16
R1121	T 224	25
R1122	T 224	29
R1123	B 181	39
R1124	B 179	43
R1125	B 221	18
R1126	B 220	8
R1127	T 224	30
R1128	B 219	6
R1200	B 193	100
R1201	B 220	104
R1202	B 220	103
R1203	B 194	108
R1300	T 38	100
R1301	T 37	100
R1302	T 42	98
R1303	T 44	98
R1304	B 52	99
R1305	T 84	101
R1306	B 53	100
R1307	T 85	100
R1308	T 70	100
R1309	T 46	98
R1310	T 94	101
R1311	T 71	100
R1312	T 44	100
R1313	T 95	100
R1314	T 29	110
R1315	B 60	78
R1316	T 42	100
R1317	T 20	101
R1318	T 40	98
R1402	T 139	100
R1403	T 229	61
R1404	T 228	61
R1409	T 228	81
R1411	T 229	81
R1500	T 226	16
R1501	T 234	101
R1502	T 213	6
R1503	T 219	13
R1504	T 214	8
R1505	T 221	14
R1506	T 234	104
R1507	T 236	104
R1508	T 236	103
R1509	T 235	100
R1510	B 225	9
R1511	B 225	8
R1512	B 225	7
R1513	T 228	12
R1514	T 228	14
R1600	B 56	20
R1601	B 60	20
R1602	B 58	20
R1603	B 54	20
R1604	B 54	19
R1605	B 58	19
R1606	B 60	19
R1607	B 77	23
R1608	B 73	23
R1609	B 75	23
R1610	T 64	21
R1611	T 70	21
R1612	T 67	21
R1613	B 41	20
R1614	T 38	17
R1615	T 51	21
R1616	B 43	20
R1617	T 38	19
R1700	T 55	93
R1702	T 61	77
R1703	T 55	82
R1705	T 58	80
R1717	T 82	77
R1720	T 85	77
R1721	B 83	83
R1722	T 86	82
R1727	T 90	85
R1728	T 86	84
R1729	T 51	89
R1732	B 46	89
R1733	B 47	89
R1734	B 48	89
R1800	T 201	29
R1801	T 199	37
R1802	B 202	38
R1803	B 190	31
R1804	B 200	36
R1805	B 200	38
R1806	B 202	36
R1807	B 198	38
R1808	B 196	29
R1809	B 201	28
R1810	T 192	25
R1811	T 193	26
R1812	T 208	28
R1813	T 189	39
R1814	T 195	39
R1815	T 193	25
R1816	B 209	30
R1817	T 193	17
R1818	B 211	29
R1819	T 198	24
R1820	B 211	37
R1821	T 197	34
R1822	T 162	19
R1823	T 162	8
R1824	T 159	7
R1825	T 162	6
R1826	T 172	25
R1827	T 171	16
R1828	T 173	23
R1829	T 165	29
RP300	B 65	77
RP301	B 68	77
RP302	B 71	77
RP303	B 74	77
RP304	B 76	77
RP305	B 79	77
RP600	B 175	99
RP900	T 32	21
RP901	B 32	24
RP902	T 29	33
RP903	B 30	29
RP904	T 26	42
RP905	T 23	48
RP1200	B 193	106
RP1201	B 193	102
RP1800	T 192	39
RP1801	T 171	27
S100	T 9	91
S101	T 58	56
S102	T 20	108
S200	T 56	32
S600	T 216	63
S605	T 23	11
S702	T 98	13
S703	T 11	16
S800	T 241	23
S801	T 70	55
S802	T 70	35
S900	T 7	31
S902	T 9	50
S906	T 241	44
S1000	T 151	11
S1100	T 181	11
S1102	T 143	107
S1114	T 86	107
S1300	T 53	107
S1302	T 53	104
S1401	T 235	64
S1402	T 235	84
S1403	T 9	62
S1404	T 9	64
S1500	T 223	9
S1501	T 224	8
S1502	T 223	9
S1503	T 224	9
S1600	T 55	12
S1601	T 33	11
S1700	T 20	106
SW1500	T 239	105
T100	T 26	97
T101	T 32	106
T102	T 34	101
T103	T 20	96
T104	T 149	94
T600	B 168	91
T700	B 80	22
T800	B 78	42
T801	T 85	33
T802	T 87	33
T803	T 93	33
T804	B 229	16
T900	B 42	37
T1000	T 146	7
T1500	T 216	9
T1800	T 196	24
TP1	B 96	108
TP2	B 39	100
TP3	B 112	13
TP4	B 205	8
TP5	B 78	108
TP6	B 202	86
TP7	B 196	86
TP8	B 226	64
TP9	B 226	70
TP10	B 224	54
TP11	B 224	63
TP12	B 228	58
TP13	B 41	102
TP14	B 40	99
TP15	B 43	100
TP16	B 45	102
TP17	B 80	108
TP18	B 48	102
TP19	B 82	109
TP20	B 47	99
TP21	B 76	102
TP22	B 52	104
TP23	B 79	102
TP24	B 57	105
TP25	B 76	97
TP26	B 55	105
TP27	B 228	49
TP28	B 77	40
TP29	B 82	30
TP30	B 229	54
TP31	B 242	58
TP32	B 64	61
TP33	B 240	44
TP34	B 82	39
TP35	B 68	64
TP36	B 97	65
TP37	B 43	75
TP38	B 98	54
TP39	B 77	38
TP40	B 226	11
TP41	B 80	33
TP42	B 229	34
TP43	B 227	45
TP44	B 242	84
TP45	B 90	31
TP46	B 68	46
TP47	B 233	14
TP48	B 228	39
TP49	B 236	41
TP50	B 229	43
TP51	B 75	62
TP52	B 84	107
TP53	B 53	96
TP54	B 69	61
TP55	B 85	57
TP56	B 75	57
TP57	B 82	44
TP58	B 233	17
TP59	B 229	23
TP60	B 83	104
TP61	B 231	20
TP62	B 228	27
TP63	B 237	21
TP64	B 100	10
TP65	B 52	98
TP66	B 46	16
TP67	B 81	56
TP68	B 18	23
TP69	B 18	28
TP70	B 18	32
TP71	B 21	30
TP72	B 40	47
TP73	B 30	42
TP74	B 27	13
TP75	B 26	17
TP76	B 41	38
TP77	B 14	46
TP78	B 15	53
TP79	B 28	46
TP80	B 51	34
TP81	B 51	39
TP82	B 54	34
TP83	B 61	43
TP84	B 56	34
TP85	B 242	23
TP86	B 96	70
TP87	B 92	74
TP88	B 8	63
TP89	B 13	102
TP90	B 35	79
TP91	B 94	96
TP92	B 127	91
TP93	B 146	80
TP94	B 9	69
TP95	B 162	41
TP96	B 138	79
TP97	B 131	39
TP98	B 129	39
TP99	B 127	37
TP100	B 133	37
TP101	B 114	101
TP102	B 122	99
TP103	B 149	68
TP104	B 148	21
TP105	B 139	18
TP106	B 135	17
TP107	B 173	18
TP108	B 191	8
TP109	B 179	34
TP110	B 173	31
TP111	B 181	32
TP112	B 85	102
TP113	B 42	7
TP114	B 223	11
TP115	B 220	12
TP116	B 230	31
TP117	B 227	2
TP118	B 229	10
TP119	B 230	5
TP120	B 227	5
TP121	B 51	20
TP122	B 60	15
TP123	B 57	17
TP124	B 55	16
TP125	B 52	16
TP126	B 63	17
TP127	B 59	99
TP128	B 70	21
TP129	B 67	16
TP130	B 62	19
TP131	B 66	21
TP132	B 63	21
TP133	B 71	23
TP134	B 35	9
TP135	B 38	13
TP136	B 86	107
TP137	B 155	108
TP138	B 232	58
TP139	B 145	111
TP140	B 231	62
TP141	B 141	110
TP142	B 231	66
TP143	B 8	89
TP144	B 16	66
TP145	B 11	64
TP146	B 233	78
TP147	B 230	82
TP148	B 230	85
TP149	B 10	62
TP150	B 232	75
TP151	B 59	91
TP152	B 81	84
TP153	B 62	81
TP154	B 74	105
TP155	B 86	83
TP156	B 84	75
TP157	B 70	81
TP158	B 58	87
TP159	B 56	94
TP160	B 80	95
TP161	B 57	89
TP162	B 82	89
TP163	B 55	90
TP164	B 82	81
TP165	B 85	88
TP166	B 33	97
TP167	B 81	77
TP168	B 85	77
TP169	B 50	86
TP170	B 50	89
TP171	B 54	85
TP172	B 54	88
TP173	B 198	35
TP174	B 195	37
TP175	B 191	38
TP176	B 193	36
TP177	B 208	33
TP178	B 207	6
TP179	B 21	93
TP180	B 61	103
TP181	B 86	105
TP182	B 63	96
TP183	B 78	99
TP184	B 31	99
TP185	B 11	98
TP186	B 15	98
TP187	B 131	30
TP188	B 17	86
TP189	B 173	11
TP190	B 41	109
TP191	B 64	65
TP192	B 68	84
TP193	B 92	42
TP194	B 85	99
TP195	B 31	109
TP196	B 39	103
TP197	B 69	94
TP198	B 88	102
TP199	B 67	92
TP200	B 88	100
TP201	B 76	85
TP202	B 89	108
TP203	B 54	101
TP204	B 90	106
TP205	B 76	81
TP206	B 90	104
TP207	B 76	83
TP208	B 87	97
TP209	B 70	96
TP210	B 90	101
TP211	B 68	97
TP212	B 93	101
TP213	B 70	99
TP214	B 93	107
TP215	B 73	97
TP216	B 94	106
TP217	B 80	92
TP218	B 86	93
TP219	B 71	102
TP220	B 89	92
TP221	B 11	22
TP222	B 80	14
TP223	B 83	13
TP224	B 88	14
TP225	B 91	13
TP226	B 100	12
TP227	B 103	14
TP228	B 106	13
TP229	B 108	14
TP230	B 115	14
TP231	B 14	17
TP232	B 119	10
TP233	B 115	10
TP234	B 223	59
TP235	B 98	74
TP236	B 92	46
TP237	B 154	93
TP238	B 163	110
TP239	B 52	82
TP240	B 136	31
TP241	B 65	103
TP242	B 225	14
TP243	B 128	32
TP244	B 238	107
TP245	B 238	102
TP246	B 153	99
TP247	B 138	104
TP248	B 140	104
TP249	B 146	105
TP250	B 148	105
TP251	B 137	14
TP252	B 166	40
TP253	B 165	37
TP254	B 27	105
TP255	B 142	89
TP256	B 9	92
TP257	B 154	104
TP258	B 200	22
TP259	B 170	106
TP260	B 173	92
TP261	B 182	108
TP262	B 46	82
TP263	B 25	108
TP264	B 57	78
TP265	B 56	81
TP266	B 59	82
X200	T 118	38
X1000	T 145	16
X1100	B 173	24
X1700	T 87	86
X1800	T 203	28
X1802	T 173	20

Chassisplatte / Chassis Board VKT190R-2

Ansicht von der Bestückungsseite / View of Component Side

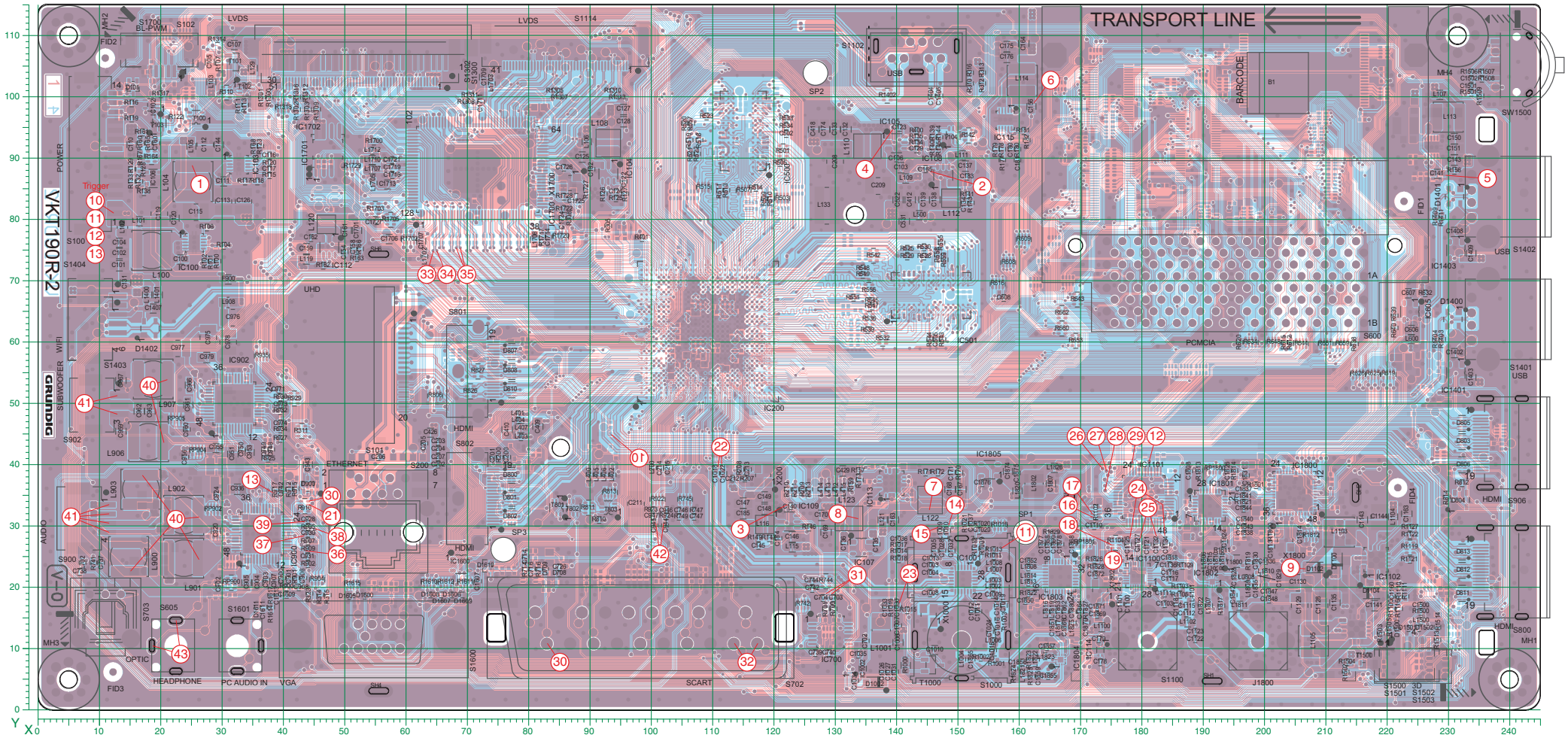

Chassisplatte / Chassis Board VKT190R-2

Ansicht von der Bestückungsseite / View of Component Side

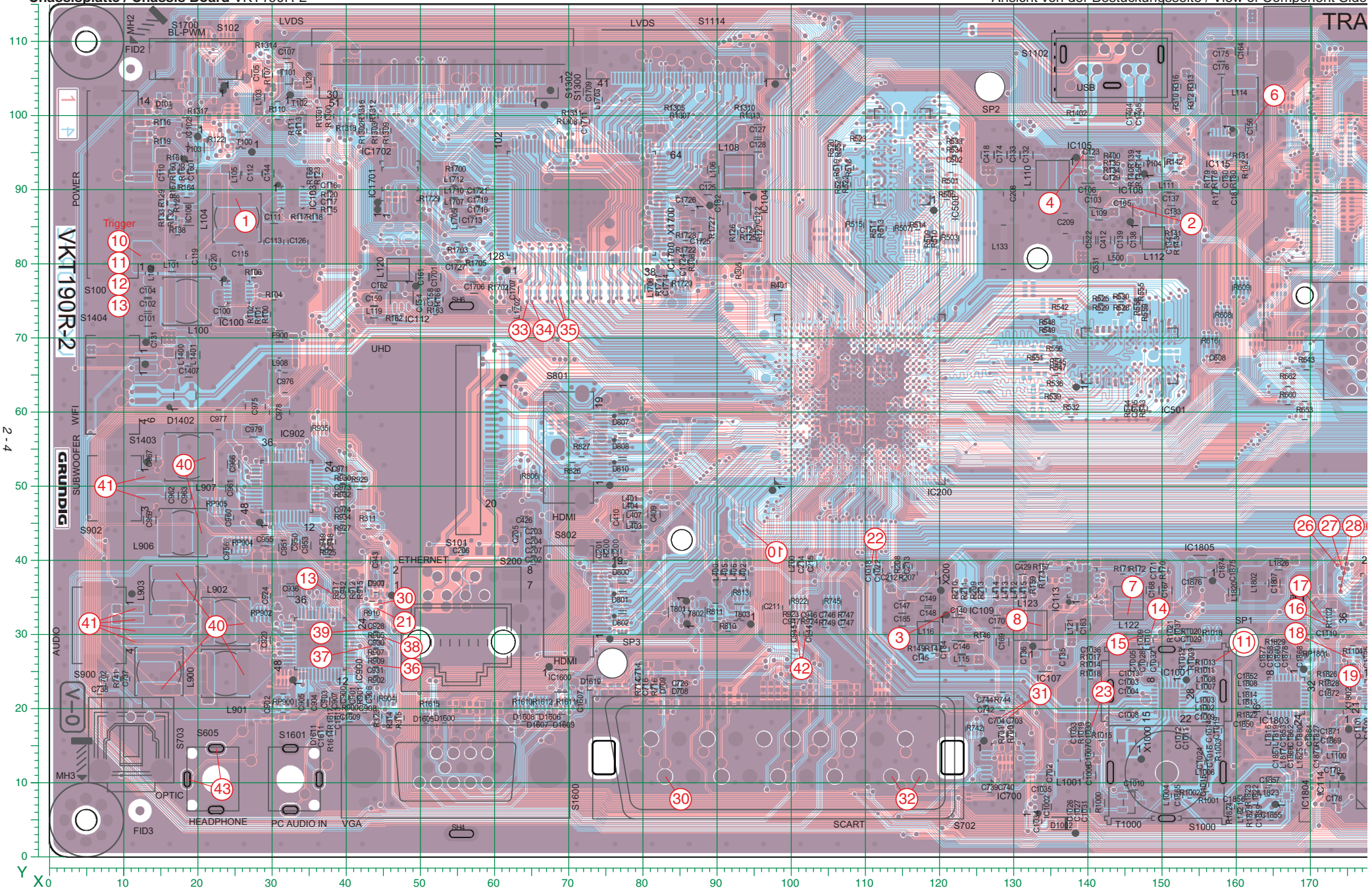

Chassisplatte / Chassis Board VKT190R-2

Ansicht von der Bestückungsseite / View of Component Side

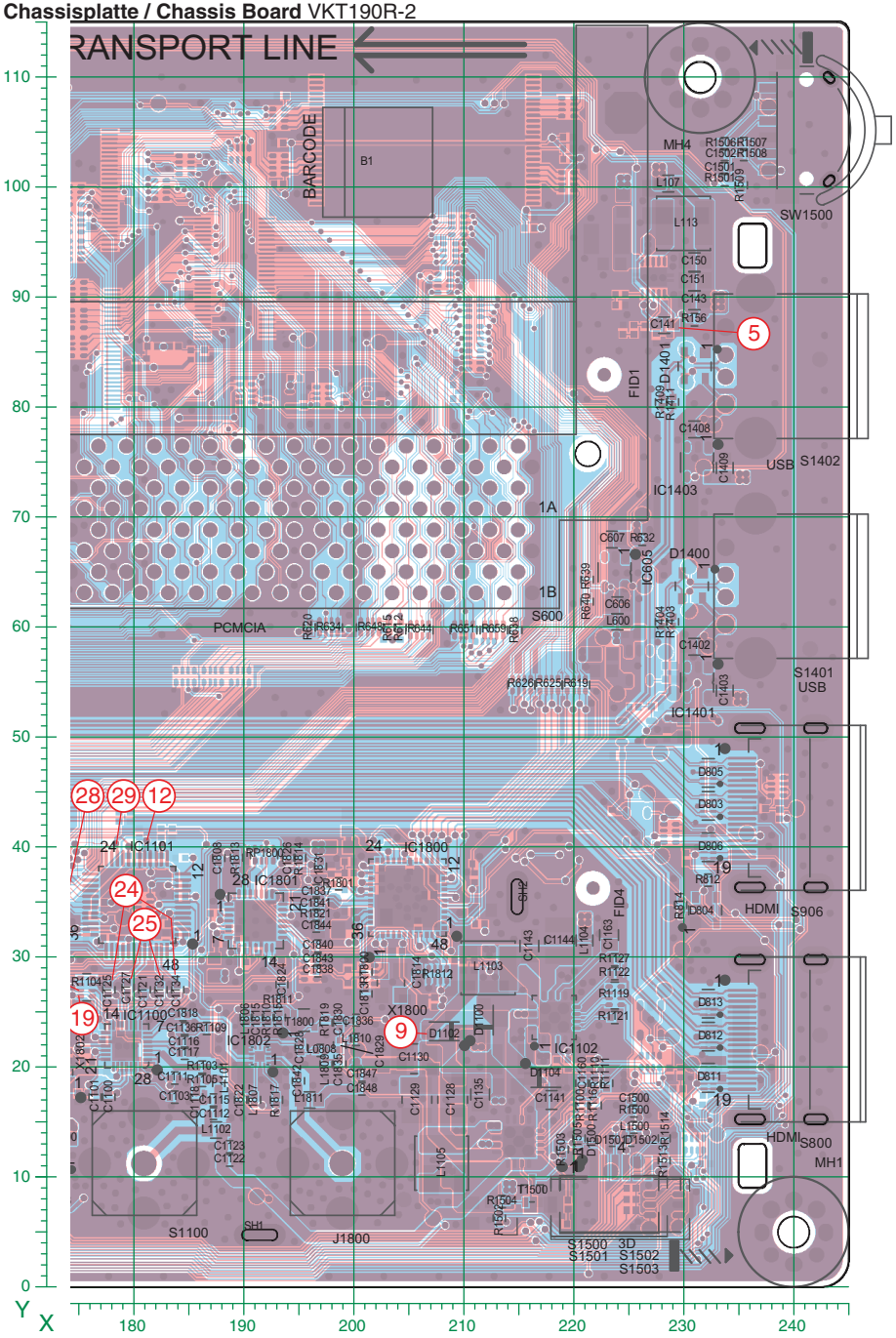

Chassisplatte / Chassis Board VKT190R-2

Ansicht von der Lötseite / View of Solder Side

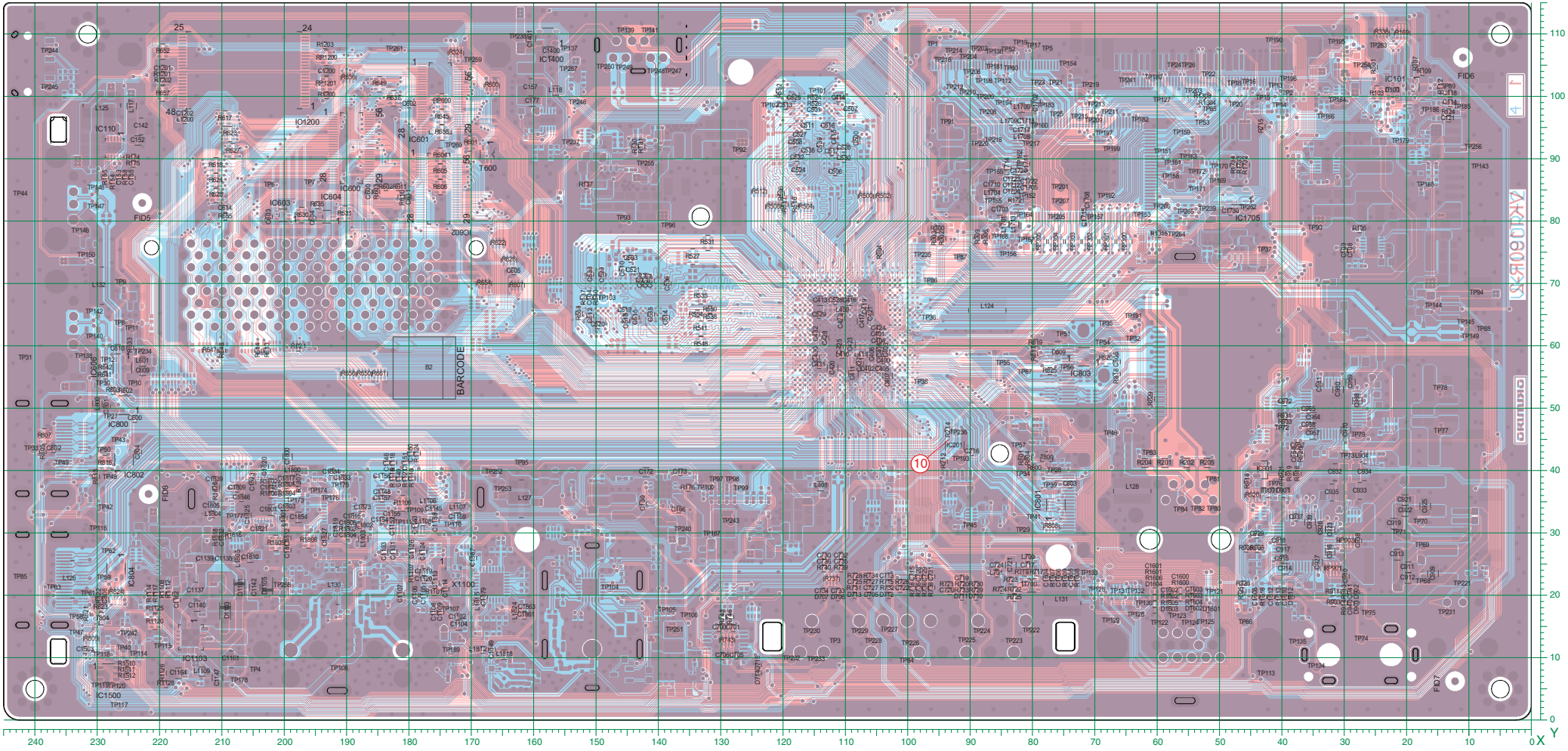

Chassisplatte / Chassis Board VKT190R-2

Ansicht von der Lötseite / View of Solder Side

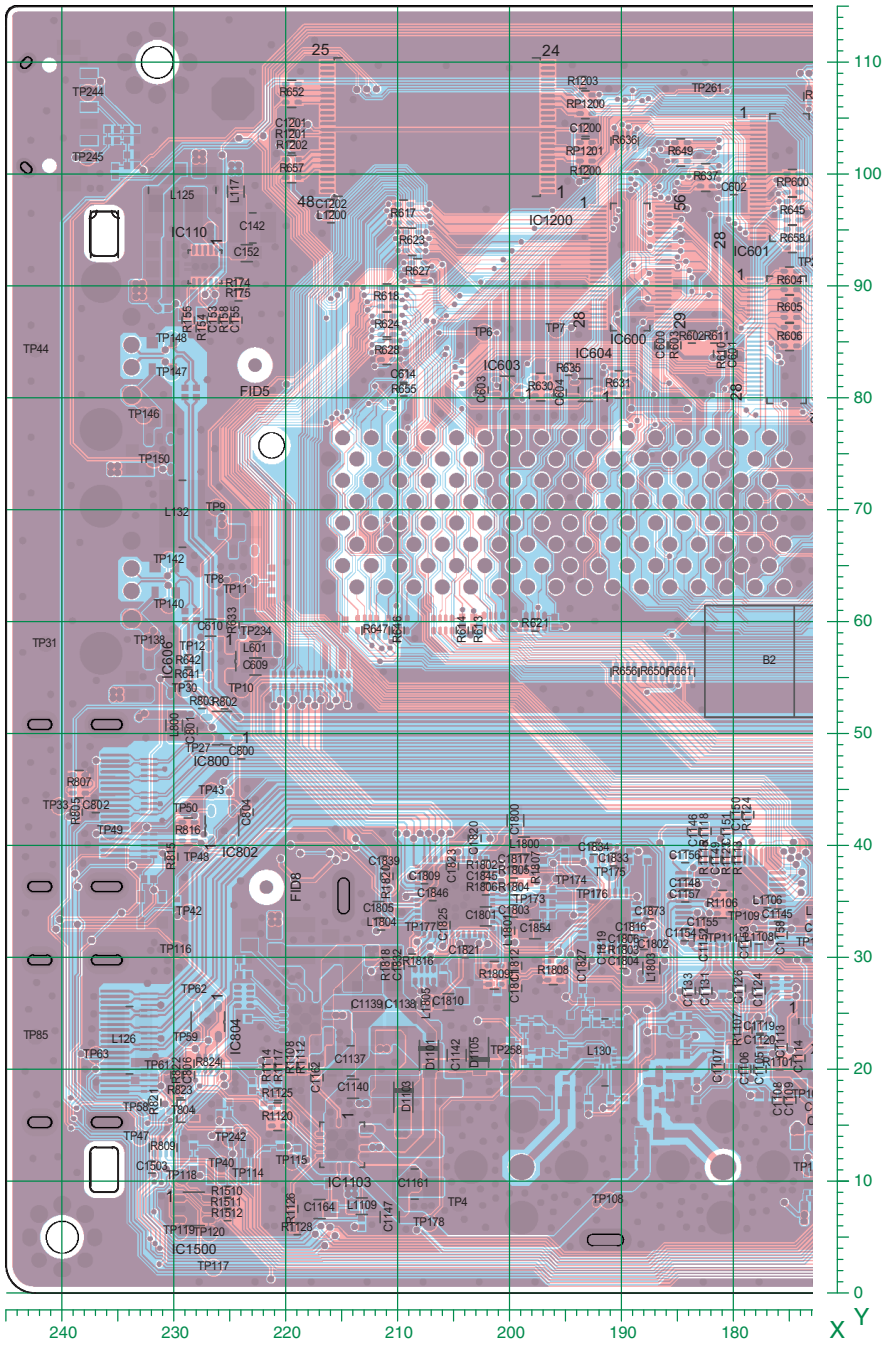

Chassisplatte / Chassis Board VKT190R-2

Ansicht von der Lötseite / View of Solder Side

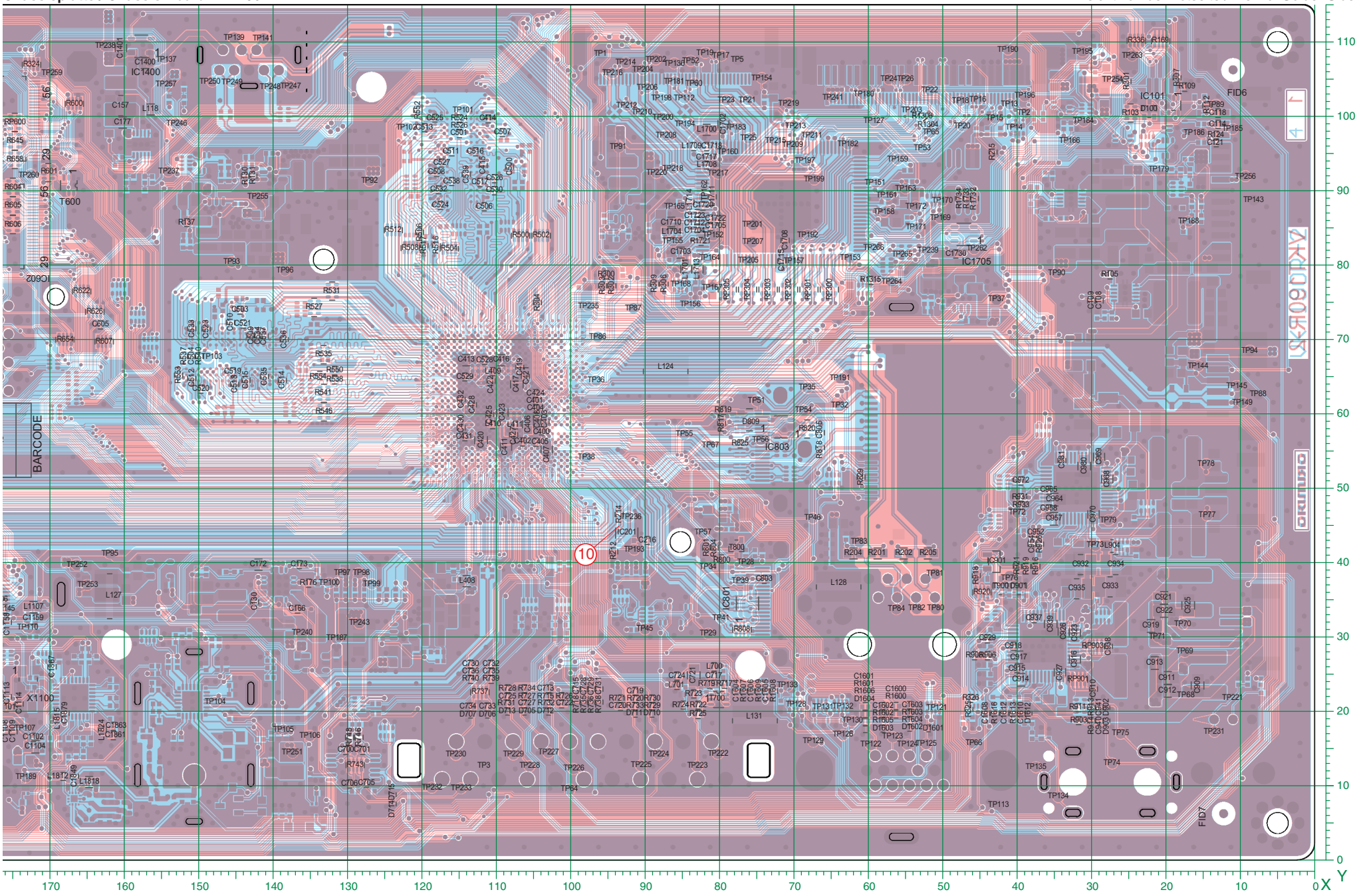

Chassisplatte / Chassis Board VKT190R-6

T: Bestückungsseite / Component Side
B: Lötseite / Solder Side

POS.		X	Y
C100	T	23	74
C101	T	13	73
C102	T	13	75
C103	T	141	89
C104	T	13	76
C105	T	28	106
C106	T	140	90
C107	T	32	109
C108	B	29	75
C109	B	30	75
C110	T	15	92
C111	T	30	86
C112	T	27	92
C113	T	30	83
C114	B	13	99
C115	T	26	81
C116	T	38	91
C117	T	38	88
C118	B	13	100
C119	T	20	81
C120	T	22	80
C121	B	13	97
C122	T	96	86
C123	T	141	95
C124	T	94	85
C125	T	89	90
C126	T	34	83
C127	T	96	98
C128	T	96	96
C129	T	143	92
C130	B	143	35
C131	T	14	70
C132	T	132	95
C133	T	130	95
C134	T	151	83
C135	T	137	27
C136	T	132	27
C137	T	151	89
C138	T	146	83
C139	T	145	83
C140	T	123	33
C141	T	228	88
C142	B	223	95
C143	T	230	90
C144	T	30	92
C145	T	118	27
C146	T	123	28
C147	T	115	34
C148	T	119	33
C149	T	119	35
C150	T	230	93
C151	T	230	92
C152	B	224	93
C153	B	227	87
C154	T	50	75
C155	B	225	87
C156	T	162	99
C157	B	161	100
C158	T	52	75
C159	T	44	75
C160	T	19	93
C161	T	50	78
C162	T	45	77
C163	T	140	31
C164	T	161	109
C165	T	145	88
C166	B	137	34
C167	T	151	36
C168	T	149	36
C169	T	129	29
C170	T	128	32
C171	T	149	39
C172	B	142	40
C173	B	137	40
C174	T	128	95
C175	T	158	108
C176	T	158	107
C177	B	162	98
C178	T	165	6
C179	T	165	10
C180	T	159	92
C181	T	160	90
C182	T	90	88
C183	T	152	87
C184	T	121	28
C185	T	115	32
C200	T	77	41
C201	T	74	41
C202	T	65	40
C203	T	65	44
C204	T	65	43
C205	T	63	44
C206	T	56	41
C207	T	65	41
C208	T	130	90
C209	T	137	86
C211	T	98	34
C212	T	113	38
C213	T	116	39
C214	T	102	40

POS.		X	Y
C215	T	103	40
C216	B	90	43
C400	B	104	58
C401	B	105	62
C402	B	107	56
C403	B	104	59
C404	B	105	61
C405	B	105	56
C406	B	106	59
C407	B	103	55
C408	B	105	60
C409	T	82	46
C410	T	77	46
C411	B	109	56
C412	T	142	83
C413	B	114	67
C414	B	111	100
C415	B	112	93
C416	B	109	67
C417	B	107	64
C418	T	127	95
C419	B	107	66
C420	B	112	57
C421	B	106	65
C422	B	111	64
C423	B	109	60
C424	B	105	63
C425	B	111	60
C426	T	64	45
C427	B	108	57
C428	B	113	61
C429	T	131	39
C430	B	115	58
C431	B	114	57
C432	B	115	62
C433	T	82	50
C500	B	108	93
C501	B	115	98
C502	T	122	94
C503	B	145	74
C504	B	151	68
C505	T	147	61
C506	B	112	88
C507	B	109	98
C508	B	118	93
C509	B	143	71
C510	B	146	72
C511	B	116	95
C512	B	151	65
C513	B	120	99
C514	B	139	65
C515	B	144	65
C516	B	113	95
C517	B	112	91
C518	B	145	64
C519	B	145	66
C520	B	150	63
C521	B	144	72
C522	T	140	83
C523	B	149	71
C524	B	118	88
C525	B	118	100
C526	B	110	92
C527	B	117	94
C528	B	112	67
C529	B	114	65
C530	B	110	90
C531	T	141	80
C532	B	118	90
C533	B	151	72
C534	B	142	71
C535	B	141	65
C536	B	139	70
C537	B	141	71
C538	B	116	91
C539	B	114	92
C600	B	187	85
C601	B	180	84
C602	B	180	99
C603	B	203	81
C604	B	196	81
C605	B	163	72
C606	T	224	62
C607	T	224	68
C608	T	158	67
C609	B	223	56
C610	B	227	60
C611	B	175	83
C612	B	186	100
C614	B	210	82
C700	B	130	15
C701	B	128	15
C702	T	135	11
C703	T	130	18
C704	T	128	18
C705	B	128	10
C706	B	130	10
C713	B	103	23
C714	T	80	25
C715	B	99	23

POS.		X	Y
C716	T	81	23
C717	B	81	25
C719	B	91	23
C720	B	93	21
C721	B	83	25
C722	B	101	21
C724	B	86	25
C725	B	109	22
C726	T	85	23
C727	B	106	21
C728	B	98	23
C729	B	97	23
C730	B	113	26
C731	B	96	23
C732	B	111	26
C733	B	111	21
C734	B	113	21
C735	B	111	25
C736	B	113	25
C737	T	10	24
C738	T	7	23
C739	T	127	9
C740	T	129	9
C742	T	126	20
C744	T	126	21
C746	T	105	33
C747	T	107	32
C800	B	224	48
C801	B	229	50
C802	B	237	44
C803	B	74	36
C804	B	229	46
C805	B	65	48
C806	B	229	21
C900	T	40	22
C901	T	41	22
C902	T	30	21
C903	T	37	21
C904	T	36	21
C905	T	34	21
C906	T	43	22
C907	T	39	21
C908	T	43	20
C909	B	20	20
C910	B	30	23
C911	B	20	25
C912	B	20	23
C913	B	22	27
C914	B	40	24
C915	B	40	26
C916	B	32	27
C917	B	40	27
C918	B	41	29
C919	B	22	32
C920	T	29	29
C921	B	20	35
C922	B	20	34
C923	B	32	31
C924	T	29	35
C925	B	17	34
C926	B	34	31
C927	B	34	25
C928	T	44	31
C929	B	44	27
C930	T	44	29
C931	T	44	25
C932	B	32	40
C933	B	28	37
C934	B	27	40
C935	B	32	37
C936	T	33	36
C937	B	38	33
C938	B	28	29
C939	B	36	32
C940	B	29	19
C941	B	29	21
C942	T	40	36
C943	T	44	40
C944	T	102	30
C945	T	101	30
C946	T	103	33
C947	T	100	32
C948	T	38	43
C949	T	37	43
C950	T	33	43
C951	T	32	42
C952	B	38	44
C953	T	35	42
C954	B	38	43
C955	T	29	43
C956	T	24	41
C957	B	35	46
C958	B	36	47
C959	T	14	46
C960	T	24	46
C961	T	25	50
C962	T	17	49
C963	T	18	49
C964	B	35	49
C965	B	36	50

POS.		X	Y
C966	T	25	53
C967	T	14	54
C968	B	28	51
C969	B	29	54
C970	B	30	47
C971	T	39	52
C972	B	40	51
C973	T	40	50
C974	T	40	47
C975	T	28	61
C976	T	32	64
C977	T	23	59
C978	T	31	60
C979	T	28	58
C980	B	31	53
C981	B	34	54
C1003	T	146	24
C1004	T	146	22
C1005	T	146	26
C1006	T	140	11
C1007	T	140	14
C1008	T	146	19
C1009	T	156	19
C1010	T	146	10
C1011	T	153	16
C1012	T	152	16
C1013	T	146	25
C1014	T	157	17
C1015	T	156	10
C1016	T	157	13
C1018	T	111	39
C1019	T	158	17
C1022	T	112	39
C1024	T	155	13
C1026	T	138	6
C1027	T	139	6
C1028	T	148	26
C1029	T	154	29
C1030	T	140	17
C1031	T	140	6
C1032	T	149	26
C1033	T	138	17
C1034	T	133	5
C1035	T	134	9
C1036	T	140	28
C1037	T	152	31
C1100	T	187	27
C1101	T	177	27
C1102	T	177	28
C1103	T	187	28
C1104	T	171	24
C1105	T	177	26
C1106	T	177	30
C1107	T	172	26
C1108	T	176	24
C1109	T	176	31
C1110	T	190	34
C1112	T	181	19
C1113	T	183	32
C1114	T	179	36
C1115	T	181	23
C1119	T	187	33
C1120	T	185	33
C1122	T	184	19
C1123	T	185	19
C1124	T	189	31
C1125	T	187	29
C1127	T	190	30
C1128	T	215	15
C1129	T	211	15
C1130	T	208	15
C1132	T	190	28
C1133	T	189	27
C1134	T	187	26
C1135	T	217	16
C1136	T	187	23
C1141	T	209	20
C1143	T	216	31
C1144	T	219	32
C1145	T	197	39
C1146	T	206	26
C1148	T	200	23
C1149	T	206	30
C1150	T	206	36
C1151	T	206	32
C1152	T	190	27
C1153	T	190	31
C1154	T	195	23
C1155	T	197	23
C1156	T	202	23
C1157	T	199	23
C1158	T	195	39
C1159	T	194	39
C1160	T	221	19
C1163	T	223	32
C1200	B	193	104
C1201	B	219	105
C1202	B	215	96
C1400	B	156	106
C1401	B	158	109

POS.		X	Y
C1402	T	231	58
C1403	T	234	54
C1404	T	146	100
C1405	T	147	100
C1407	T	19	66
C1408	T	231	78
C1409	T	234	75
C1500	T	224	17
C1501	B	227	97
C1502	B	229	97
C1503	B	230	12
C1600	B	56	21
C1601	B	60	21
C1602	B	58	21
C1603	B	54	21
C1604	B	78	23
C1605	B	74	23
C1606	B	76	23
C1607	T	72	21
C1608	B	44	20
C1609	T	41	19
C1610	B	40	20
C1611	T	37	17
C1612	B	42	20
C1613	T	39	19
C1701	T	52	78
C1702	B	80	99
C1703	B	85	82
C1704	B	83	85
C1705	B	81	85
C1706	T	57	77
C1707	T	63	77
C1708	B	71	83
C1709	T	73	103
C1710	B	87	86
C1711	T	72	99
C1712	B	83	86
C1713	T	57	86
C1714	T	83	77
C1715	B	72	81
C1716	T	58	87
C1717	B	82	95
C1718	B	82	96
C1719	T	58	89
C1720	B	82	88
C1721	T	58	90
C1722	B	81	86
C1723	B	83	87
C1724	T	86	80
C1725	T	88	84
C1726	T	86	89
C1727	T	55	80
C1730	B	48	82
C1874	T	158	39
C1875	T	160	39
C1876	T	154	37
D100	B	22	101
D101	T	16	102
D705	B	106	20
D706	B	111	20
D707	B	113	20
D708	T	85	22
D709	T	83	23
D710	B	89	20
D711	B	91	20
D712	B	103	20
D713	B	109	20
D714	B	124	8
D715	B	124	9
D800	T	77	38
D801	T	77	35
D802	T	77	32
D803	T	232	44
D804	T	232	34
D805	T	232	47
D806	T	232	40
D807	T	77	59
D808	T	77	55
D809	B	77	59
D810	T	77	52
D811	T	232	19
D812	T	232	23
D813	T	232	26
D814	B	227	46
D900	T	44	37
D901	B	40	37
D902	B	28	21
D903	B	28	19
D1002	T	137	5
D1100	T	213	24
D1101	T	181	21
D1102	T	216	19
D1104	T	209	23
D1400	T	231	64
D1401	T	231	84
D1402	T	18	62
D1500	T	222	13
D1501	T	224	13
D1502	T	225	13
D1600	T	53	19

POS.		X	Y
D1601	B	52	18
D1602	B	54	18
D1603	B	58	18
D1604	B	60	18
D1605	T	51	19
D1606	T	68	19
D1607	T	66	19
D1608	T	64	19
D1609	T	69	19
D1610	T	73	24
D1611	T	36	17
D1612	B	39	20
F900	T	31	70
IC100	T	26	76
IC101	B	19	102
IC102	T	19	99
IC103	T	33	89
IC104	T	93	88
IC105	T	140	93
IC106	T	19	87
IC107	T	134	27
IC108	T	148	87
IC109	T	123	31
IC110	B	227	92
IC112	T	48	76
IC113	T	139	37
IC114	T	165	8
IC115	T	158	96
IC200	T	109	62
IC201	B	93	44
IC500	T	115	95
IC501	T	146	68
IC600	B	189	92
IC601	B	175	100
IC602	B	175	85
IC603	B	200	81
IC604	B	193	81
IC605	T	224	65
IC606	B	226	57
IC700	T	129	13
IC800	B	226	51
IC801	B	76	35
IC802	B	226	42
IC803	B	77	55
IC804	B	227	24
IC900	T	37	29
IC901	B	43	43
IC902	T	32	50
IC1001	T	151	21
IC1002	T	135	7
IC1100	T	182	28
IC1101	T	198	31
IC1102	T	218	25
IC1200	B	207	103
IC1400	B	155	109
IC1401	T	231	55
IC1403	T	231	74
IC1500	B	228	8
IC1600	T	69	24
IC1700	T	72	88
IC1701	T	47	92
IC1702	T	47	91
IC1705	B	47	84
IC1805	T	155	39
L100	T	19	75
L101	T	17	80
L102	T	14	79
L103	T	28	103
L104	T	25	86
L105	T	25	92
L106	T	90	93
L107	T	229	100
L108	T	93	93
L109	T	142	87
L110	T	135	92
L111	T	151	91
L112	T	149	84
L113	T	230	97
L114	T	161	103
L115	T	123	27
L116	T	119	30
L117	B	225	99
L118	B	157	101
L119	T	44	74
L120	T	47	79
L121	T	138	31
L122	T	146	34
L123	T	132	31
L124	B	87	66
L127	B	159	35
L128	B	49	52
L129	T	35	105
L130	B	192	22
L132	B	241	64
L133	T	129	82
L200	T	100	40
L400	T	90	38
L401	T	78	48
L402	T	94	38

POS.		X	Y
L403	T	79	45
L404	T	78	47
L405	T	91	38
L406	T	92	38
L407	T	79	46
L408	B	114	38
L409	B	111	66
L410	B	111	59
L411	B	107	59
L412	T	130	36
L413	T	129	36
L414	T	128	36
L415	T	132	36
L500	T	144	81
L600	T	224	61
L601	B	223	58
L700	B	81	26
L701	B	86	24
L702	T	7	24
L800	B	230	51
L900	T	15	25
L901	T	24	25
L902	T	24	32
L903	T	17	36
L904	B	27	42
L906	T	18	44
L907	T	19	54
L908	T	31	67
L1001	T	138	13
L1002	T	156	20
L1003	T	156	21
L1004	T	151	8
L1006	T	156	11
L1007	T	156	23
L1008	T	156	24
L1009	T	147	29
L1010	T	148	29
L1100	T	171	22
L1101	T	182	22
L1102	T	182	18
L1103	T	212	29
L1104	T	221	32
L1106	T	198	39
L1107	T	192	39
L1108	T	190	32
L1200	B	216	95
L1400	T	18	68
L1401	T	20	68
L1500	T	226	15
L1700	B	82	98
L1701	B	85	80
L1702	T	63	74
L1703	T	74	102
L1704	B	87	85
L1705	T	55	86
L1706	T	81	77
L1707	T	55	88
L1708	B	82	94
L1709	B	84	96
L1710	T	55	90
L1711	B	81	89
L1712	T	55	91
L1713	B	83	80
L1714	B	84	89
L1820	T	160	36
R100	T	29	73
R101	T	28	73
R102	T	27	73
R103	B	25	101
R104	T	30	76
R105	B	28	79
R106	T	28	79
R107	T	30	106
R109	B	18	104
R110	T	31	101
R111	T	33	99
R112	B	15	102
R113	T	34	99
R115	T	38	87
R116	T	15	99
R117	T	34	86
R118	T	36	86
R119	T	15	97
R120	T	38	89
R122	T	23	97
R123	T	36	92
R124	B	13	98
R125	T	94	84
R126	T	92	84
R127	T	96	84
R128	T	17	88
R129	T	15	88
R130	B	144	92
R131	B	143	92
R132	T	17	86
R133	T	15	86
R134	T	143	93
R135	T	143	94
R137	B	152	86
R138	T	17	85

POS.		X	Y
R139	T	146	94
R140	T	146	92
R141	T	152	84
R142	T	152	94
R143	T	152	83
R144	T	147	94
R145	T	147	92
R146	T	126	30
R147	T	119	28
R149	T	118	28
R154	B	228	86
R155	B	229	87
R156	T	231	88
R157	T	134	39
R158	B	226	87
R159	T	133	37
R160	T	17	93
R161	T	17	94
R162	T	47	73
R163	T	52	74
R164	T	19	90
R165	T	18	93
R166	T	53	75
R167	T	17	91
R168	T	35	92
R169	B	21	110
R170	T	150	39
R171	T	145	39
R172	T	147	39
R173	T	134	38
R174	B	224	90
R175	B	224	89
R176	B	135	37
R177	T	157	90
R178	T	157	92
R179	T	156	92
R180	T	160	92
R181	T	161	95
R182	T	161	93
R200	T	75	41
R201	B	59	43
R202	B	55	43
R204	B	62	43
R205	B	52	43
R207	T	115	38
R208	T	115	39
R209	T	125	36
R210	T	122	36
R211	T	124	36
R212	B	94	42
R213	T	126	36
R214	B	94	47
R215	B	43	95
R300	B	95	79
R301	B	25	105
R302	B	95	77
R303	B	96	77
R304	B	105	75
R305	T	93	79
R306	B	88	78
R307	B	19	105
R308	T	87	80
R309	B	89	78
R310	T	152	102
R311	T	40	42
R312	T	154	102
R313	T	154	104
R314	T	46	19
R315	T	47	19
R316	T	152	104
R317	B	96	75
R323	T	44	19
R324	B	174	107
R325	B	47	20
R326	B	46	22
R336	B	24	110
R400	T	143	95
R401	T	99	77
R500	B	107	84
R501	T	122	91
R502	B	104	84
R503	T	121	84
R504	B	116	82
R505	T	121	89
R506	B	120	84
R507	T	115	85
R508	B	122	82
R509	T	119	83
R510	T	119	83
R511	T	111	85
R512	B	124	85
R513	T	112	85
R514	T	117	85
R515	T	109	85
R516	B	118	83
R517	B	120	83
R518	T	108	93
R519	T	106	93
R520	T	106	96
R521	T	107	91

POS.	X	Y
R522	T 108	91
R523	T 109	97
R524	B 115	100
R525	T 142	75
R526	B 115	99
R527	B 135	74
R528	T 145	74
R529	T 142	74
R530	T 145	76
R531	B 132	77
R532	T 138	61
R533	T 122	97
R534	T 122	95
R535	B 133	68
R536	T 136	64
R537	B 152	68
R538	B 132	65
R539	T 135	62
R540	B 150	68
R541	B 133	63
R542	T 136	74
R543	T 148	61
R544	T 146	61
R545	T 136	67
R546	B 133	60
R547	T 136	66
R548	T 135	72
R549	T 135	71
R550	B 132	66
R551	T 133	67
R552	B 121	101
R553	B 153	65
R554	B 134	65
R555	T 147	76
R556	T 136	69
R557	T 107	96
R558	T 147	74
R559	T 148	73
R600	B 167	101
R601	B 170	93
R602	B 184	86
R603	B 185	85
R604	B 175	91
R605	B 175	88
R606	B 175	86
R607	B 163	70
R608	T 158	73
R609	T 161	77
R610	B 181	84
R611	B 182	86
R612	T 204	60
R613	B 203	59
R614	B 204	59
R615	T 203	60
R616	T 157	70
R617	B 205	95
R618	B 211	89
R620	T 196	60
R621	B 198	60
R622	B 166	77
R623	B 209	94
R624	B 211	87
R626	B 164	74
R627	B 208	91
R628	B 211	84
R630	B 197	81
R631	B 190	81
R632	T 226	68
R633	B 225	60
R634	T 198	60
R635	B 195	83
R636	B 190	103
R637	B 183	100
R638	T 215	60
R639	T 221	64
R640	T 221	62
R641	B 229	55
R642	B 229	57
R643	T 170	67
R644	T 206	60
R645	B 175	97
R646	B 210	59
R647	B 212	59
R648	T 202	60
R649	B 185	103
R650	B 187	56
R651	T 210	60
R652	B 219	107
R653	T 169	60
R654	B 168	70

POS.	X	Y
R655	B 210	81
R656	B 190	56
R657	B 220	101
R658	B 175	94
R659	T 213	60
R660	T 167	62
R661	B 185	56
R662	T 167	65
R700	T 130	17
R701	T 129	17
R714	T 80	23
R715	B 103	22
R716	T 82	23
R717	B 79	24
R718	B 99	21
R719	B 81	24
R720	B 91	22
R721	B 93	22
R722	B 83	21
R723	B 83	22
R724	B 85	21
R725	B 83	20
R726	B 101	22
R727	B 106	22
R728	B 109	23
R729	B 89	21
R730	B 89	22
R731	B 109	21
R732	B 103	21
R733	B 91	21
R734	B 106	23
R735	B 98	21
R736	B 97	21
R737	B 112	23
R738	B 96	21
R739	B 111	24
R740	B 113	24
R741	T 9	24
R742	T 125	17
R743	B 129	13
R744	T 129	21
R745	T 106	34
R746	B 129	17
R747	T 107	33
R748	B 130	17
R749	T 105	32
R800	B 80	41
R801	B 82	42
R802	B 226	53
R803	B 228	53
R804	B 81	42
R805	B 239	43
R806	T 65	51
R807	B 239	46
R808	B 77	31
R809	B 228	13
R810	T 92	31
R811	T 90	33
R812	T 232	37
R813	T 93	36
R814	T 230	35
R815	B 231	43
R816	B 229	41
R817	B 80	59
R818	B 66	48
R819	B 80	61
R820	B 65	50
R821	B 231	22
R822	B 230	21
R823	B 230	19
R824	B 227	21
R825	B 80	56
R826	T 64	57
R827	T 64	60
R829	B 61	52
R900	T 41	20
R901	T 42	22
R902	T 44	24
R903	B 32	19
R904	T 46	21
R905	T 44	30
R906	B 44	26
R907	T 44	28
R908	B 44	25
R909	T 44	26
R910	T 44	33
R911	B 32	21
R912	T 41	36
R913	B 30	21
R914	B 30	19

POS.	X	Y
R915	T 42	36
R916	B 38	40
R917	T 39	36
R918	B 46	43
R919	B 39	40
R920	B 45	41
R921	B 40	40
R922	T 101	34
R923	T 100	33
R924	T 103	32
R925	T 38	41
R926	B 37	43
R927	T 40	44
R929	T 42	51
R930	T 40	51
R931	B 40	49
R932	T 40	49
R933	B 40	48
R934	T 40	46
R935	T 37	58
R1000	T 142	7
R1002	T 154	9
R1003	T 157	15
R1009	T 154	26
R1011	T 156	25
R1012	T 153	26
R1013	T 156	26
R1014	T 140	26
R1015	T 142	16
R1016	T 157	30
R1017	T 140	27
R1018	T 140	25
R1019	T 139	17
R1020	T 154	30
R1021	T 151	31
R1100	T 221	17
R1101	T 181	32
R1102	T 190	36
R1104	T 186	35
R1106	T 199	21
R1107	T 187	31
R1109	T 188	23
R1110	T 222	19
R1111	T 223	19
R1113	T 206	34
R1115	T 206	28
R1116	T 222	17
R1118	T 206	27
R1119	T 224	27
R1121	T 224	25
R1122	T 224	29
R1123	T 206	31
R1124	T 206	35
R1127	T 224	30
R1200	B 193	100
R1201	B 219	104
R1202	B 219	103
R1203	B 194	108
R1300	T 38	100
R1301	T 37	100
R1302	T 42	98
R1303	T 44	98
R1304	B 52	99
R1305	T 84	101
R1306	B 53	100
R1307	T 85	100
R1308	T 70	100
R1309	T 46	98
R1310	T 94	101
R1311	T 71	100
R1312	T 44	100
R1313	T 95	100
R1314	T 29	110
R1315	B 58	81
R1316	T 42	100
R1317	T 20	101
R1318	T 40	98
R1402	T 139	100
R1403	T 229	61
R1404	T 228	61
R1409	T 228	81
R1411	T 229	81
R1500	T 224	16
R1501	B 226	97
R1502	T 213	6
R1503	T 219	13
R1504	T 214	8
R1505	T 221	14
R1506	B 228	100
R1507	B 227	99

POS.	X	Y
R1508	B 229	99
R1509	B 226	99
R1510	B 225	9
R1511	B 225	8
R1512	B 225	7
R1513	T 228	12
R1514	T 228	14
R1600	B 56	20
R1601	B 60	20
R1602	B 58	20
R1603	B 54	20
R1604	B 54	19
R1605	B 58	19
R1606	B 60	19
R1607	B 77	23
R1608	B 73	23
R1609	B 75	23
R1610	T 64	21
R1611	T 70	21
R1612	T 67	21
R1613	B 41	20
R1614	T 38	17
R1615	T 51	21
R1616	B 43	20
R1617	T 38	19
R1700	T 55	93
R1702	T 61	77
R1703	T 55	82
R1705	T 58	80
R1717	T 82	77
R1720	T 85	77
R1721	B 83	83
R1722	T 86	82
R1727	T 90	85
R1728	T 86	84
R1729	T 51	89
R1732	B 46	89
R1733	B 47	89
R1734	B 48	89
RP300	B 65	77
RP301	B 68	77
RP302	B 71	77
RP303	B 74	77
RP304	B 76	77
RP305	B 79	77
RP600	B 175	99
RP900	T 32	21
RP901	B 32	24
RP902	T 29	33
RP903	B 30	29
RP904	T 26	42
RP905	T 23	48
RP1200	B 193	106
RP1201	B 193	102
S100	T 9	91
S101	T 58	56
S102	T 20	108
S200	T 56	32
S600	T 216	63
S605	T 23	11
S702	T 98	13
S703	T 11	16
S800	T 241	23
S801	T 70	55
S802	T 70	35
S900	T 7	31
S902	T 9	50
S906	T 241	44
S1000	T 151	11
S1100	T 181	11
S1102	T 143	107
S1114	T 86	107
S1300	T 53	107
S1302	T 53	104
S1401	T 235	64
S1402	T 235	84
S1403	T 9	62
S1404	T 9	64
S1500	T 223	9
S1501	T 224	8
S1502	T 223	9
S1503	T 224	9
S1600	T 55	12
S1601	T 33	11
S1700	T 20	106
SW1500	T 241	110
T100	T 26	97
T101	T 32	106
T102	T 34	101
T103	T 20	96

POS.	X	Y
T104	T 149	94
T600	B 168	91
T700	B 80	22
T800	B 79	43
T801	T 85	33
T802	T 87	33
T803	T 93	33
T804	B 227	16
T900	B 42	40
T1000	T 146	7
T1500	T 216	9
TP1	B 96	108
TP2	B 39	100
TP3	B 112	13
TP4	B 205	8
TP5	B 78	108
TP6	B 202	86
TP7	B 196	86
TP8	B 226	64
TP9	B 226	70
TP10	B 224	54
TP11	B 224	63
TP12	B 228	58
TP13	B 41	102
TP14	B 40	99
TP15	B 43	100
TP16	B 45	102
TP17	B 80	108
TP18	B 48	102
TP19	B 82	109
TP20	B 47	99
TP21	B 76	102
TP22	B 52	104
TP23	B 79	102
TP24	B 57	105
TP25	B 76	97
TP26	B 55	105
TP27	B 228	49
TP28	B 77	40
TP29	B 82	30
TP30	B 229	54
TP31	B 242	58
TP32	B 64	61
TP33	B 240	44
TP34	B 82	39
TP35	B 68	64
TP36	B 97	65
TP37	B 43	75
TP38	B 98	54
TP39	B 77	38
TP40	B 226	11
TP41	B 80	33
TP42	B 229	34
TP43	B 230	46
TP44	B 242	84
TP45	B 90	31
TP46	B 70	47
TP47	B 223	43
TP48	B 228	39
TP49	B 236	41
TP50	B 229	43
TP51	B 75	62
TP52	B 84	107
TP53	B 53	96
TP54	B 72	54
TP55	B 85	58
TP56	B 84	56
TP57	B 82	44
TP58	B 229	16
TP59	B 229	23
TP60	B 83	104
TP61	B 232	20
TP62	B 228	27
TP63	B 237	21
TP64	B 100	10
TP65	B 52	98
TP66	B 46	16
TP67	B 81	56
TP68	B 18	23
TP69	B 18	28
TP70	B 18	32
TP71	B 21	30
TP72	B 40	47
TP73	B 30	42
TP74	B 27	13
TP75	B 26	17
TP76	B 39	38
TP77	B 14	46
TP78	B 15	53
TP79	B 28	46

POS.	X	Y
TP80	B 51	34
TP81	B 51	39
TP82	B 54	34
TP83	B 60	48
TP84	B 56	34
TP85	B 242	23
TP86	B 96	70
TP87	B 92	74
TP88	B 8	63
TP89	B 13	102
TP90	B 35	79
TP91	B 94	96
TP92	B 127	91
TP93	B 146	80
TP94	B 9	69
TP95	B 162	41
TP96	B 138	79
TP97	B 131	39
TP98	B 129	39
TP99	B 127	37
TP100	B 133	37
TP101	B 114	101
TP102	B 122	99
TP103	B 149	68
TP104	B 148	21
TP105	B 139	18
TP106	B 135	17
TP107	B 172	27
TP108	B 214	25
TP109	B 207	32
TP110	B 202	23
TP111	B 191	29
TP112	B 85	102
TP113	B 42	7
TP114	B 223	11
TP115	B 220	12
TP116	B 230	31
TP117	B 232	12
TP118	B 229	10
TP119	B 230	5
TP120	B 227	5
TP121	B 51	20
TP122	B 60	15
TP123	B 57	17
TP124	B 55	16
TP125	B 52	16
TP126	B 63	17
TP127	B 59	99
TP128	B 70	21
TP129	B 67	16
TP130	B 62	19
TP131	B 66	21
TP132	B 63	21
TP133	B 71	23
TP134	B 35	9
TP135	B 38	13
TP136	B 86	107
TP137	B 152	110
TP138	B 232	58
TP139	B 145	111
TP140	B 231	62
TP141	B 141	110
TP142	B 231	66
TP143	B 8	89
TP144	B 16	66
TP145	B 11	64
TP146	B 233	78
TP147	B 230	82
TP148	B 230	85
TP149	B 10	62
TP150	B 232	75
TP151	B 59	91
TP152	B 81	84
TP153	B 62	81
TP154	B 74	105
TP155	B 86	83
TP156	B 84	75
TP157	B 70	81
TP158	B 58	87
TP159	B 56	94
TP160	B 80	95
TP161	B 57	89
TP162	B 82	89
TP163	B 55	90
TP164	B 82	81
TP165	B 85	88
TP166	B 33	97
TP167	B 81	77
TP168	B 85	77
TP169	B 50	86

POS.	X	Y
TP170	B 50	89
TP171	B 54	85
TP172	B 54	88
TP179	B 21	93
TP180	B 61	103
TP181	B 86	105
TP182	B 63	96
TP183	B 78	99
TP184	B 31	99
TP185	B 11	98
TP186	B 15	98
TP187	B 131	30
TP188	B 17	86
TP189	B 167	9
TP190	B 41	109
TP191	B 64	65
TP192	B 68	84
TP193	B 92	42
TP194	B 85	99
TP195	B 31	109
TP196	B 39	103
TP197	B 69	94
TP198	B 88	102
TP199	B 67	92
TP200	B 88	100
TP201	B 76	85
TP202	B 89	108
TP203	B 54	101
TP204	B 90	106
TP205	B 76	81
TP206	B 90	104
TP207	B 76	83
TP208	B 87	97
TP209	B 70	96
TP210	B 90	101
TP211	B 68	97
TP212	B 93	101
TP213	B 70	99
TP214	B 93	107
TP215	B 73	97
TP216	B 94	106
TP217	B 80	92
TP218	B 86	93
TP219	B 71	102
TP220	B 89	92
TP221	B 11	22
TP222	B 80	14
TP223	B 83	13
TP224	B 88	14
TP225	B 91	13
TP226	B 100	12
TP227	B 103	14
TP228	B 106	13
TP229	B 108	14
TP230	B 115	14
TP231	B 14	17
TP232	B 119	10
TP233	B 115	10
TP234	B 223	59
TP235	B 98	74
TP236	B 92	46
TP237	B 154	93
TP238	B 163	110
TP239	B 52	82
TP240	B 136	31
TP241	B 65	103
TP242	B 225	14
TP243	B 128	32
TP244	B 230	100
TP245	B 230	98
TP246	B 153	99
TP247	B 138	104
TP248	B 140	104
TP249	B 146	105
TP250	B 148	105
TP251	B 137	14
TP254	B 27	105
TP255	B 142	89
TP256	B 9	92
TP257	B 154	104
TP259	B 170	106
TP260	B 173	92
TP261	B 182	108
TP262	B 46	82
TP263	B 25	108
TP264	B 57	78
TP265	B 56	81
TP266	B 60	83
X200	T 118	38
X1000	T 145	16

POS.	X	Y
X1100	T 182	35
X1700	T 87	86

Chassisplatte / Chassis Board VKT190R-6

Ansicht von der Bestückungsseite / View of Component Side

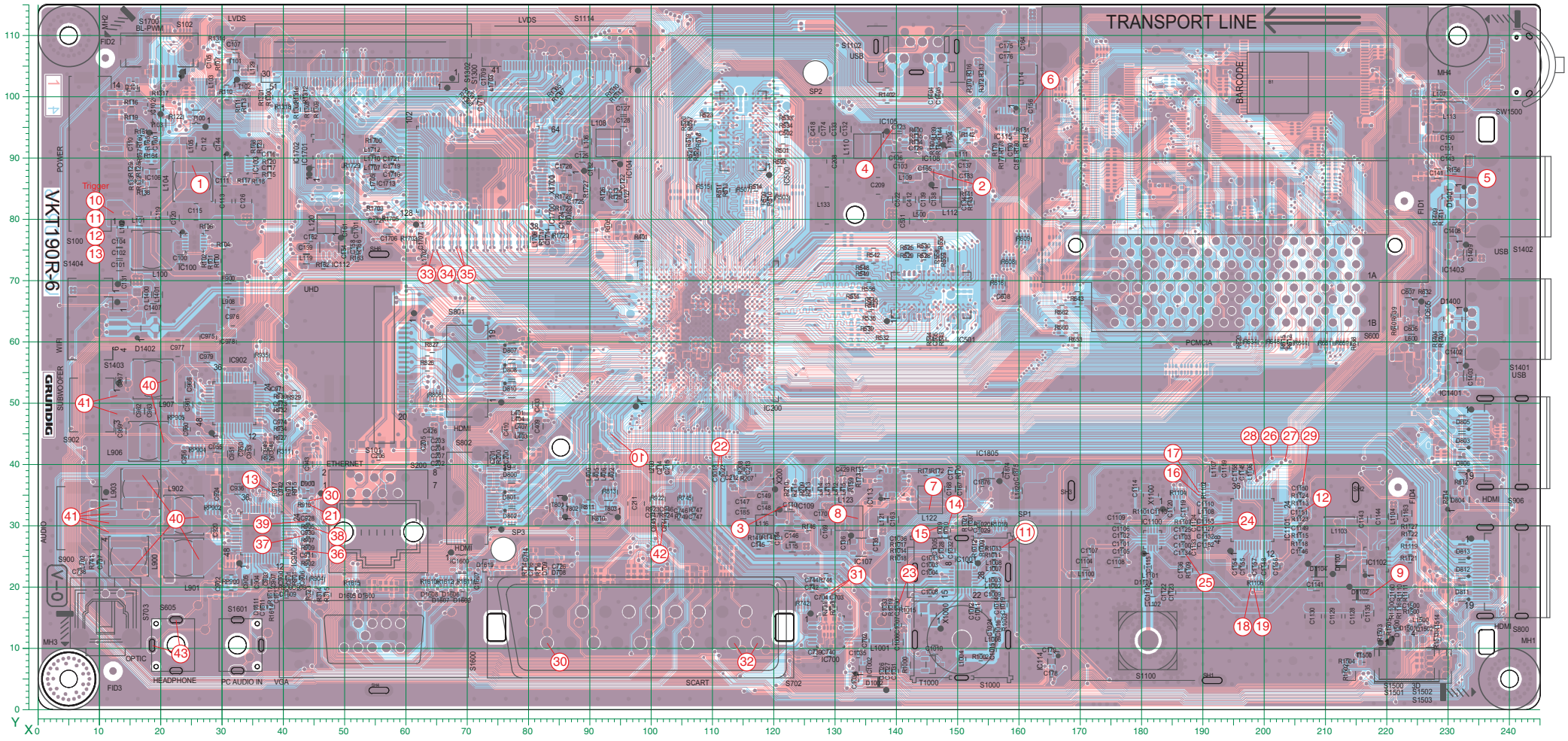

Chassisplatte / Chassis Board VKT190R-6

Ansicht von der Bestückungsseite / View of Component Side

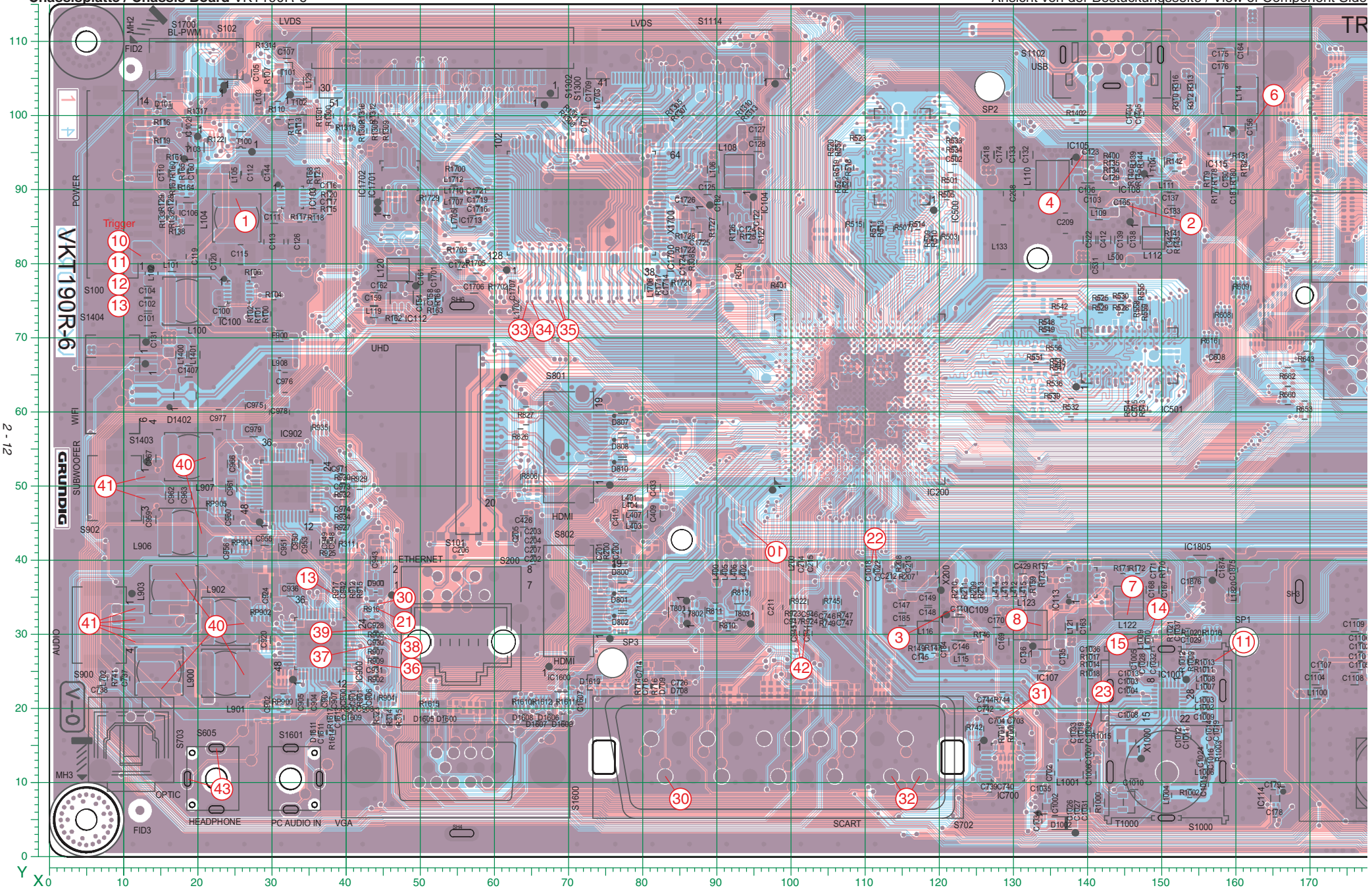

Chassisplatte / Chassis Board VKT190R-6

Ansicht von der Bestückungsseite / View of Component Side

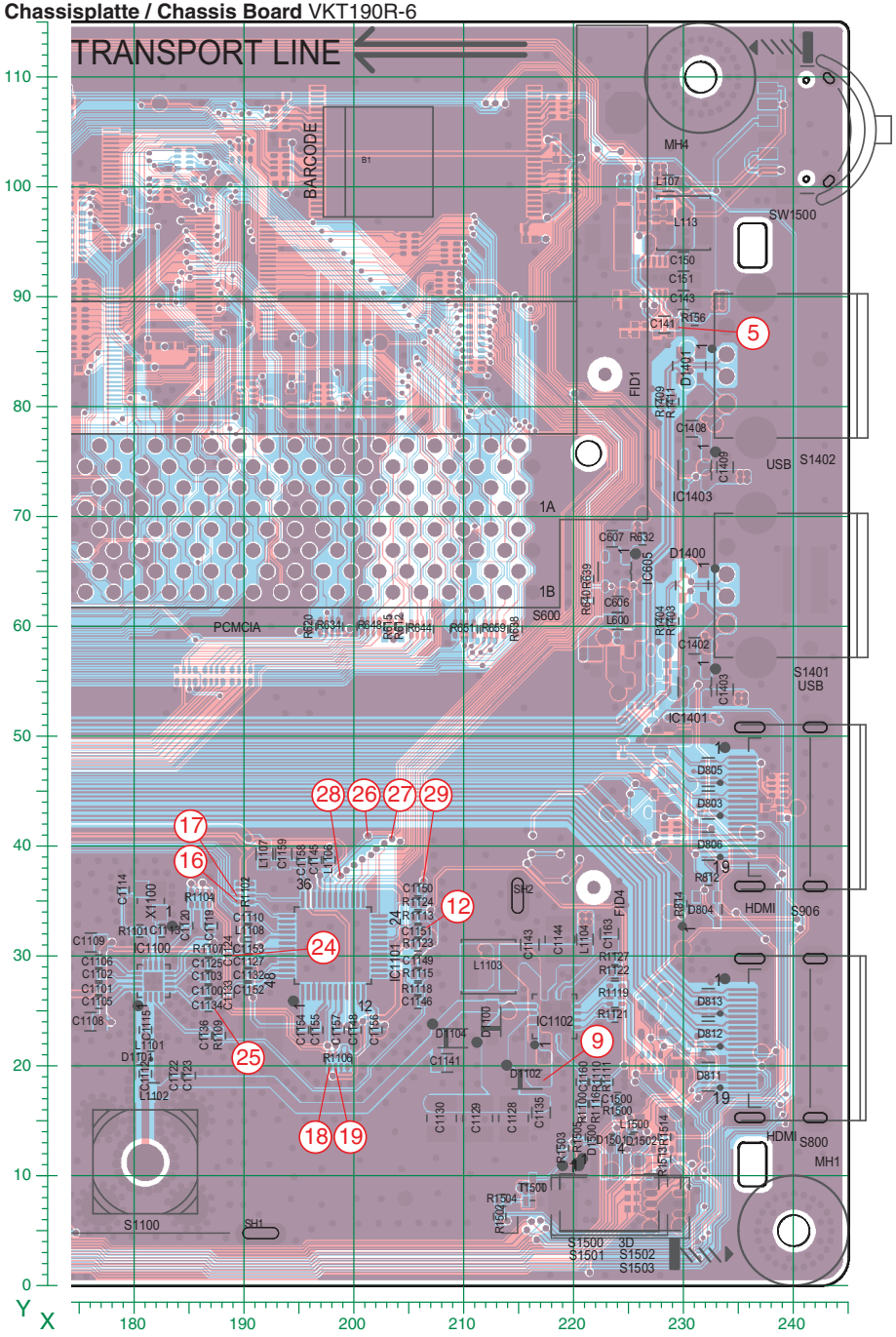

Chassisplatte / Chassis Board VKT190R-6

Ansicht von der Lötseite / View of Solder Side

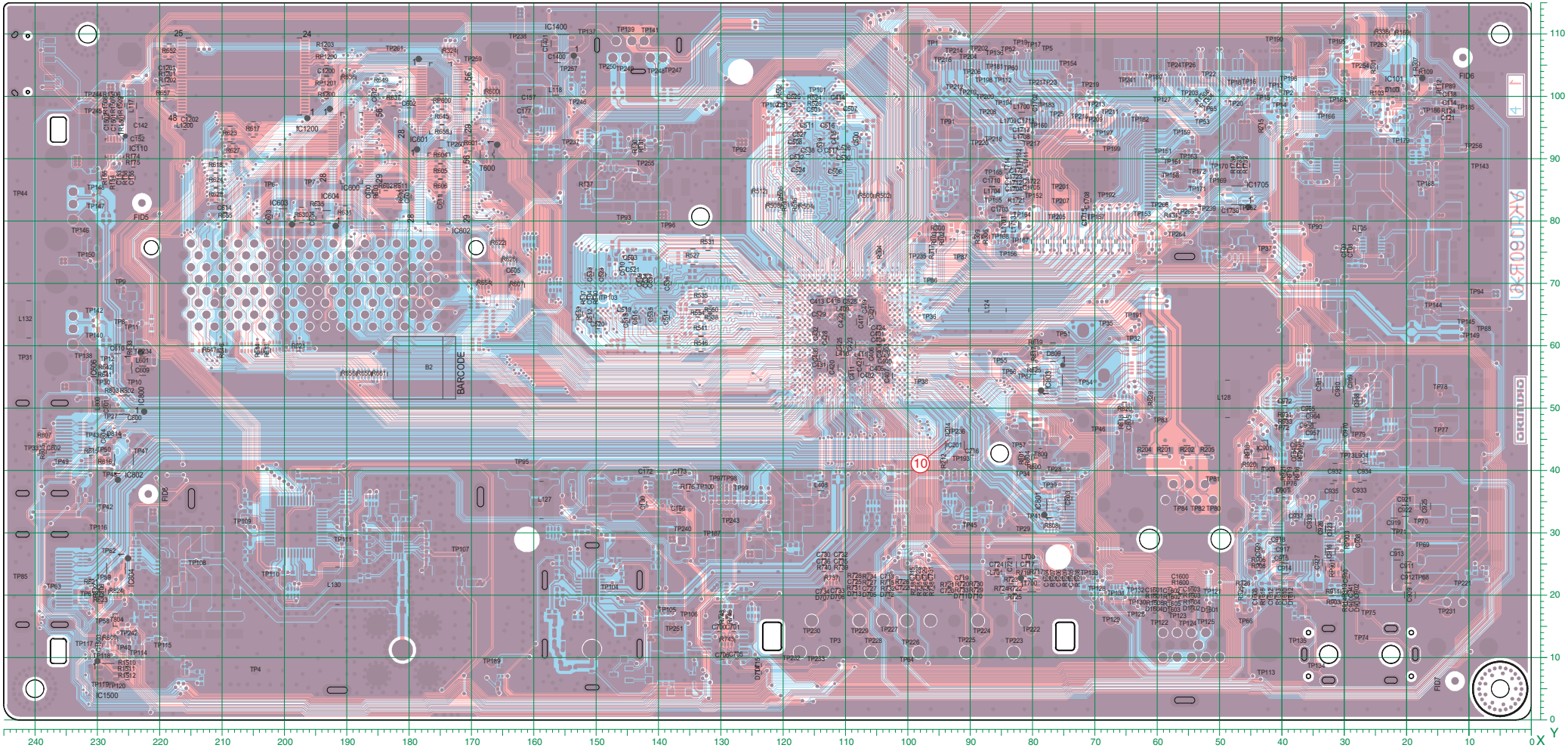

Chassisplatte / Chassis Board VKT190R-6

Ansicht von der Lötseite / View of Solder Side

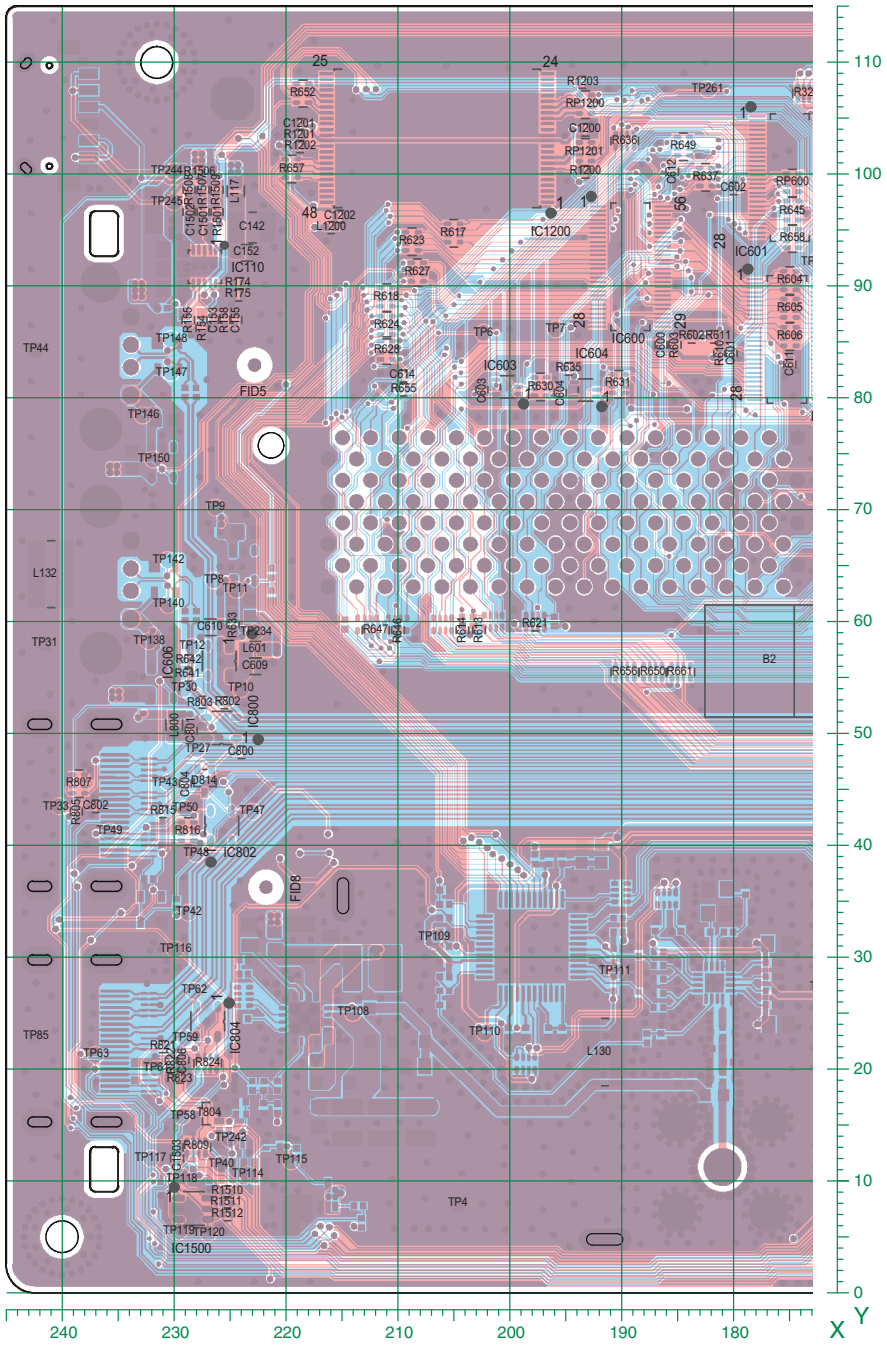

Chassisplatte / Chassis Board VKT190R-6

Ansicht von der Lötseite / View of Solder Side

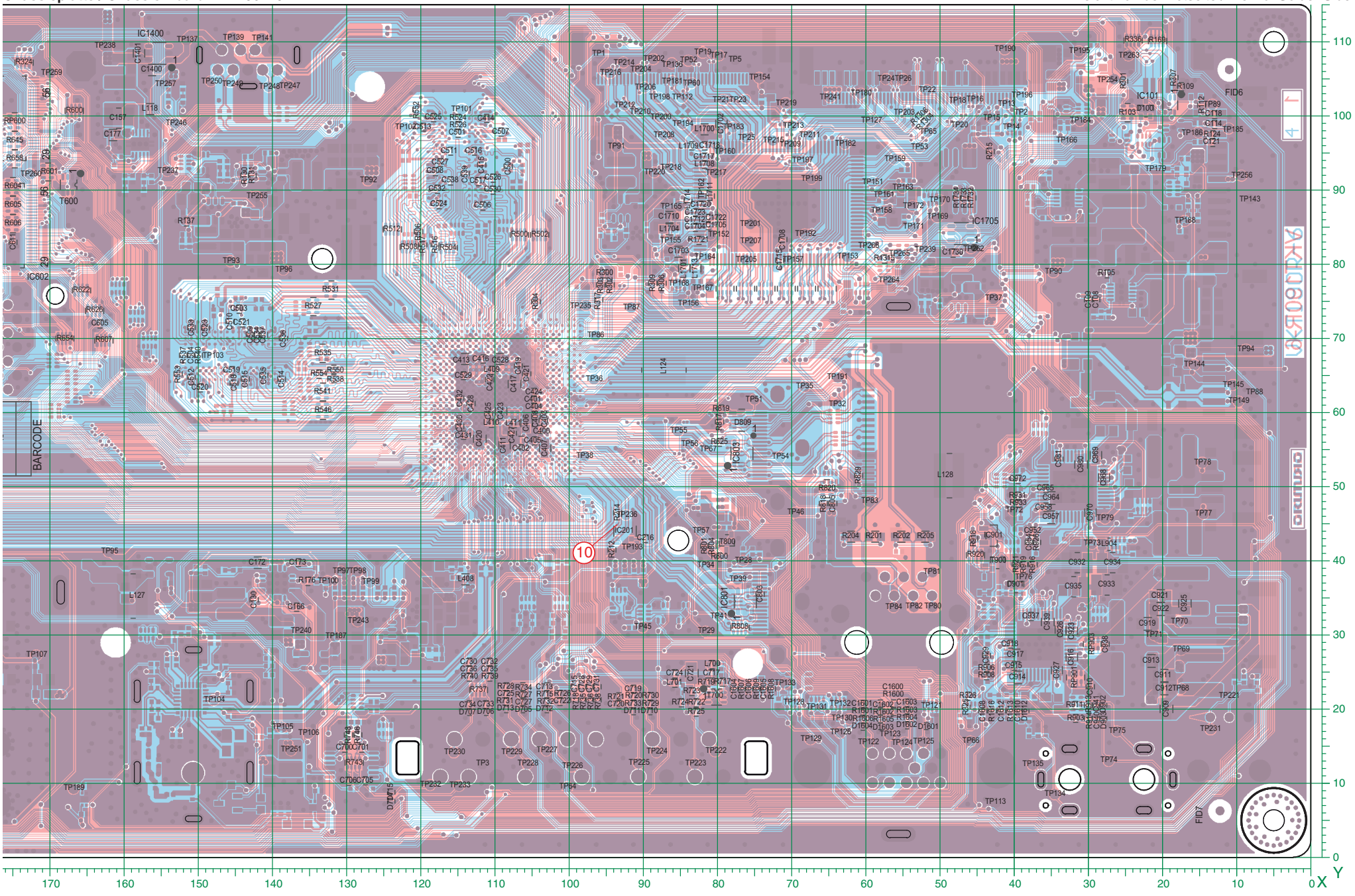

Chassisplatte – Blockschaltplan / Chassis Board – Block Circuit Diagram

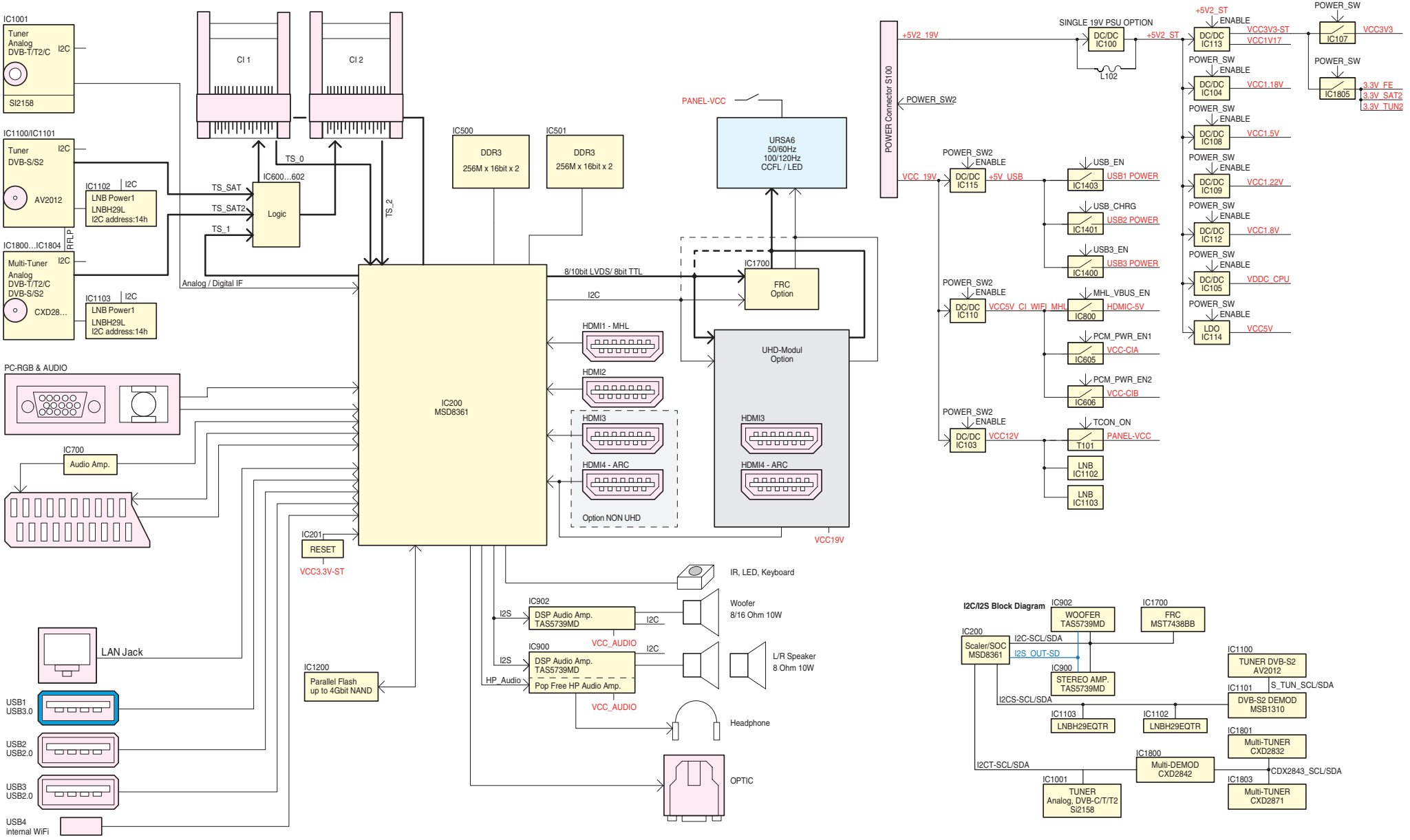

Chassisplatte – Netzteil / Chassis Board – Power Supply

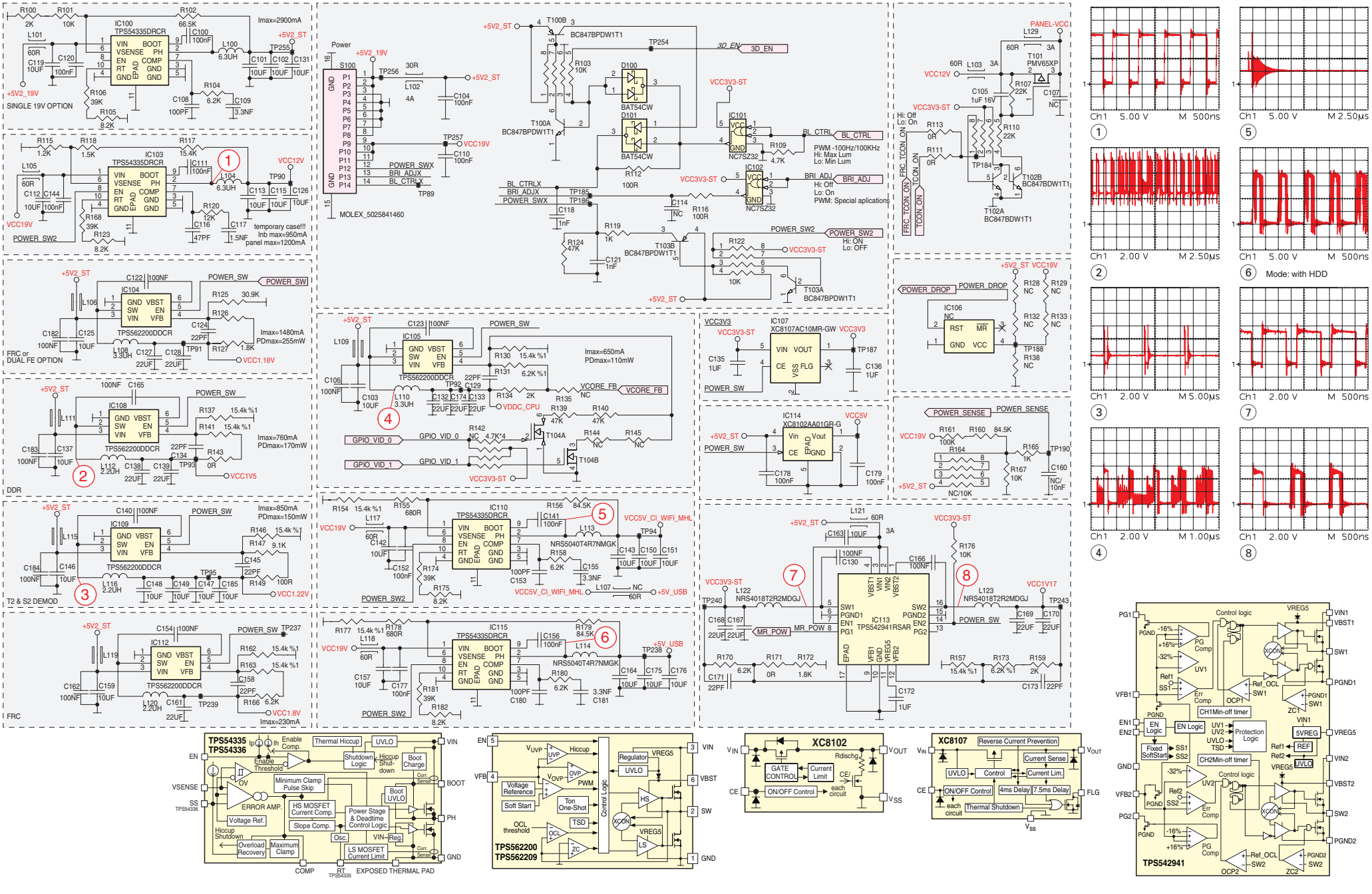

Chassisplatte / Chassis Board – HDMI

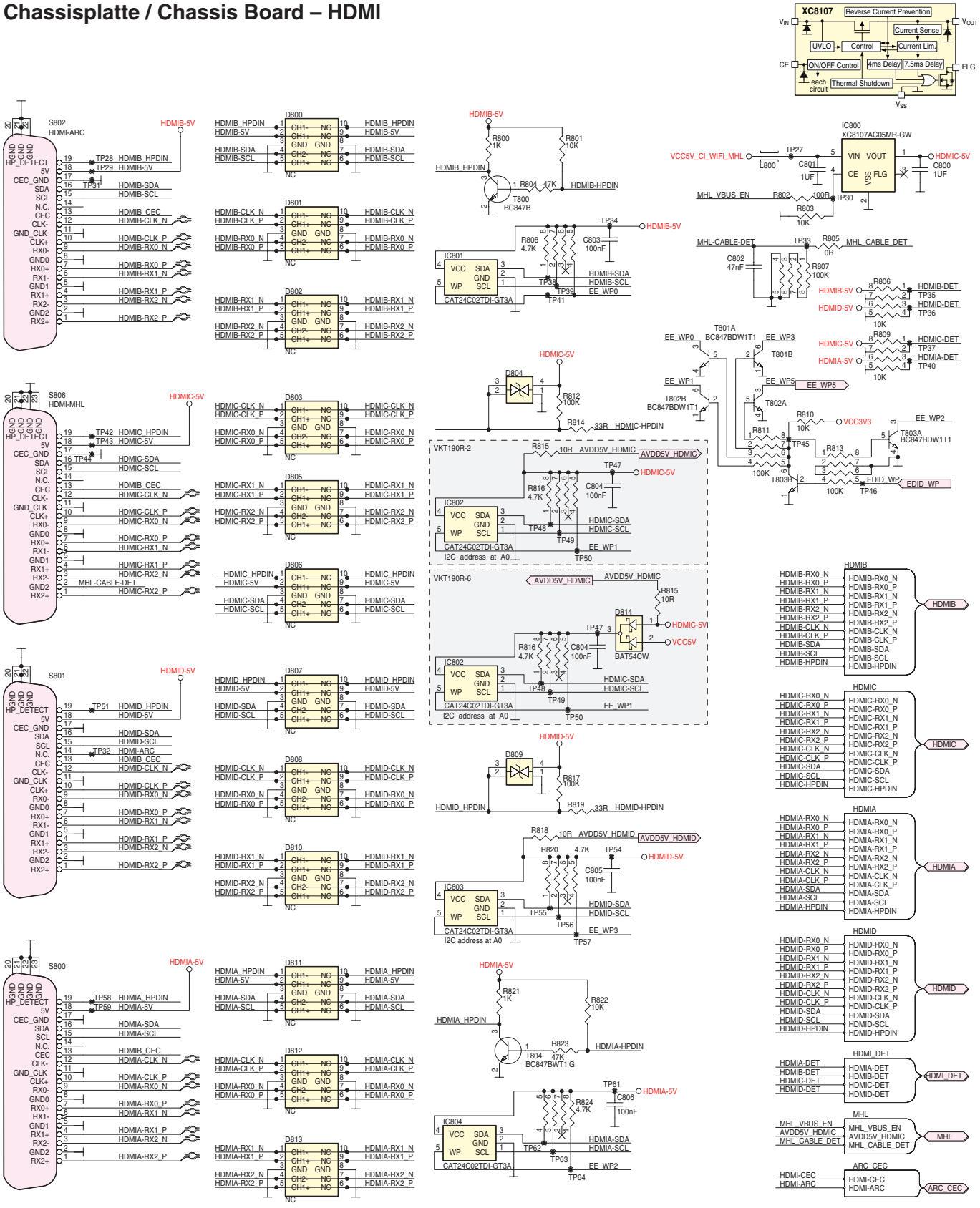

Chassisplatte / Chassis Board – SCART, SPDIF

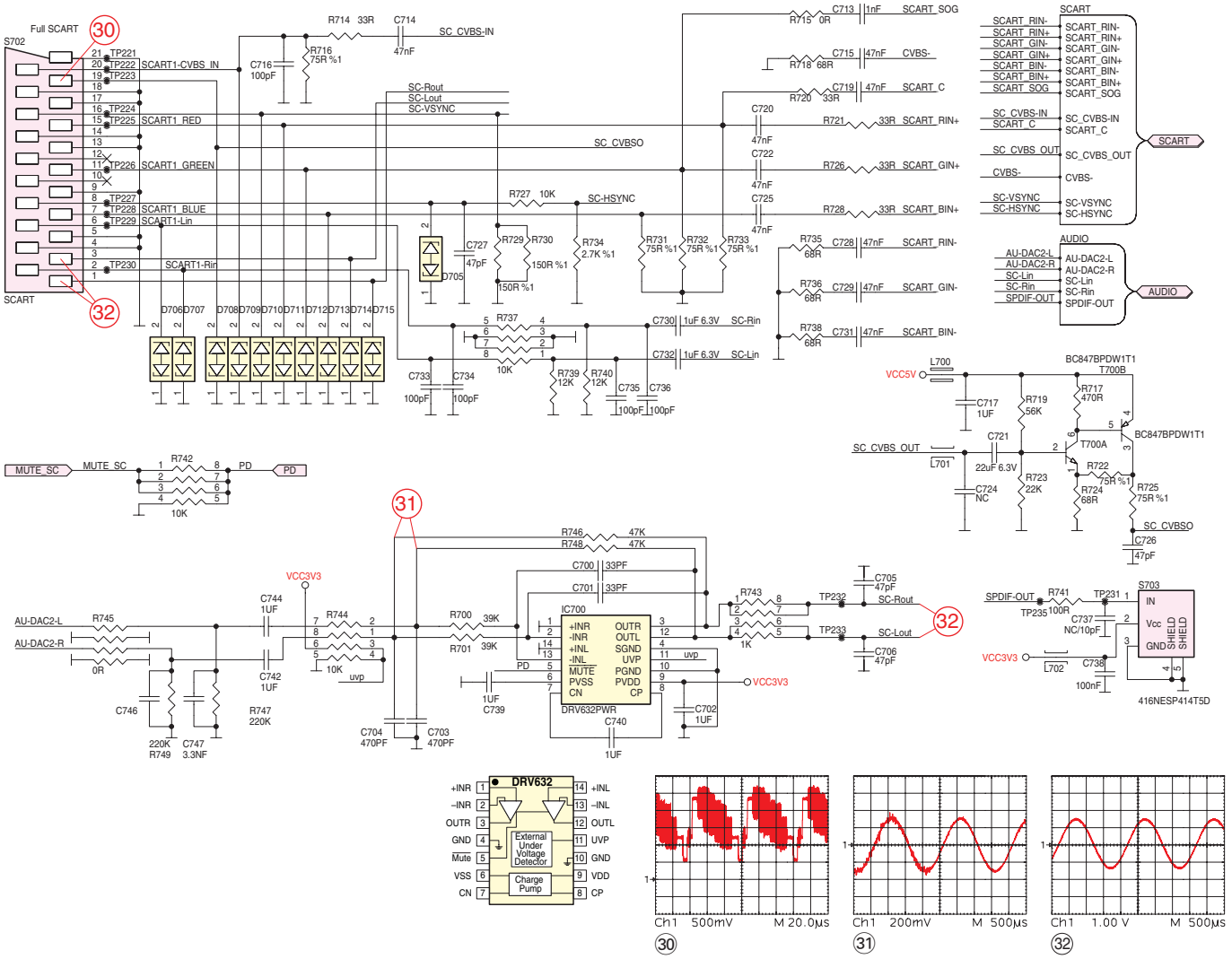

Chassisplatte / Chassis Board – VGA, YUV

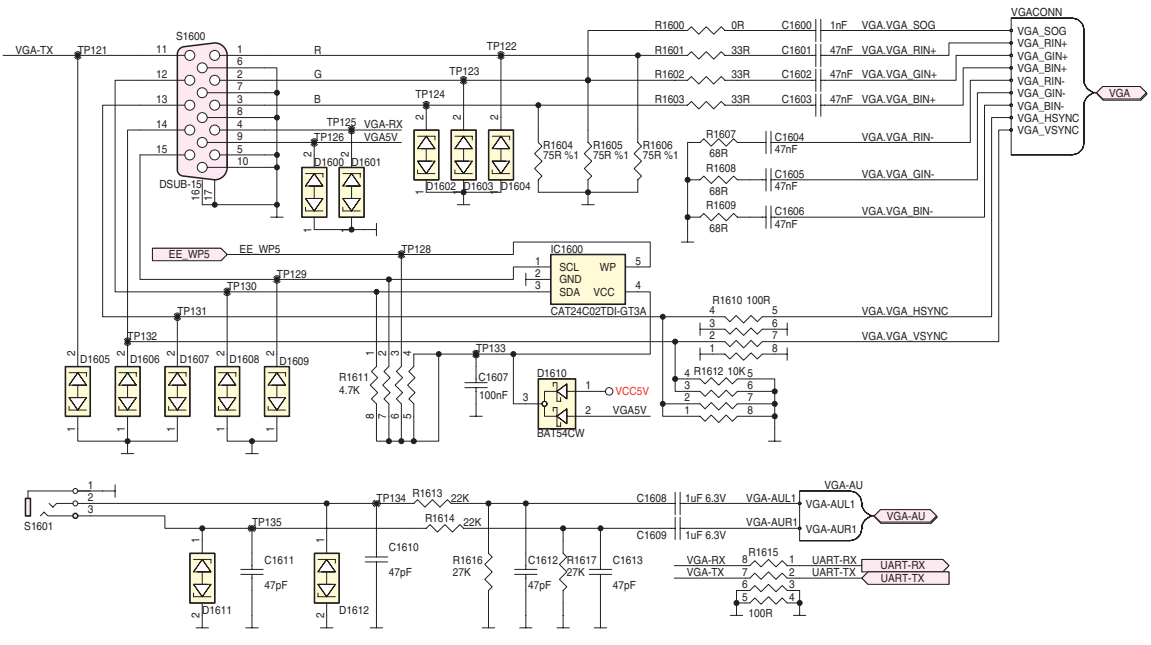

Chassisplatte / Chassis Board – USB

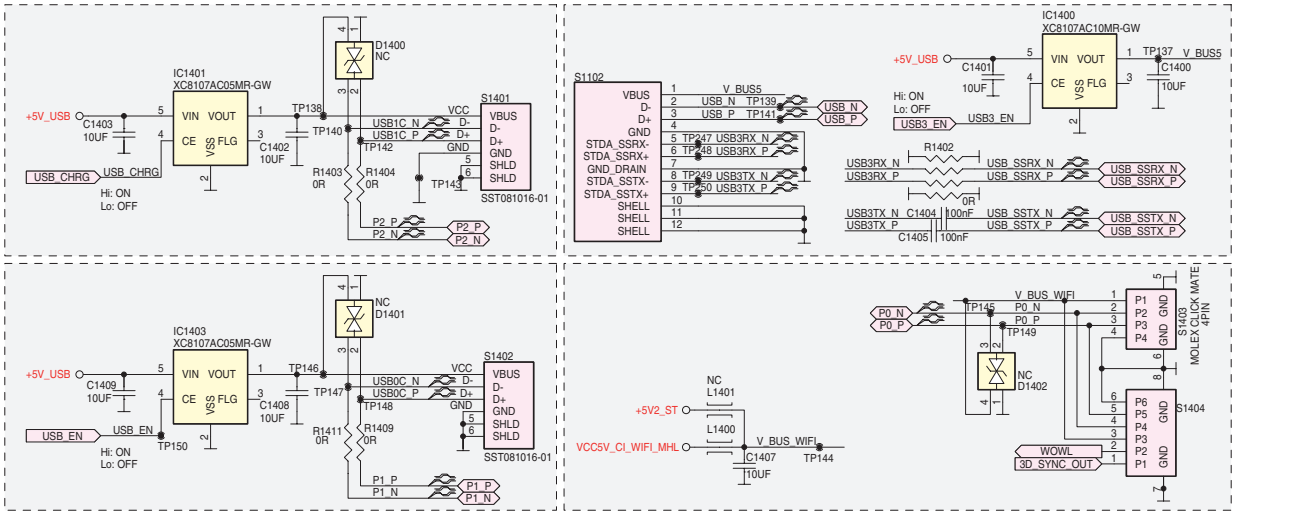

Chassisplatte / Chassis Board – Tuner / DVB-T2

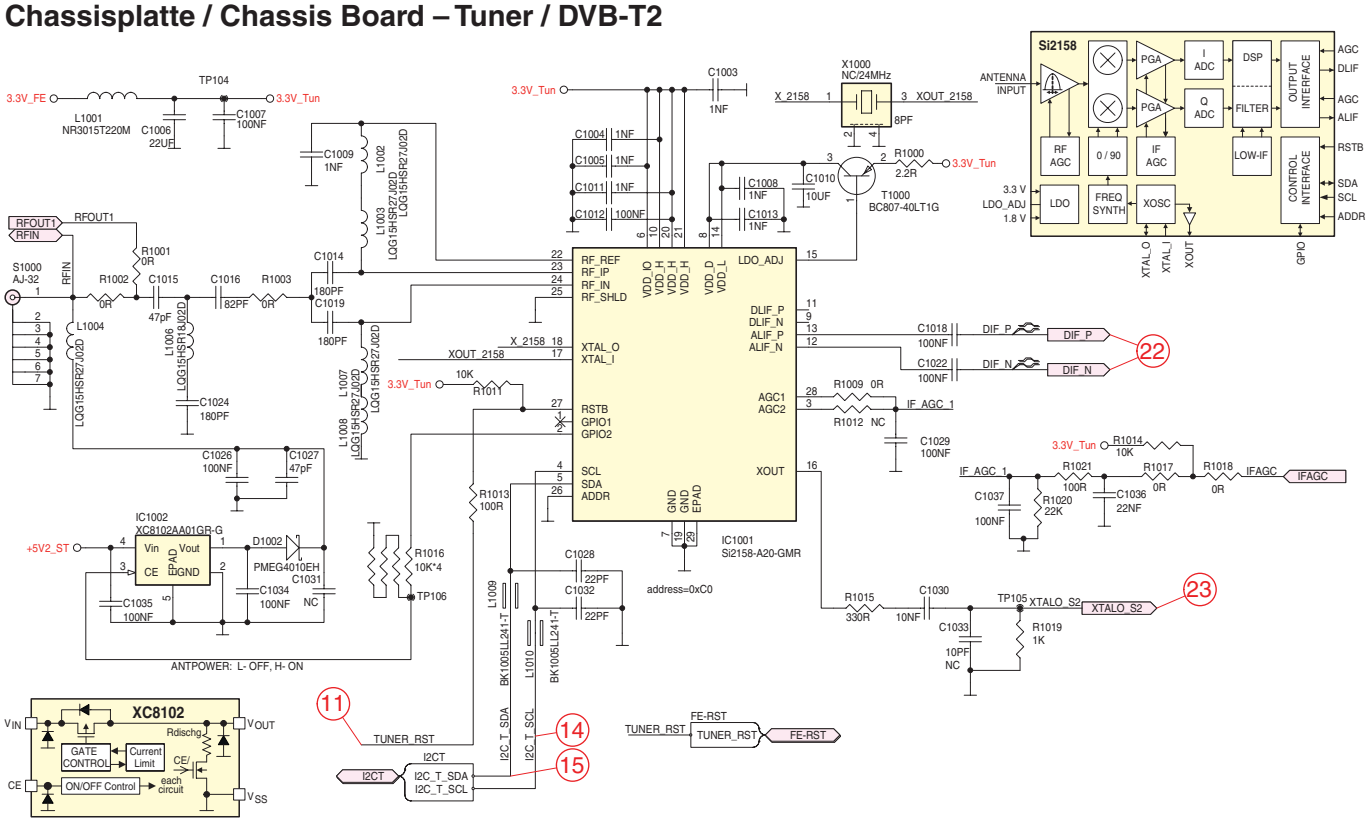

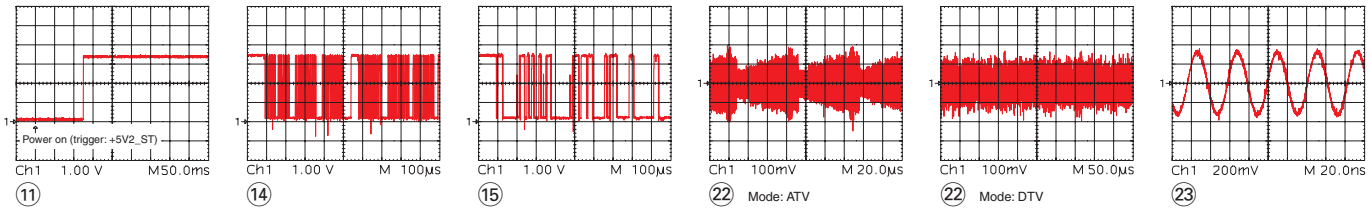

(11) (14) (15) (22) (22) (23)

Chassisplatte / Chassis Board – DVB-S VKT190R-2

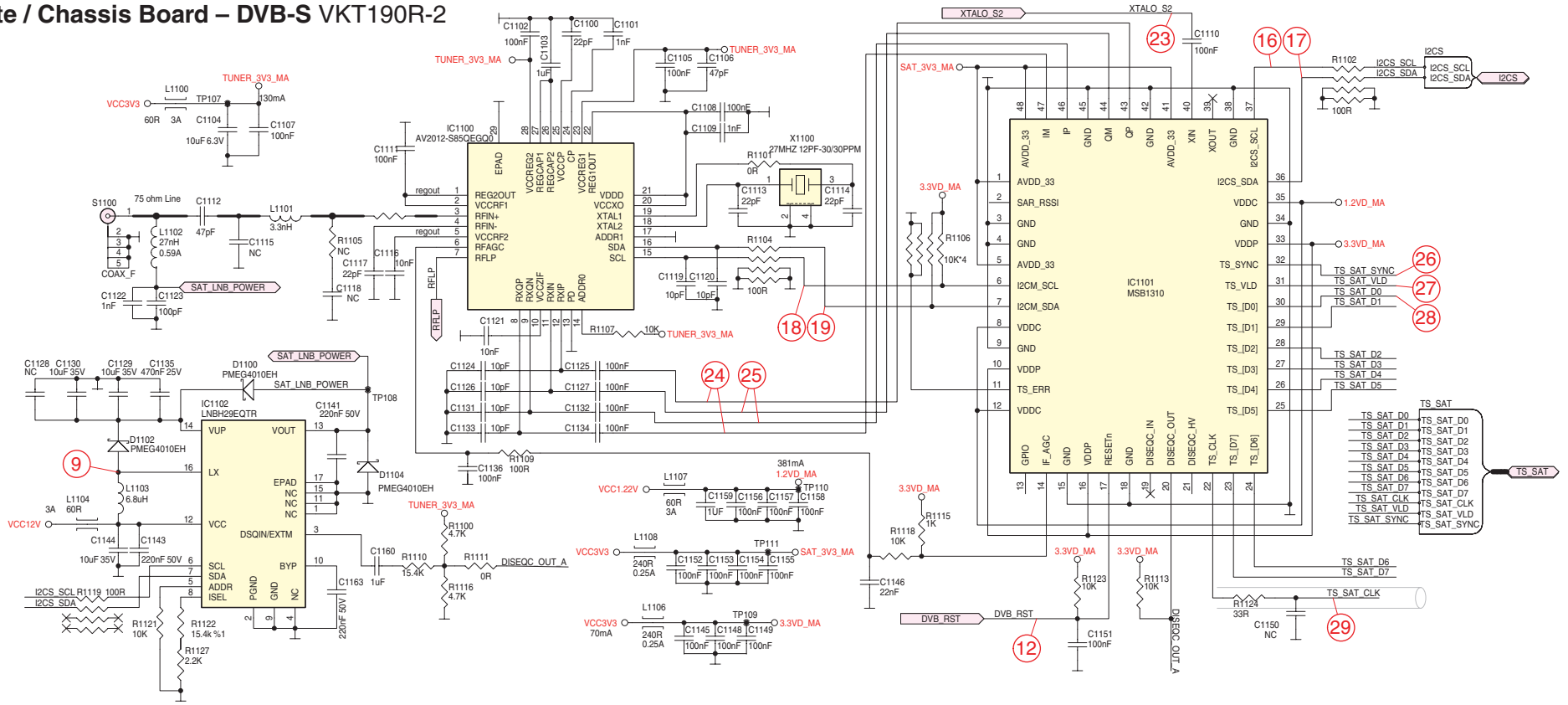

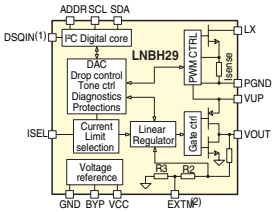

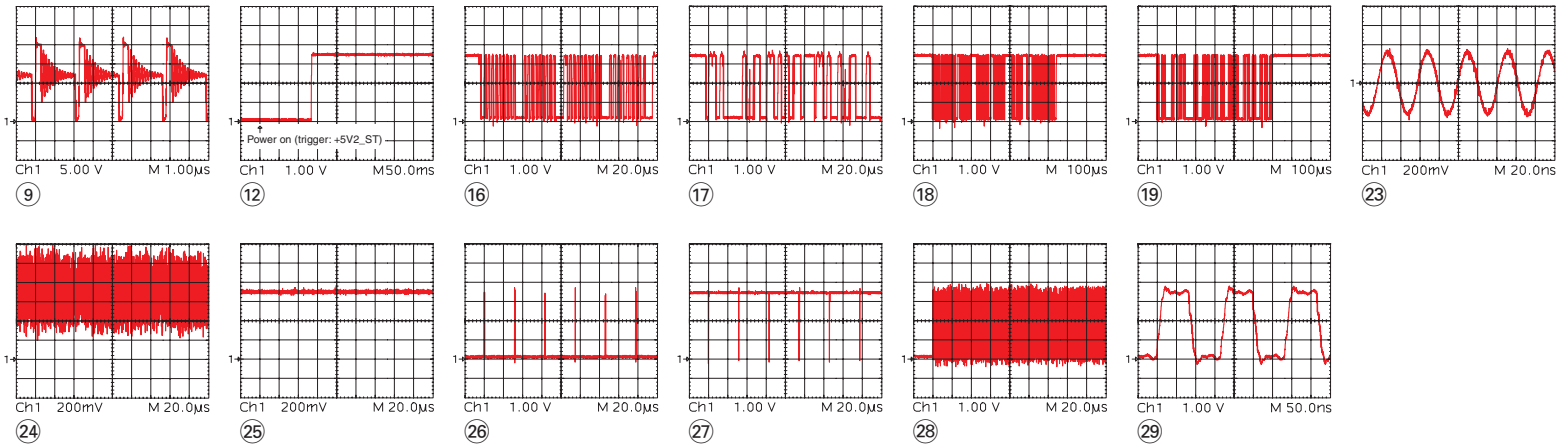

Chassisplatte / Chassis Board – DVB-S VKT190R-6

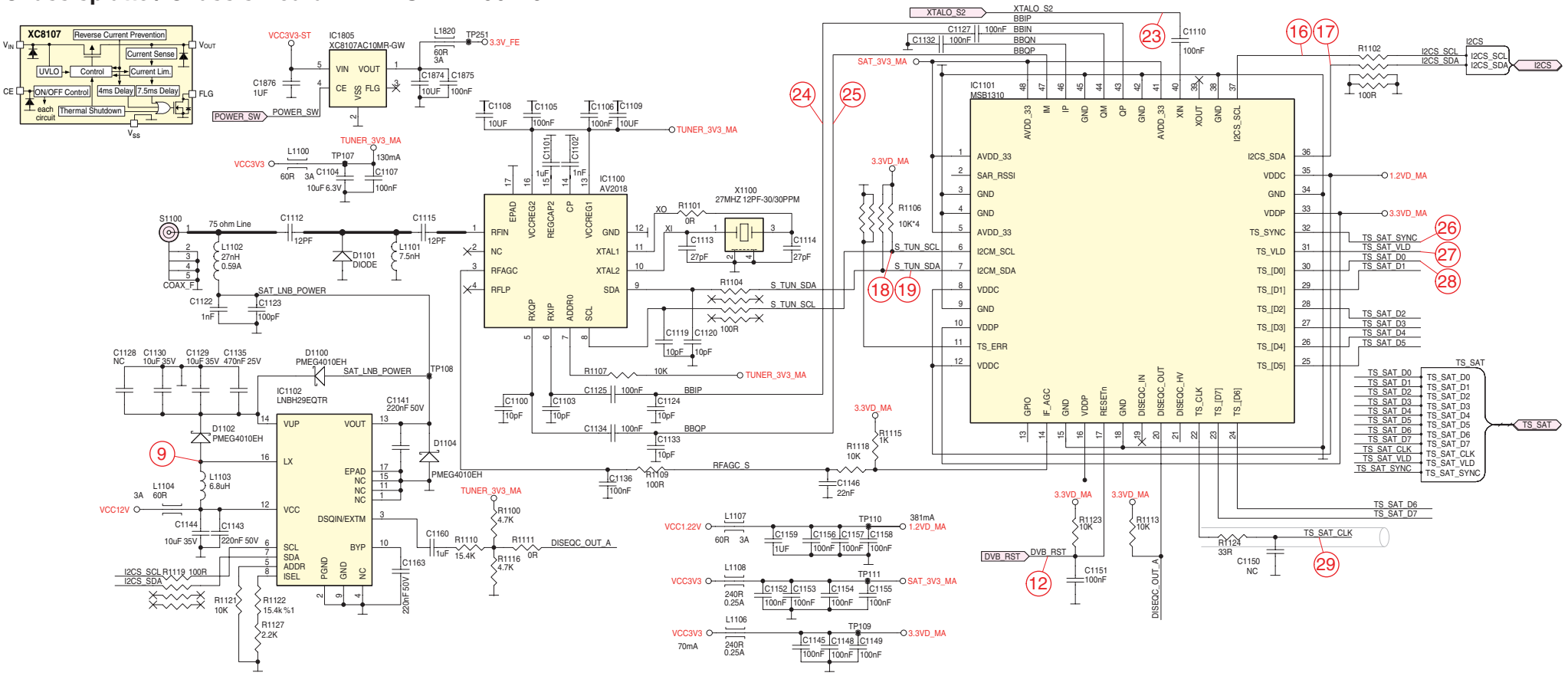

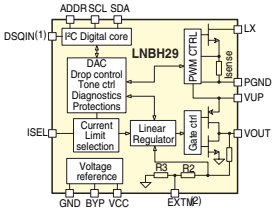

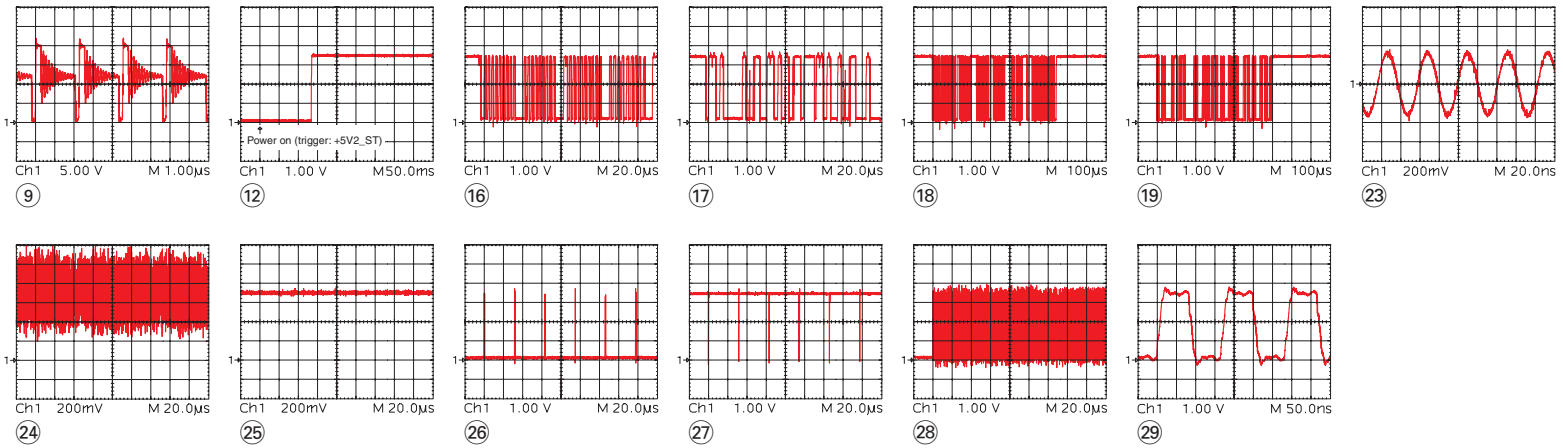

Chassisplatte / Chassis Board – Multi-Tuner VKT190R-2

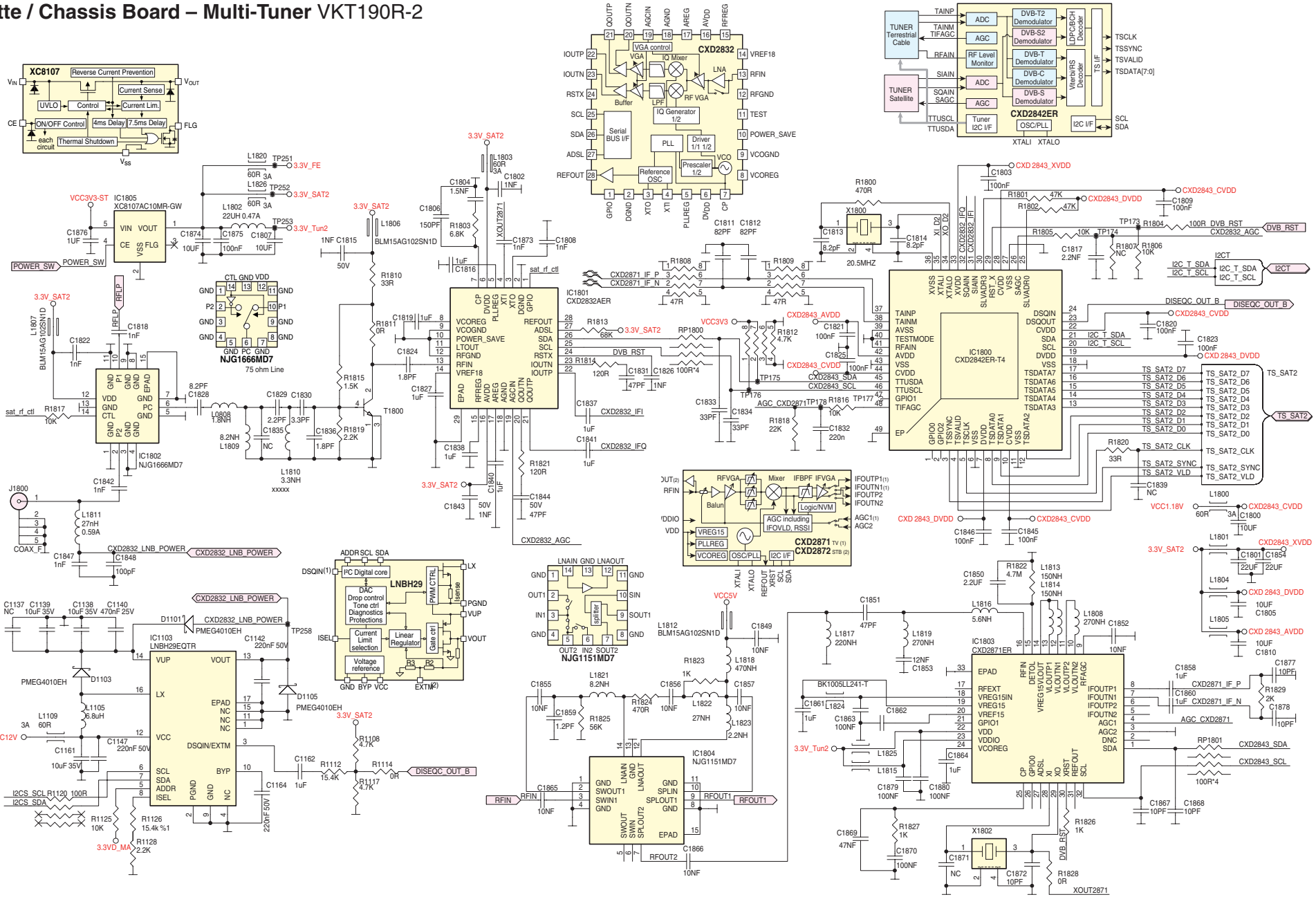

Chassisplatte / Chassis Board – PCMCIA-Interface

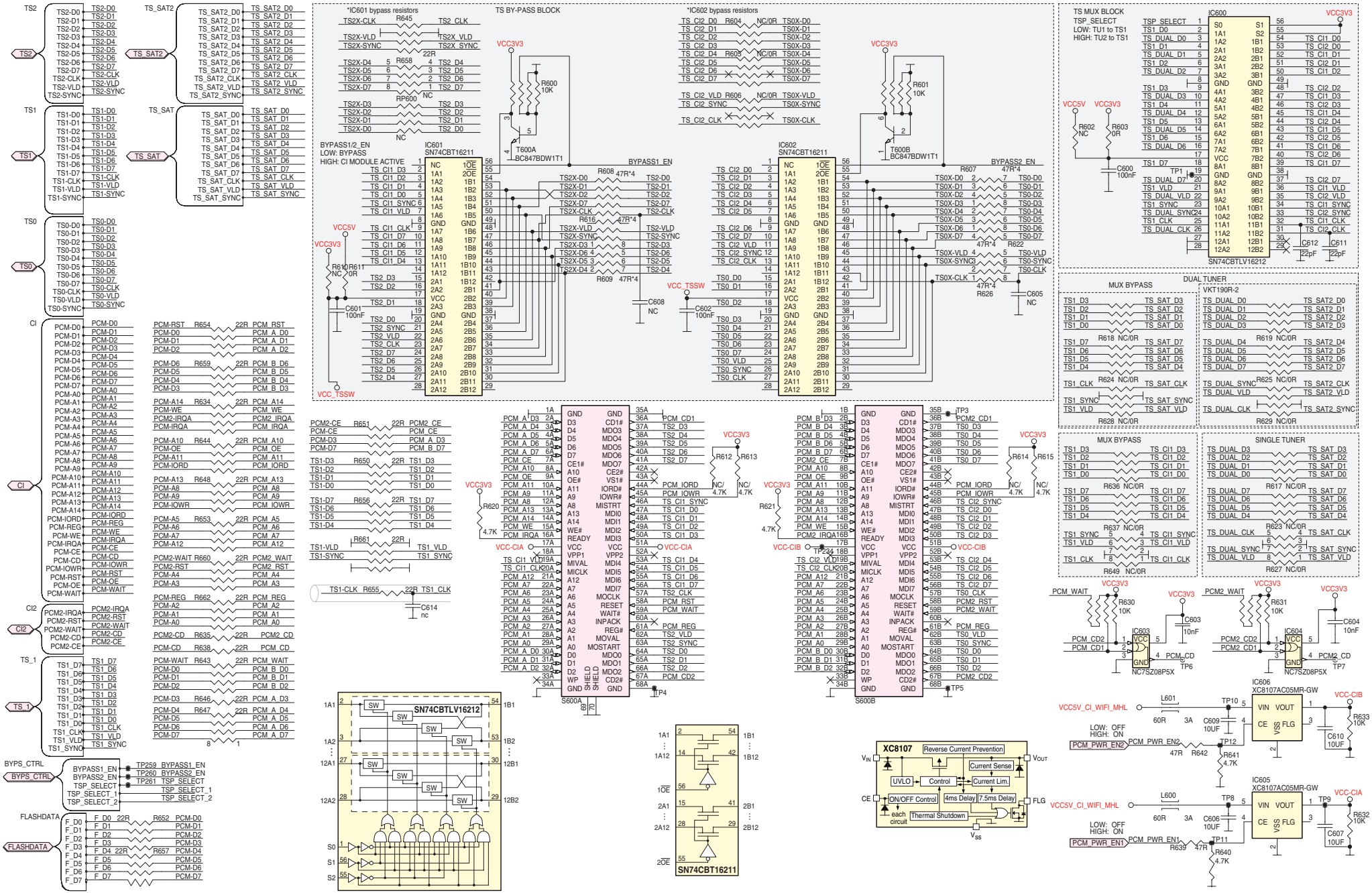

Chassisplatte / Chassis Board – Scaler-SOC / LAN

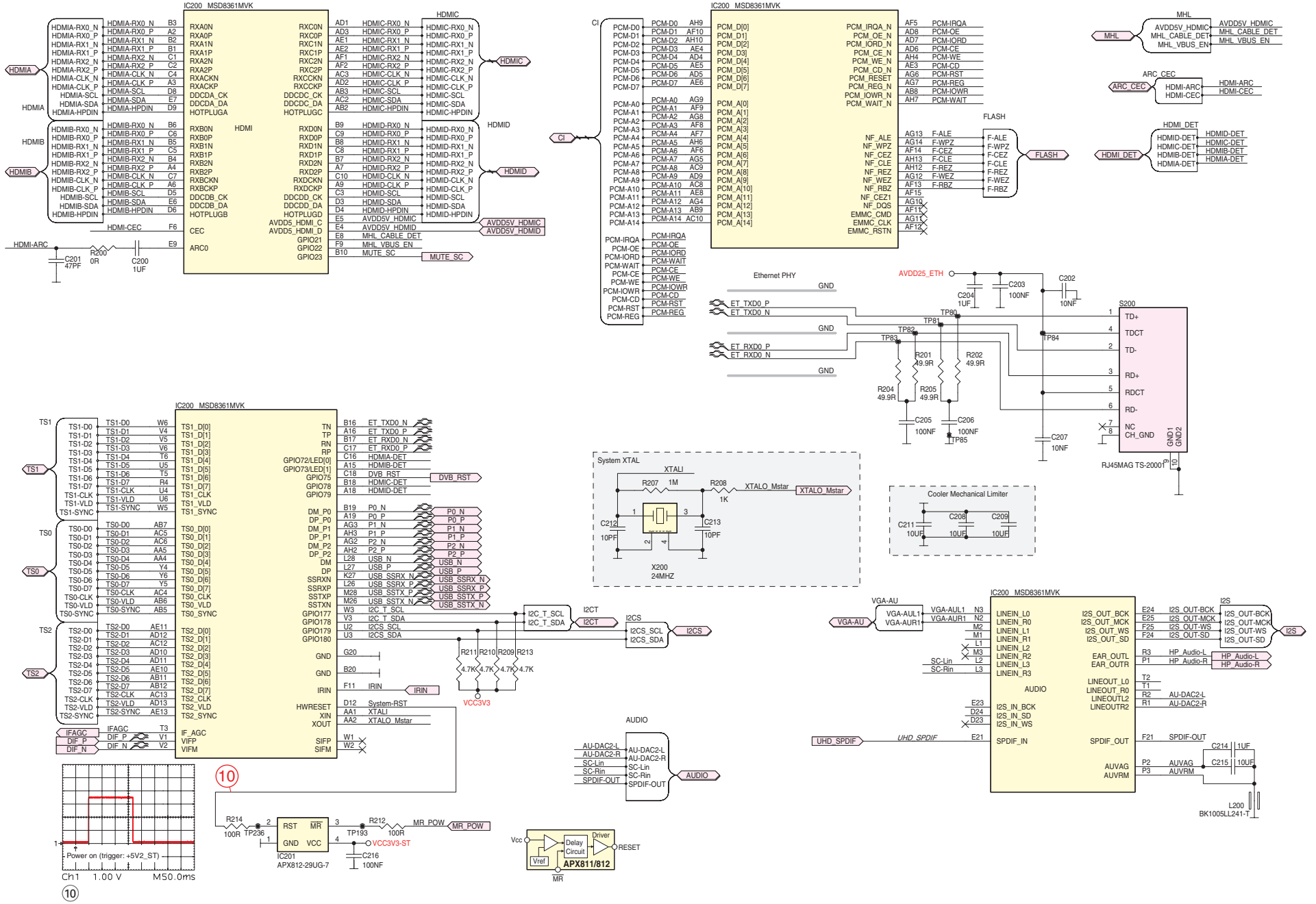

Chassisplatte / Chassis Board – Scaler-SOC

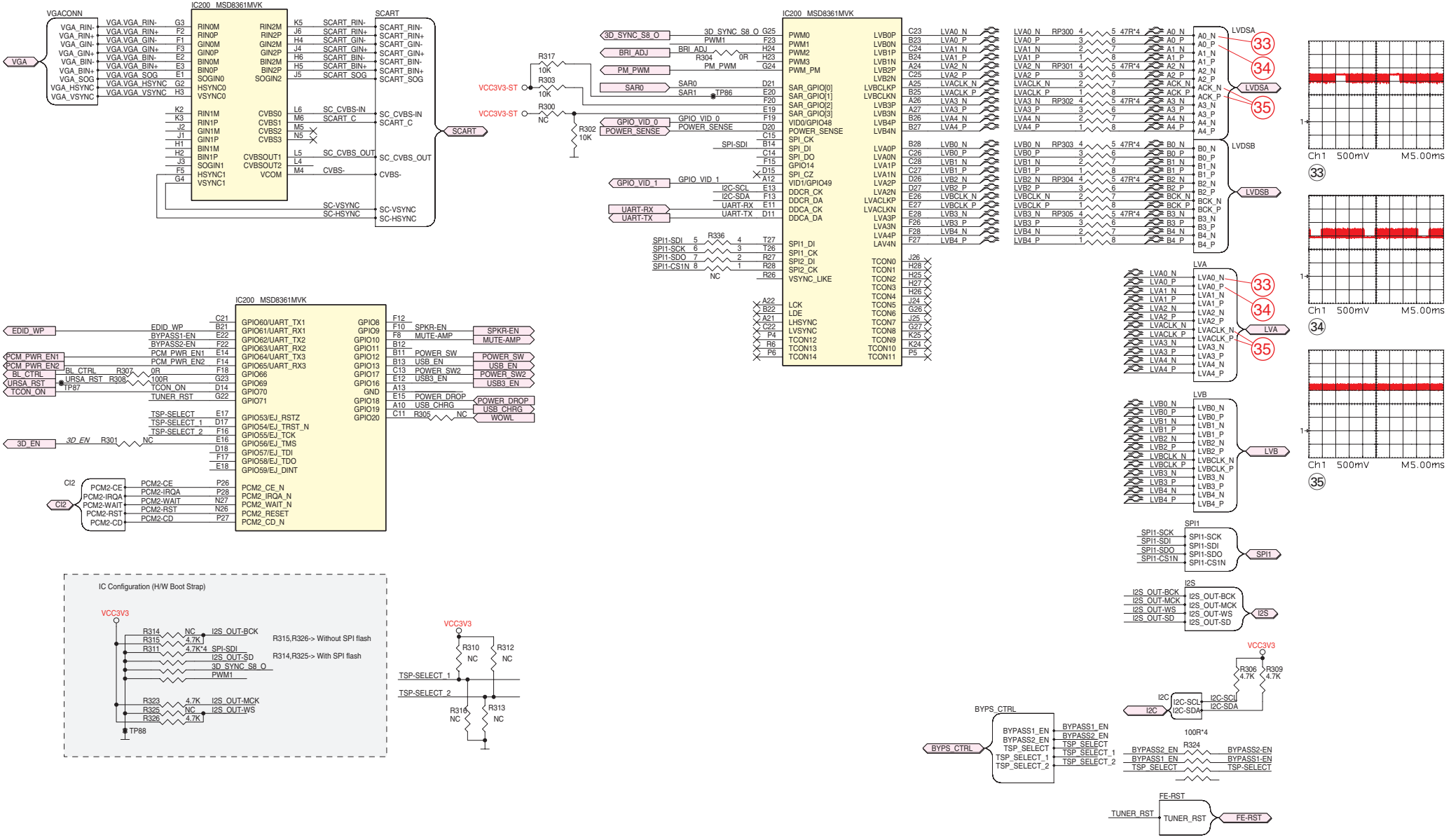

Chassisplatte / Chassis Board – Scaler-SOC

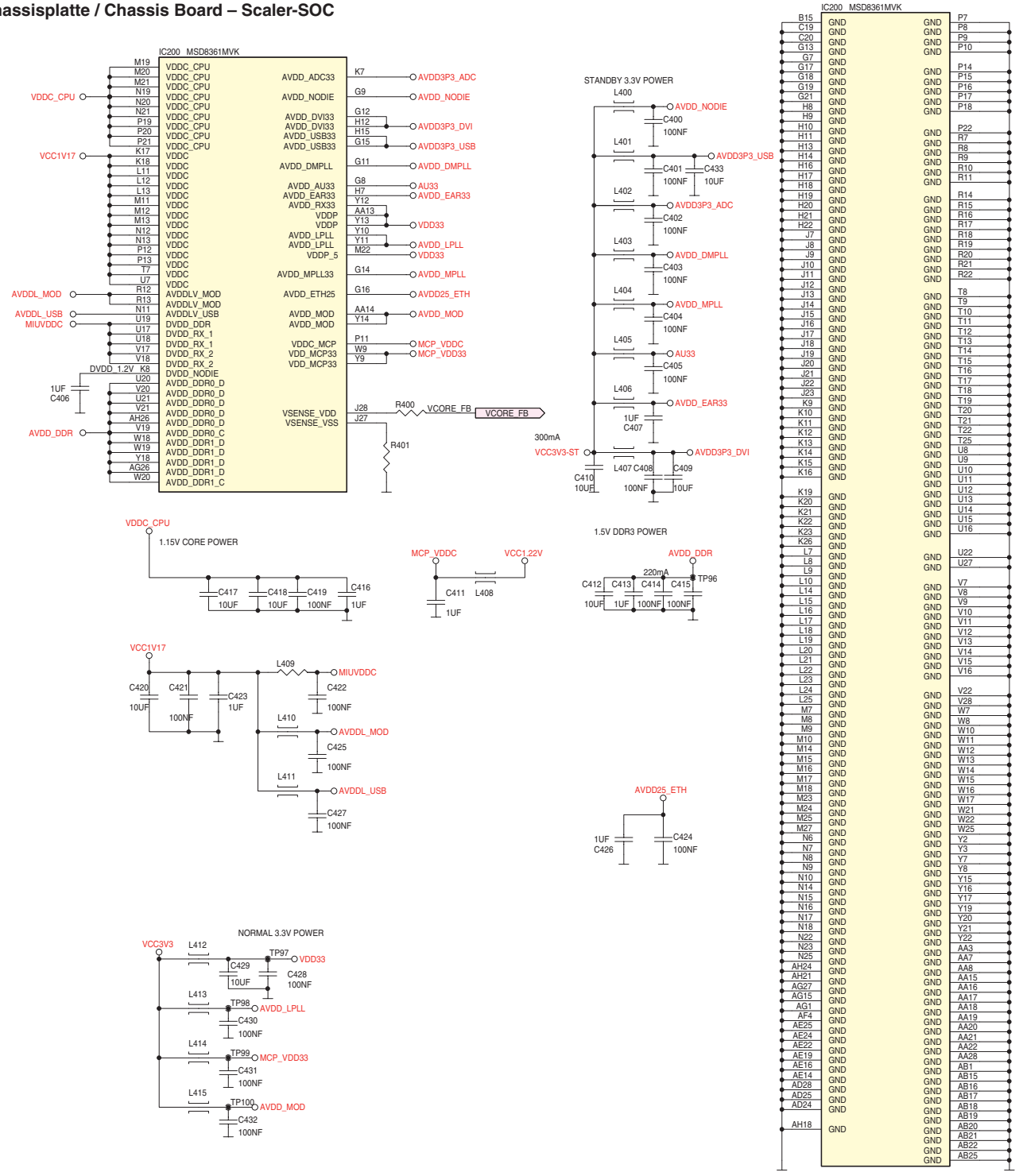

Chassisplatte / Chassis Board – FLASH

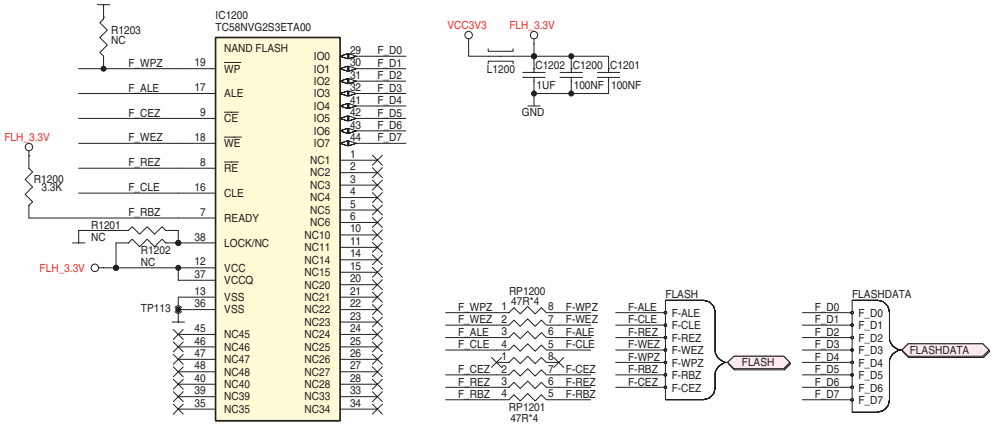

Chassisplatte / Chassis Board – RAM

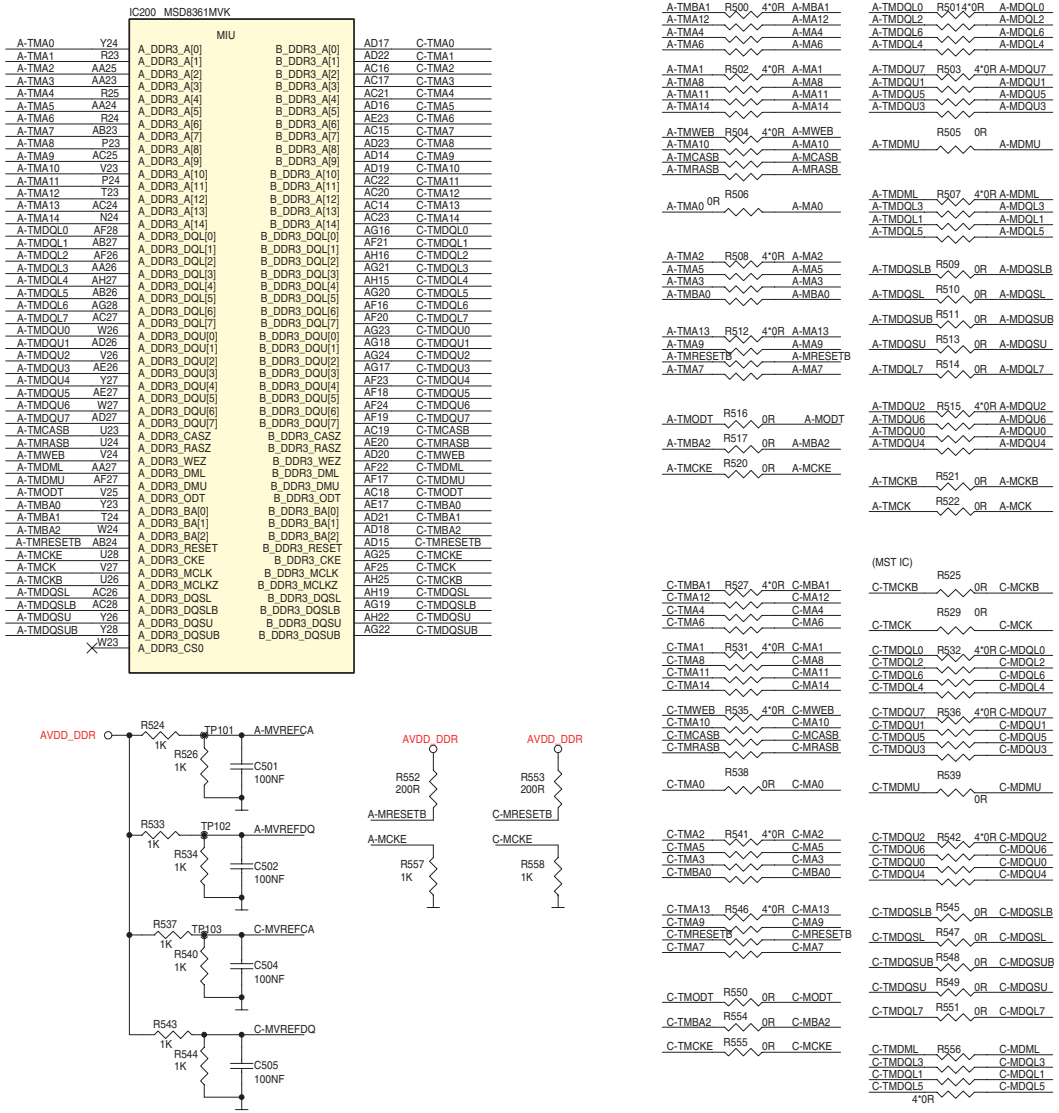

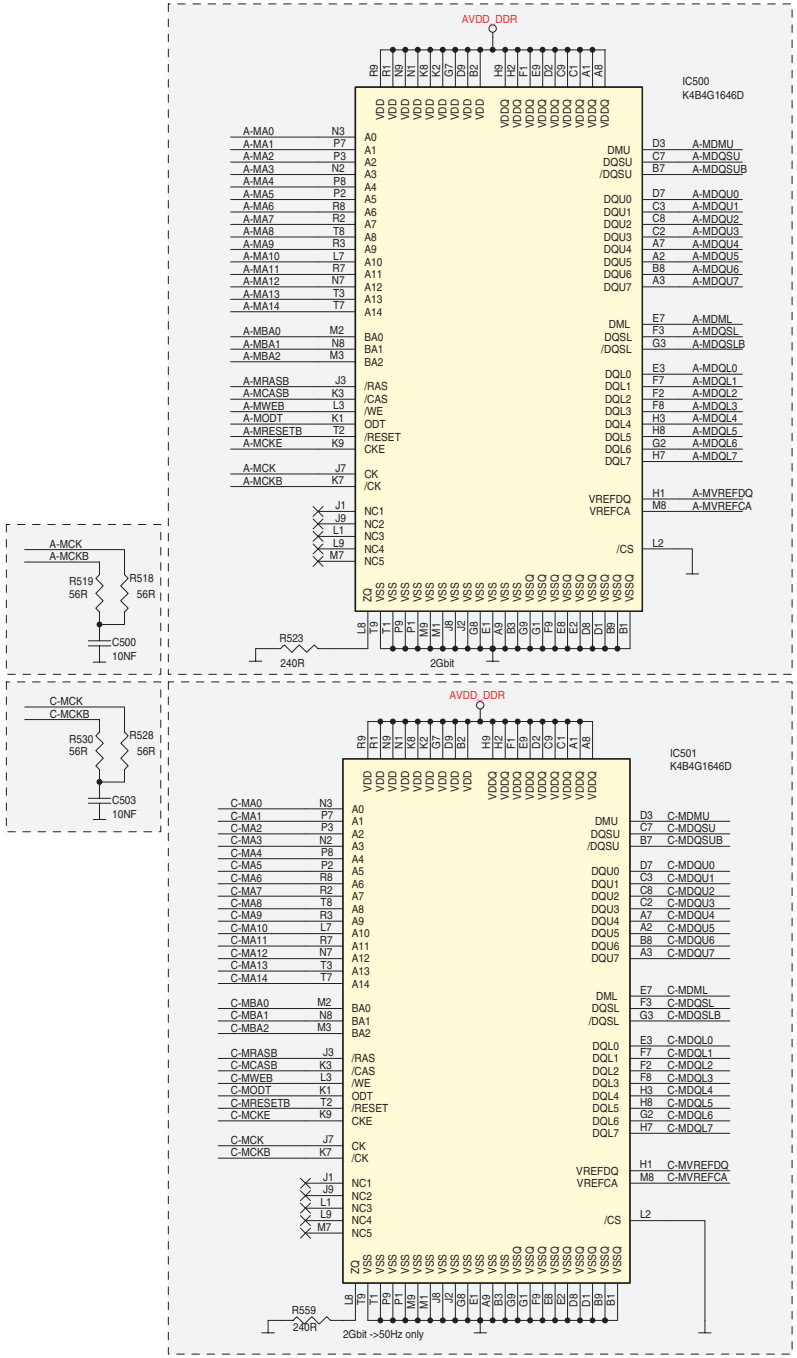

Chassisplatte / Chassis Board – FRC

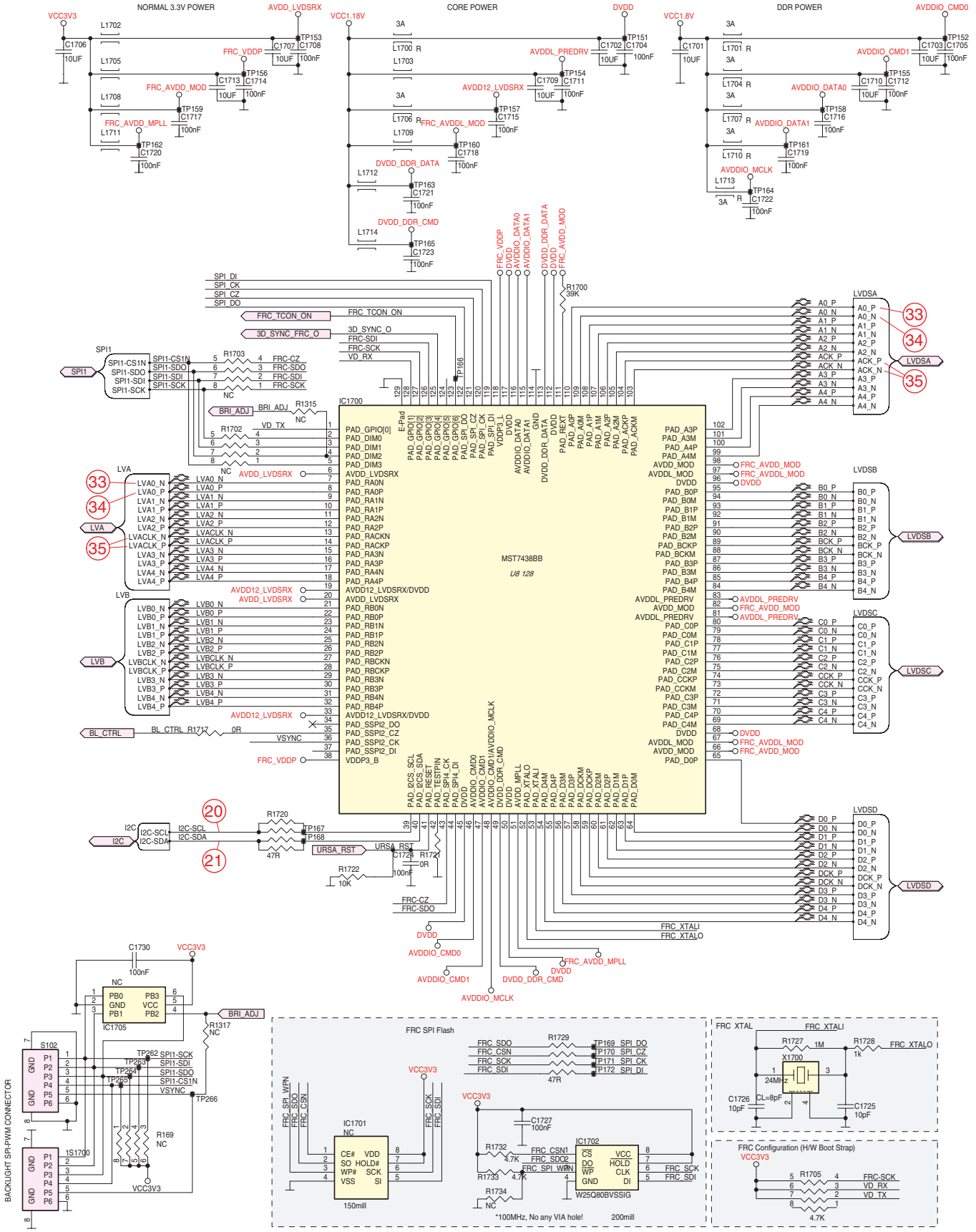

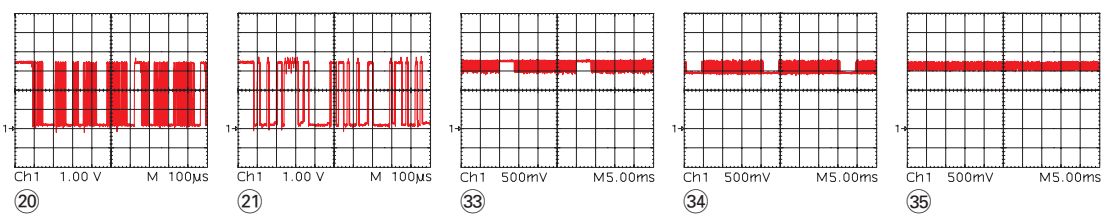

Chassisplatte / Chassis Board – LVDS

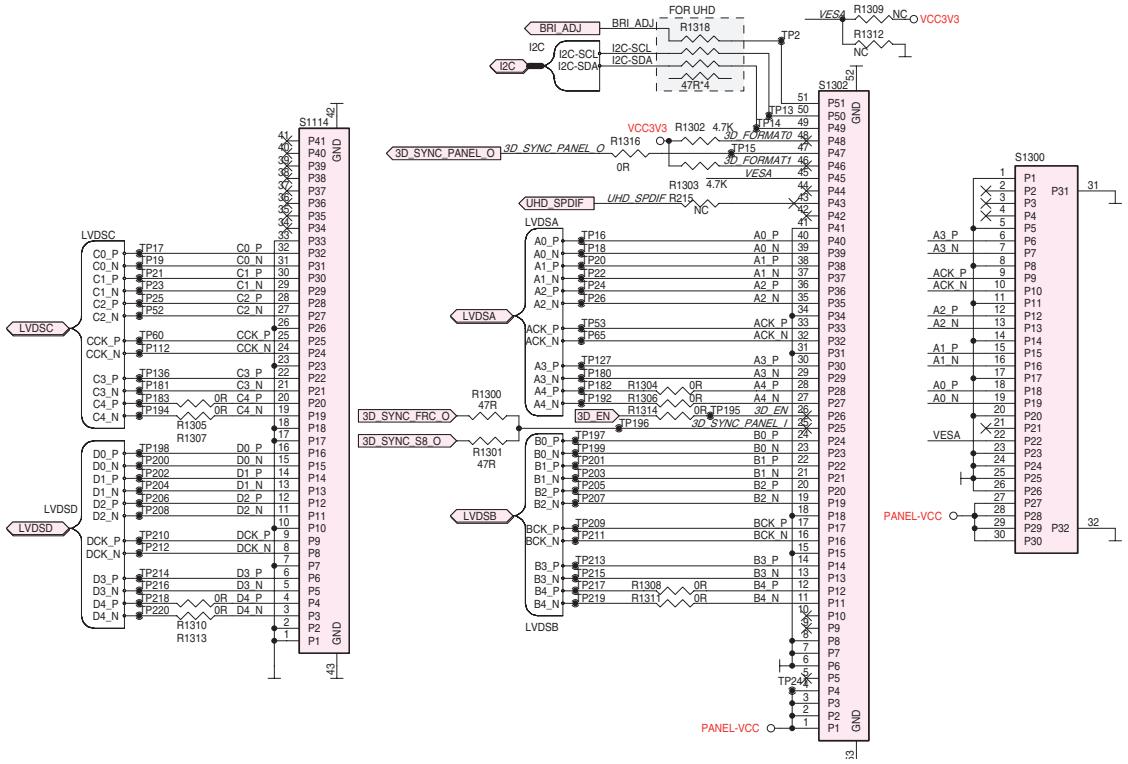

Chassisplatte / Chassis Board – Keyboard

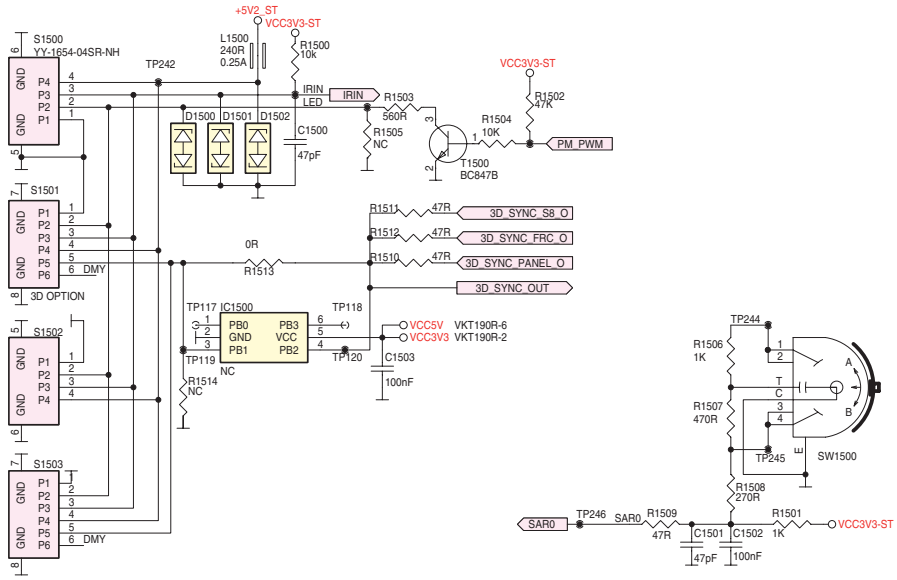

Chassisplatte – Verstärker / Chassis Board – Amplifier

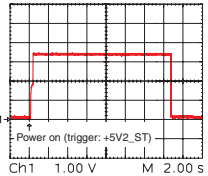

(13)

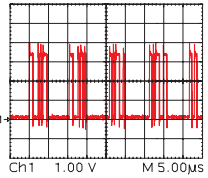

(39)

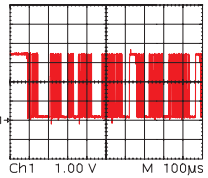

(20)

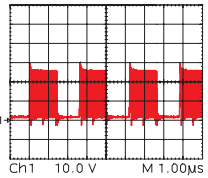

(40)

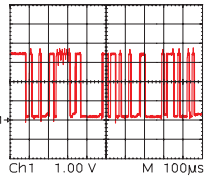

(21)

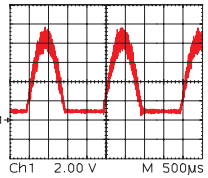

(41)

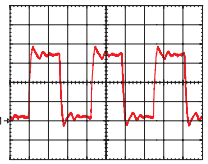

(36)

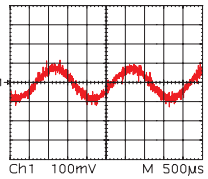

(42)

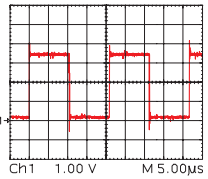

(37)

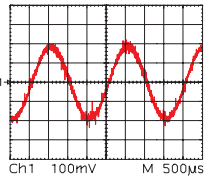

(43)

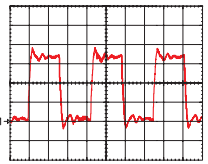

(38)

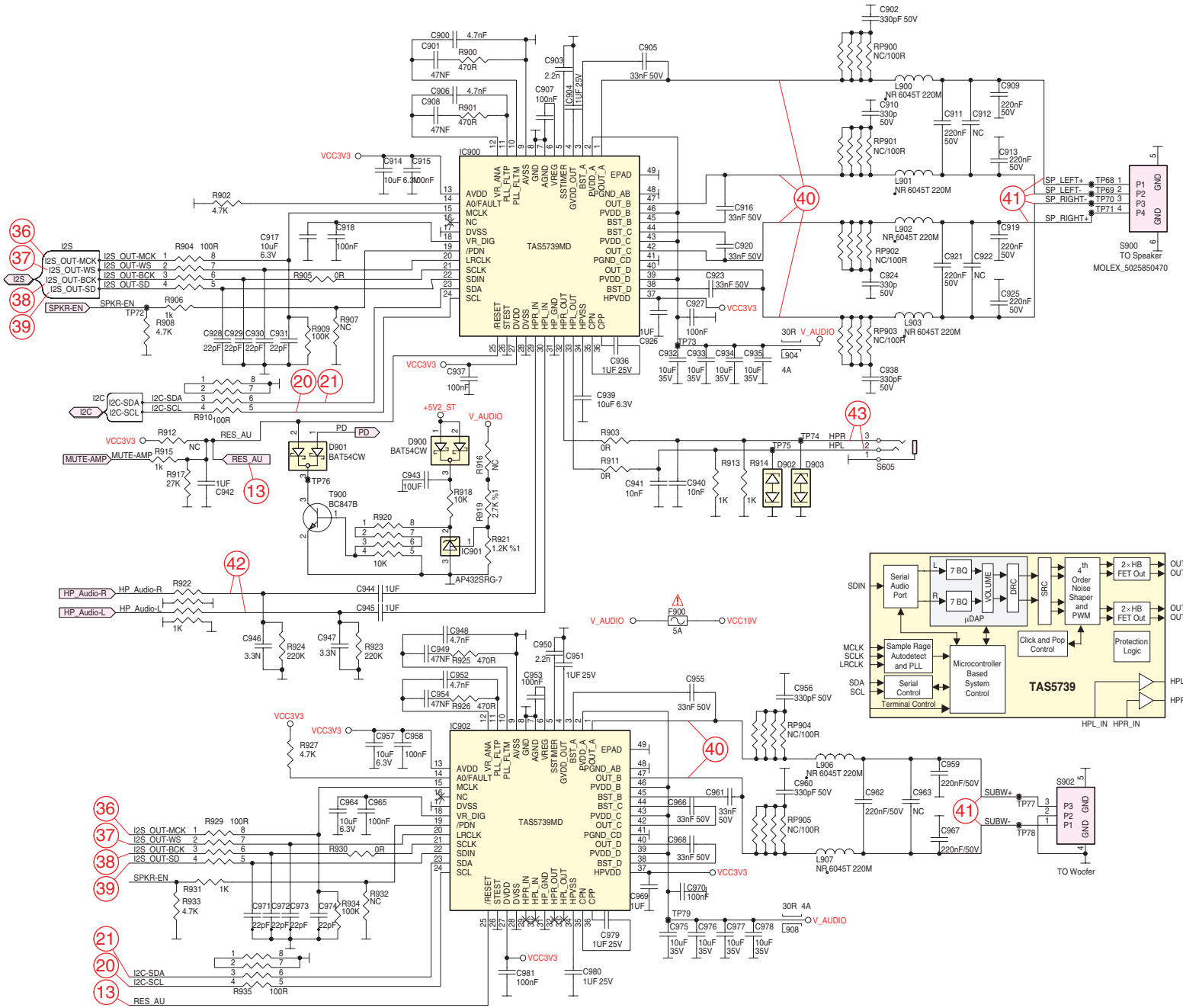

UHD-Modul / Board ZJA192R-2

T: Bestückungsseite / Component Side
B: Lötseite / Solder Side

POS.		X	Y
C100	T	69	21
C101	T	91	91
C102	T	91	88
C103	T	93	16
C104	T	97	6
C105	T	33	38
C200	T	59	110
C201	T	85	105
C202	T	69	110
C204	T	89	102
C300	T	64	28
C301	T	63	28
C302	T	62	26
C303	T	61	26
C304	T	60	28
C305	T	59	28
C306	T	58	26
C307	T	57	26
C308	T	56	28
C309	T	55	28
C310	T	54	26
C311	T	53	26
C312	T	52	28
C313	T	51	28
C314	T	50	26
C315	T	49	26
C316	T	45	23
C317	T	44	23
C318	T	43	21
C319	T	42	21
C320	T	41	23
C321	T	40	23
C322	T	39	21
C323	T	38	21
C324	T	37	23
C325	T	36	23
C326	T	35	21
C327	T	34	21
C328	T	33	23
C329	T	32	23
C330	T	31	22
C331	T	30	22
C400	T	144	46
C401	T	144	77
C402	B	136	65
C403	T	144	63
C404	T	146	77
C405	B	138	65
C406	B	133	75
C407	B	144	58
C408	B	142	57
C409	B	134	64
C410	T	129	63
C411	T	129	61
C412	B	146	58
C413	T	129	64
C414	T	133	62
C415	T	146	60
C416	T	146	63
C417	T	146	46
C418	T	97	38
C419	B	79	32
C420	B	79	34
C421	T	90	24
C422	T	87	38
C423	B	83	32
C424	B	89	26
C425	T	102	38
C426	B	89	34
C427	T	81	38
C428	T	94	26
C429	T	94	24
C430	B	89	32
C431	B	89	33
C432	B	89	31
C433	B	81	36
C434	B	85	32
C435	B	79	28
C436	T	153	58
C437	T	136	37
C438	T	93	37
C439	T	117	34
C440	B	133	58
C441	B	135	48
C442	B	139	49
C443	B	136	75
C444	B	137	75
C445	B	141	74
C446	B	137	70
C447	B	136	58
C448	B	138	58
C449	B	139	75
C450	B	138	75
C451	B	138	72
C452	B	133	50
C453	B	140	52
C454	B	137	58
C455	B	140	58
C456	B	138	56
C457	B	136	53
C458	B	90	31
C459	B	104	29
C460	B	96	34
C461	B	96	29
C462	B	96	36
C463	B	99	33
C464	B	96	32
C465	B	105	32
C466	T	93	41
C467	T	94	41
C468	B	105	31
C469	T	108	26
C470	T	77	26
C471	T	77	24
C472	T	108	25
C473	B	105	33
C474	B	101	32
C475	B	105	34
C476	T	93	32
C477	T	93	31
C478	T	138	62
C479	T	136	62
C480	T	76	31
C481	T	77	29
C482	T	141	47
C483	T	139	47
C484	T	135	77
C485	T	107	34
C486	T	72	25
C487	T	72	22
C488	B	76	17
C489	T	154	49
C490	T	72	26
C491	T	140	41
C492	B	84	15
C493	T	154	51
C494	B	78	18
C495	T	154	55
C496	T	72	24
C497	T	154	52
C498	T	145	41
C499	T	146	41
C500	B	83	15
C501	T	74	17
C502	T	72	20
C503	T	144	41
C504	T	72	29
C505	T	141	41
C506	T	72	28
C507	T	142	41
C508	T	72	32
C509	T	152	46
C510	T	72	30
C511	T	153	44
C512	B	86	15
C513	T	154	54
C514	B	77	18
C515	T	154	48
C516	T	72	27
C517	T	150	41
C518	T	72	33
C519	T	147	41
C520	T	149	41
C521	T	139	41
C600	T	138	15
C601	T	128	12
C602	T	125	11
C603	T	120	20
C604	T	120	23
C605	T	142	6
C606	T	141	7
C607	T	125	34
C608	T	124	37
C609	T	147	96
C610	T	123	40
C611	T	121	40
C612	T	146	99
C613	T	142	103
C614	T	138	103
C615	T	140	103
C616	T	118	36
C617	T	119	30
C618	T	116	37
C619	T	117	39
C620	T	117	41
C621	T	133	95
C622	T	133	98
C623	T	40	47
C624	T	41	44
C625	T	35	55
C626	T	35	54
C627	T	37	51
C628	T	31	50
C629	T	26	49
C630	T	26	44
C631	T	144	37
C632	T	140	36
C633	T	130	30
C634	T	130	32
C635	T	130	34
C636	T	142	23
C637	T	140	23
C638	T	115	21
C639	T	111	13
C640	T	18	53
C641	T	26	68
C642	T	26	76
C643	T	30	76
C644	T	33	76
C645	T	137	25
C646	T	21	56
C647	T	65	75
C648	T	63	75
C649	T	67	75
C650	T	68	69
C651	T	67	69
C652	B	101	78
C653	T	70	69
C654	B	95	79
C655	T	69	75
C656	B	97	78
C657	B	95	77
C658	B	93	78
C659	B	92	78
C660	T	50	70
C661	B	101	83
C662	B	103	83
C663	T	47	65
C664	B	92	66
C665	B	93	66
C666	T	53	77
C667	T	41	67
C668	B	95	68
C669	B	94	70
C670	T	60	74
C671	T	47	66
C672	B	95	75
C673	T	47	69
C674	T	47	72
C675	T	57	75
C676	B	102	73
C677	B	94	73
C678	B	93	75
C679	B	91	78
C680	T	58	66
C681	B	102	71
C682	T	133	45
C683	B	102	68
C684	B	102	69
C685	T	48	62
C686	B	92	67
C687	B	91	67
C688	T	50	62
C689	T	134	44
C690	T	46	61
C691	T	46	59
C692	T	53	66
C693	T	55	66
C694	T	126	44
C695	B	102	67
C696	B	100	66
C697	B	99	66
C698	B	92	70
C699	B	91	70
C700	B	90	72
C701	T	56	61
C702	T	52	60
C703	T	128	44
C704	T	52	58
C705	T	52	56
C706	B	93	72
C707	T	119	120
C708	T	115	120
C709	T	117	118
C710	T	111	107
C711	T	113	123
C712	T	115	118
C713	T	118	116
C714	T	114	107
C715	T	98	111
C716	T	110	122
C717	B	108	119
C718	T	103	122
C719	T	95	124
C720	T	100	104
C721	T	115	109
C722	T	100	111
C723	T	100	117
C724	T	115	114
C725	T	93	116
C726	T	100	110
C727	T	99	108
C728	T	102	122
C729	T	139	119
C730	B	107	121
C731	T	133	106
C732	T	120	27
C733	T	100	122
C734	T	135	101
C735	T	100	113
C736	T	115	112
C737	T	140	123
C738	T	137	123
C739	T	120	17
C740	T	128	6
C741	T	135	123
C742	T	139	116
C743	T	139	121
C744	T	135	106
C745	T	13	54
C746	T	18	56
C747	T	39	76
C748	T	36	76
C749	T	24	57
C750	T	25	63
C751	T	125	106
C752	T	134	122
C753	B	131	119
C754	T	127	122
C755	T	144	119
C756	T	119	112
C757	T	123	110
C758	T	123	116
C759	T	139	107
C760	T	139	113
C761	T	147	121
C762	T	123	109
C763	T	122	107
C764	T	126	122
C765	B	102	76
C766	B	130	121
C767	B	99	72
C768	B	99	74
C769	T	123	111
C770	T	139	111
C771	T	125	122
C772	T	102	124
C773	T	33	101
C774	T	31	101
C775	T	37	99
C776	T	118	91
C777	T	120	53
C778	T	78	71
C779	T	78	92
D200	T	71	126
D201	T	75	126
D202	T	78	126
D203	T	48	126
D204	T	46	126
D205	T	50	126
D206	T	53	126
D207	T	73	125
D210	T	85	125
D212	T	82	125
D600	T	133	16
IC100	T	97	71
IC101	T	97	13
IC102	T	69	23
IC103	T	27	36
IC200	T	61	104
IC201	T	72	104
IC202	T	88	105
IC203	T	93	101
IC400	T	140	70
IC401	T	140	53
IC402	T	84	30
IC403	T	100	30
IC600	T	135	9
IC601	T	121	35
IC602	T	140	97
IC603	T	33	46
IC604	T	141	29
IC605	T	19	62
IC606	T	38	102
IC700	T	107	114
IC701	T	91	121
IC702	T	131	114
IC703	T	148	114
IC704	T	100	127
L300	T	116	9
L301	T	116	11
L400	T	134	37
L401	T	117	32
L402	B	88	17
L403	T	132	41
L600	T	128	23
L601	T	147	36
L602	T	123	10
L603	T	125	32
L604	T	38	43
L605	T	146	103
L606	T	41	50
L607	T	13	51
L608	T	147	94
L609	T	135	32
L610	T	107	13
L611	T	103	18
L612	T	104	14
L613	T	20	71
L614	T	53	73
L615	T	41	69
L616	T	44	69
L617	T	55	74
L618	T	53	52
L619	T	54	61
L620	T	129	39
L621	T	46	56
L622	T	127	39
L623	T	55	55
L629	T	103	16
L700	T	118	121
L703	T	96	110
L704	T	102	104
L709	B	107	122
L712	T	99	122
L713	T	141	123
L716	T	124	106
L717	T	119	110
L722	B	131	122
L725	T	123	122
R100	T	28	19
R101	T	67	23
R102	T	28	20
R103	T	25	18
R104	T	24	20
R105	T	26	19
R106	T	26	20
R107	T	28	17
R108	T	92	89
R109	T	91	90
R110	T	92	90
R111	T	99	6
R112	T	84	50
R113	T	93	13
R114	T	98	6
R115	T	114	84
R116	T	114	83
R117	T	96	6
R118	T	33	36
R119	T	33	35
R120	T	21	18
R121	T	81	50
R122	T	83	49
R123	T	87	102
R124	T	85	102
R125	T	90	99
R126	T	90	101
R127	T	23	18
R200	T	64	124
R201	T	65	123
R202	T	61	117
R203	T	61	115
R204	T	21	115
R205	T	111	122
R206	T	64	116
R207	T	63	110
R208	T	74	111
R209	T	72	111
R210	T	71	111
R211	T	62	110
R212	T	61	110
R213	T	111	124
R214	T	66	114
R218	T	82	109
R219	T	80	109
R220	T	91	105
R221	T	80	107
R224	T	82	104
R226	T	79	104
R230	T	77	109
R231	T	75	109
R232	T	82	102
R233	T	97	105
R236	T	75	107
R239	T	67	123
R240	T	63	116
R242	T	66	124
R243	T	64	114
R300	T	13	98
R301	T	78	15
R304	T	73	15
R306	T	74	15
R310	T	70	18
R311	T	69	18
R313	T	76	15
R314	T	67	34
R315	T	67	35
R316	T	13	96
R317	T	13	95
R318	T	13	77
R319	T	12	77
R400	T	93	35
R401	T	134	62
R402	T	93	34
R403	T	135	62
R404	T	93	33
R405	T	137	62
R406	T	76	34
R407	T	76	29
R408	T	135	46
R409	T	141	45
R410	T	77	31
R411	T	136	46
R412	T	138	77
R413	T	138	78
R414	T	107	32
R415	T	109	32
R416	T	142	77
R417	T	143	61
R418	T	91	27
R419	T	109	28
R420	T	74	23
R421	B	87	19
R422	T	106	41
R423	B	86	17
R424	B	85	19
R425	B	90	41
R426	B	85	17
R427	B	129	59
R428	T	148	43
R429	B	84	19
R430	T	129	76
R431	T	150	56
R432	B	83	17
R433	T	152	55
R434	B	82	17
R435	T	150	54
R436	T	101	41
R437	T	86	41
R438	T	74	25
R439	T	152	54
R440	T	100	41
R441	T	85	41
R442	T	74	30
R443	T	129	55
R444	T	150	53
R445	T	129	54
R446	T	152	53
R447	T	74	32
R448	T	129	71
R449	T	152	51
R450	T	109	29
R451	T	74	33
R452	T	129	69
R453	T	147	43
R454	T	109	41
R455	T	141	77
R456	T	141	43
R457	T	108	41
R458	T	129	79
R459	T	140	43
R460	T	129	77
R461	T	138	43
R462	B	80	17
R463	B	81	19
R464	B	79	17
R465	B	79	19
R466	T	152	50
R467	B	77	20
R468	T	150	51
R469	B	101	41
R470	B	85	41
R471	B	78	20
R472	T	152	49
R473	B	100	41
R474	B	84	41
R475	T	74	20
R476	T	150	50
R477	B	76	20
R478	B	99	41
R479	T	84	41
R480	B	129	71
R481	B	129	55
R482	T	150	47
R483	T	74	22
R484	B	129	69
R485	B	129	54
R486	T	150	48
R487	B	82	19
R488	T	150	45
R489	T	74	21
R490	T	150	46
R491	B	129	68
R492	T	129	52
R493	T	149	43
R494	T	74	26
R495	T	150	52
R496	T	74	27
R497	T	150	43
R498	T	74	28
R499	T	74	29
R500	T	145	43
R501	T	144	43
R502	T	143	43
R503	T	142	43
R504	B	92	26
R505	B	143	61
R506	T	81	21
R507	T	147	47
R508	T	91	28
R509	T	142	60
R510	B	91	29
R511	T	93	30
R512	T	93	29
R513	T	141	60
R514	T	140	62
R515	T	141	62
R600	T	130	6
R601	T	131	6
R602	T	132	6
R603	T	142	7
R604	T	22	56
R605	T	126	7
R606	T	124	38
R607	T	124	36
R608	T	134	101
R609	T	134	103
R610	T	122	30
R611	T	120	30
R612	T	118	37
R613	T	34	104
R614	T	32	104
R615	T	133	100
R616	T	25	47
R617	T	25	59
R619	T	25	64
R620	T	31	52
R621	T	29	50
R622	T	30	50
R623	T	137	24
R624	T	135	24
R628	T	139	23
R629	T	115	22
R630	T	120	13
R631	T	140	130
R632	T	142	130
R633	T	25	65
R634	T	27	62
R635	T	140	128
R636	T	144	125
R637	T	25	62
R638	T	25	60
R639	T	27	60
R640	T	25	57
R641	T	26	67
R642	T	26	57
R700	T	115	111
R701	T	109	122
R702	T	116	120
R703	T	117	123
R704	T	115	123
R705	T	88	125
R706	T	97	122
R707	T	97	120
R708	T	108	122
R709	T	95	116
R710	T	94	116
R711	T	97	118
R712	T	100	118
R713	T	115	116
R714	T	100	119
R715	T	100	115
R716	T	115	115
R717	T	109	106
R718	T	108	125
R719	T	138	123
R720	T	133	129
R721	T	135	129
R722	T	150	121
R723	T	149	107
R724	T	148	107
R725	T	107	125
R726	T	147	124
R727	T	147	122
R728	T	120	117
R729	T	100	124
R730	T	123	117
R731	T	139	115
R732	T	123	119
R733	T	123	115
R734	T	139	114
R735	T	106	122
R736	T	105	122
R737	T	105	125
R738	T	104	125
R739	T	139	109
R740	T	133	122
R741	T	132	122
R742	T	131	106
R743	T	131	125
R744	T	130	125
R745	T	130	122
R746	T	129	122
R747	T	129	125
R748	T	128	125
R749	T	56	109
R750	T	56	108
R751	T	55	108
R752	T	57	105
R753	T	54	108
R754	T	53	108
R755	T	68	107
R756	T	68	106
R757	T	67	106
R758	T	68	103
R759	T	66	106
R760	T	65	106
RP100	T	46	21
RP101	T	92	15
RP102	T	52	17
RP103	T	45	16
RP104	T	21	21
RP105	T	68	28
RP300	T	48	16
RP301	T	49	19
RP302	T	72	17
RP303	T	80	14
RP400	T	151	71
RP401	B	103	19
RP402	T	147	80
RP403	T	111	23
RP404	T	104	41
RP405	T	89	41
RP406	T	129	74
RP407	T	129	59
RP408	T	144	80
RP409	T	111	26
RP410	T	97	41
RP411	T	82	41
RP412	T	129	66
RP413	T	129	50
RP414	B	107	21
RP415	B	103	41
RP416	B	88	41
RP417	B	149	77
RP418	B	129	73
RP419	B	129	57
RP420	B	110	23
RP421	B	147	80
RP422	B	107	25
RP423	B	97	41
RP424	B	82	41
RP425	B	145	77
RP426	B	129	66
RP427	B	129	52
RP428	B	107	28
RP429	B	142	77
RP430	B	91	20
RP431	B	97	19
RP432	B	150	61
RP433	T	151	66
RP434	B	94	22
RP435	T	92	21
RP436	T	149	62
RP437	B	148	64
RP438	B	91	24
RP439	B	146	61
RP440	B	94	27
RP441	B	143	64
RP700	T	91	125
RP701	T	144	115
RP702	T	97	114
RP703	T	123	113
S200	T	75	118
S201	T	50	118
S203	T	27	120
S300	T	72	9
S301	T	6	86
S302	T	29	9
S600	T	147	15
T200	T	82	107
T201	T	77	107
T202	T	65	126
T203	T	62	113
T600	T	115	18
T601	T	143	128
T602	T	120	10
T603	T	109	18
T700	T	55	105
T701	T	66	103
TP1	B	68	23
TP2	B	66	24
TP3	B	94	10
TP4	B	96	9
TP5	B	99	7
TP6	B	97	16
TP7	B	99	14
TP8	B	66	125
TP9	B	62	124
TP10	B	41	117
TP11	B	44	124
TP12	B	132	132
TP13	B	79	102
TP14	B	59	110
TP15	B	20	111
TP16	B	89	105
TP17	B	92	104
TP18	B	84	101
TP19	B	23	113
TP20	B	139	106
TP21	B	97	105
TP22	B	92	85
TP23	B	13	102
TP24	B	12	97
TP25	B	77	9
TP26	B	64	15
TP27	B	56	14
TP28	B	9	96
TP29	B	11	93
TP30	B	72	13
TP31	B	74	9
TP32	B	38	93
TP33	B	36	92
TP34	B	65	22
TP35	B	39	90
TP36	B	70	16
TP37	B	38	89
TP38	B	63	22
TP39	B	70	18
TP40	B	41	87
TP41	B	39	85
TP42	B	63	25
TP43	B	34	91
TP44	B	60	25
TP45	B	34	88
TP46	B	61	28
TP47	B	38	87
TP48	B	35	86
TP49	B	59	28
TP50	B	38	84
TP51	B	35	84
TP52	B	59	23
TP53	B	12	77
TP54	B	11	84
TP55	B	57	23
TP56	B	33	86
TP57	B	33	83
TP58	B	57	25
TP59	B	31	86
TP60	B	31	83
TP61	B	55	27
TP62	B	28	84
TP63	B	29	82
TP64	B	65	13
TP65	B	26	83
TP66	B	53	22
TP67	B	25	81
TP68	B	53	28
TP69	B	23	82
TP70	B	24	79
TP71	B	50	27
TP72	B	20	80
TP73	B	20	78
TP74	B	51	24
TP75	B	48	25
TP76	B	82	76
TP77	B	44	24
TP78	B	43	23
TP79	B	12	73
TP80	B	44	21
TP81	B	41	19
TP82	B	41	24
TP83	B	39	23
TP84	B	40	21
TP85	B	38	19
TP86	B	37	24
TP87	B	37	21
TP88	B	36	18
TP89	B	33	18
TP90	B	33	23
TP91	B	33	21
TP92	B	31	21
TP93	B	30	19
TP94	B	132	78
TP95	B	130	77
TP96	B	109	38
TP97	B	108	40
TP98	B	23	48
TP99	B	143	97
TP100	B	103	102
TP101	B	113	14
TP102	B	52	13
TP103	B	47	53
TP104	B	46	76
TP105	B	146	34
TP106	B	132	34
TP107	B	49	20
TP108	B	49	22
TP109	B	137	20
TP110	B	46	27
TP111	B	48	28
TP112	B	47	123
TP113	B	49	128
TP114	B	41	120
TP115	B	99	85
TP116	B	98	88
TP117	B	128	90
TP118	B	114	82
TP119	B	11	100
TP120	B	78	15
TP121	B	79	13
TP122	B	12	95
TP123	B	76	14
TP124	B	73	17
TP125	B	137	49
TP126	B	133	38
TP127	B	140	20
TP128	B	94	106
TP129	B	73	106
TP130	B	57	116
TP131	B	58	113
TP132	B	81	108
TP133	B	63	108
TP134	B	73	117
TP135	B	71	115
TP136	B	87	123
TP137	B	90	122
TP138	B	87	121
TP139	B	98	124
TP140	B	92	120
TP141	B	99	113
TP142	B	150	121
TP143	B	148	117
TP144	B	148	124
TP145	B	148	113
TP146	B	145	111
TP147	B	79	110
TP148	B	123	112
TP149	B	27	129
X100	T	88	90

UHD-Modul / Board ZJA192R-2
Ansicht von der Bestückungsseite
View of Component Side

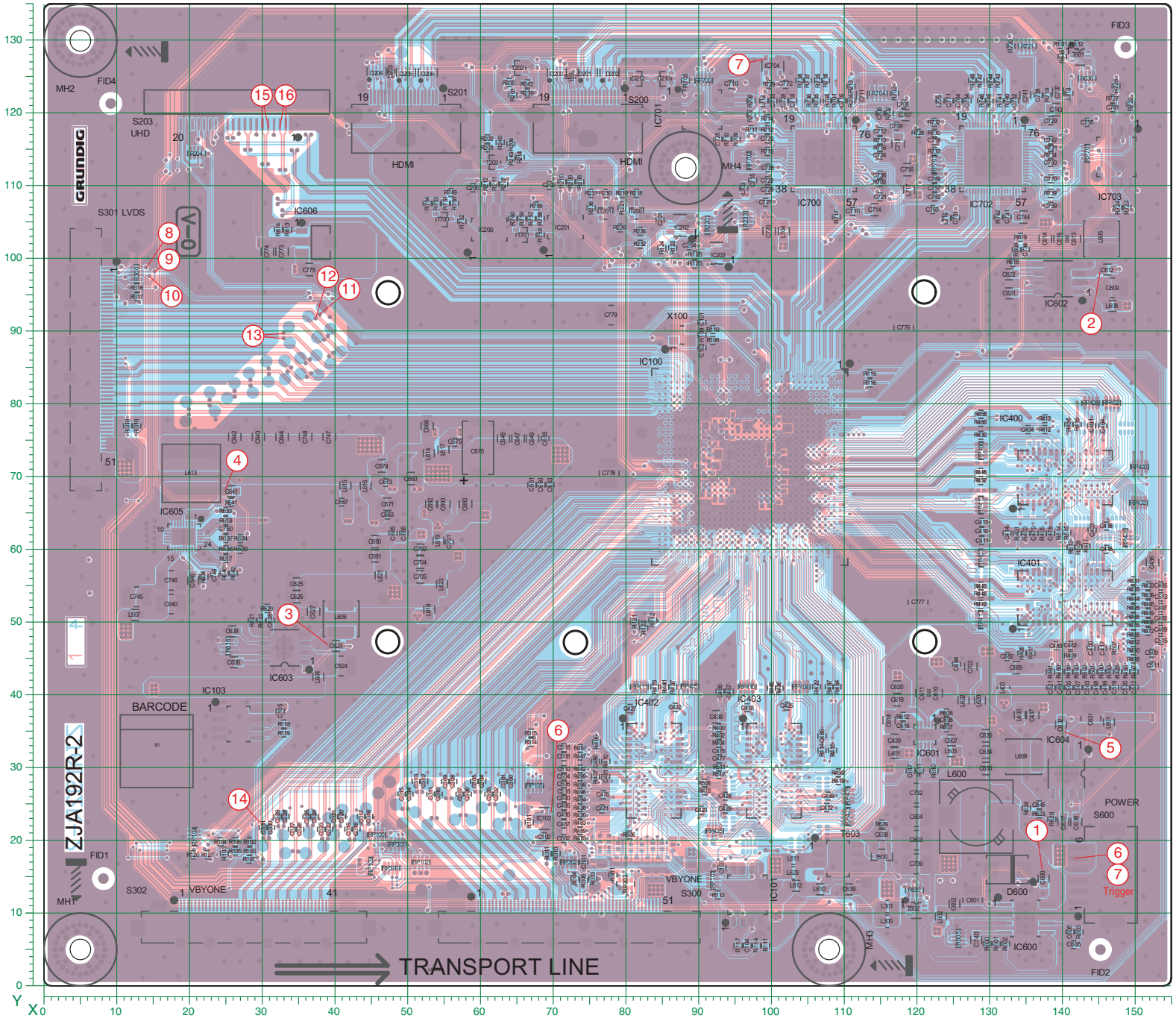

UHD-Modul / Board ZJA192R-2

Ansicht von der Lötseite / View of Solder Side

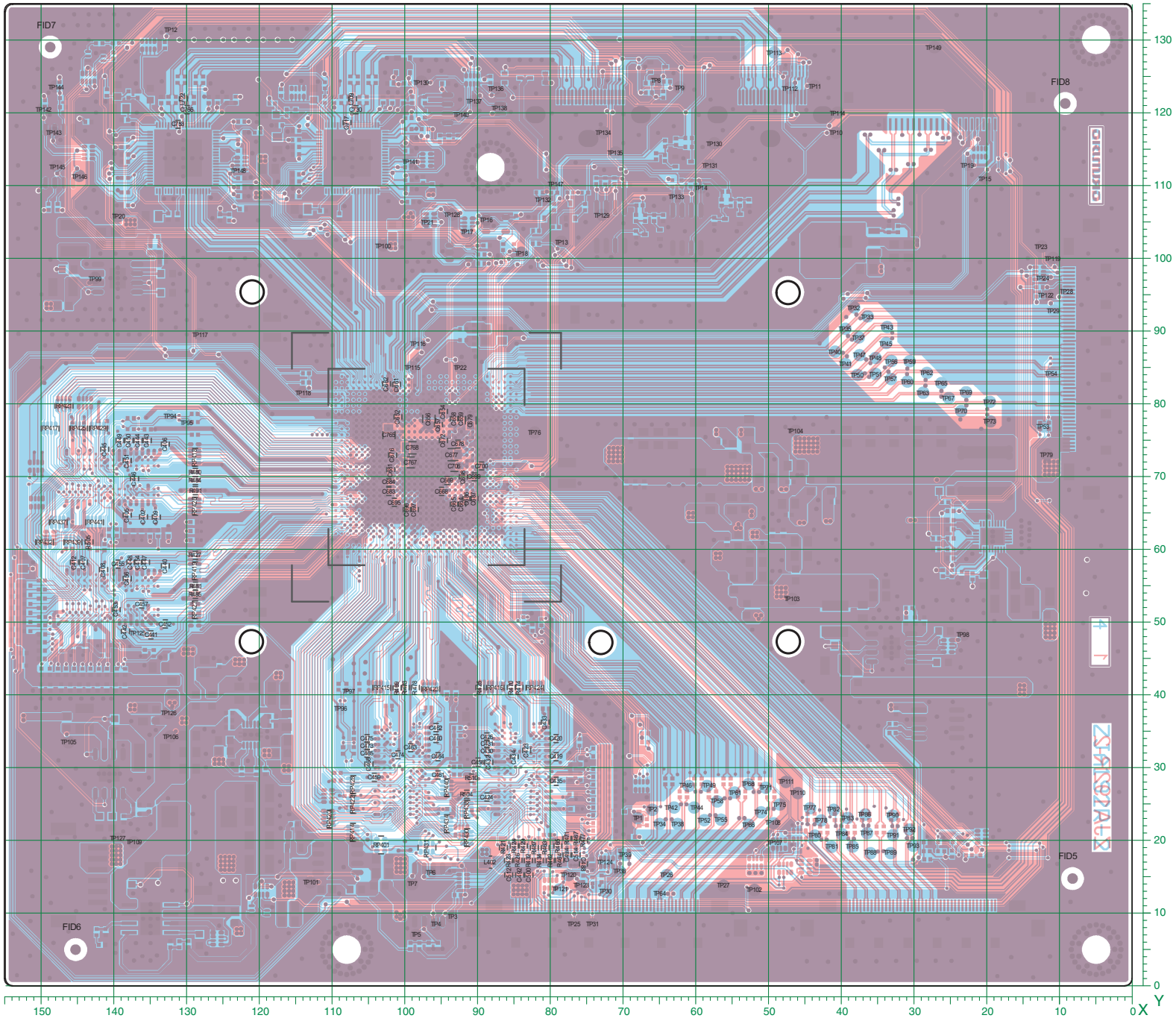

UHD-Modul – Netzteil / UHD Board – Power Supply ZJA192R-2

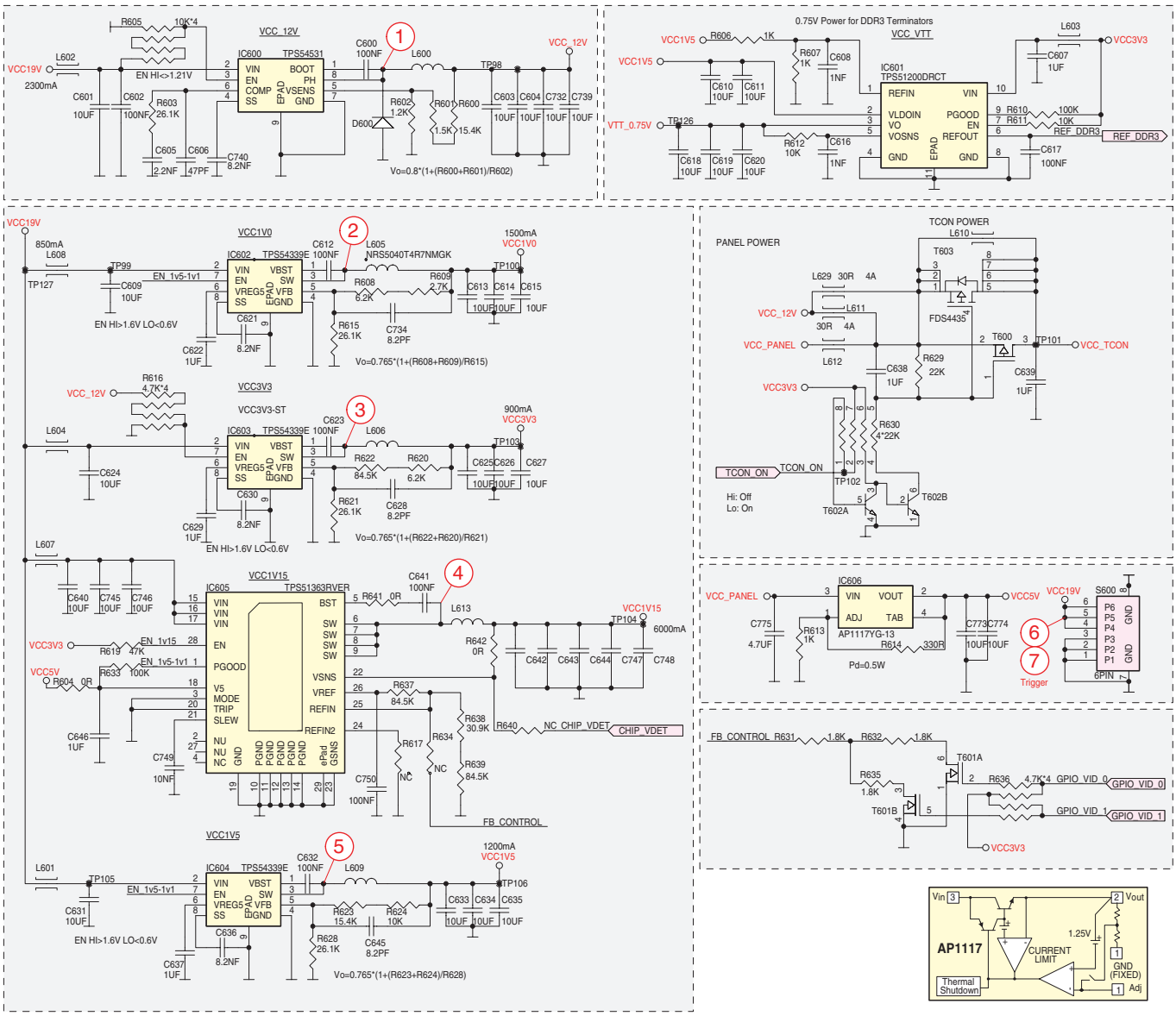

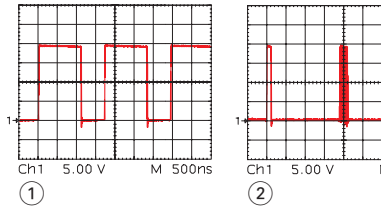

UHD-Modul – Netzteil / UHD Board – Power Supply ZJA192R-2

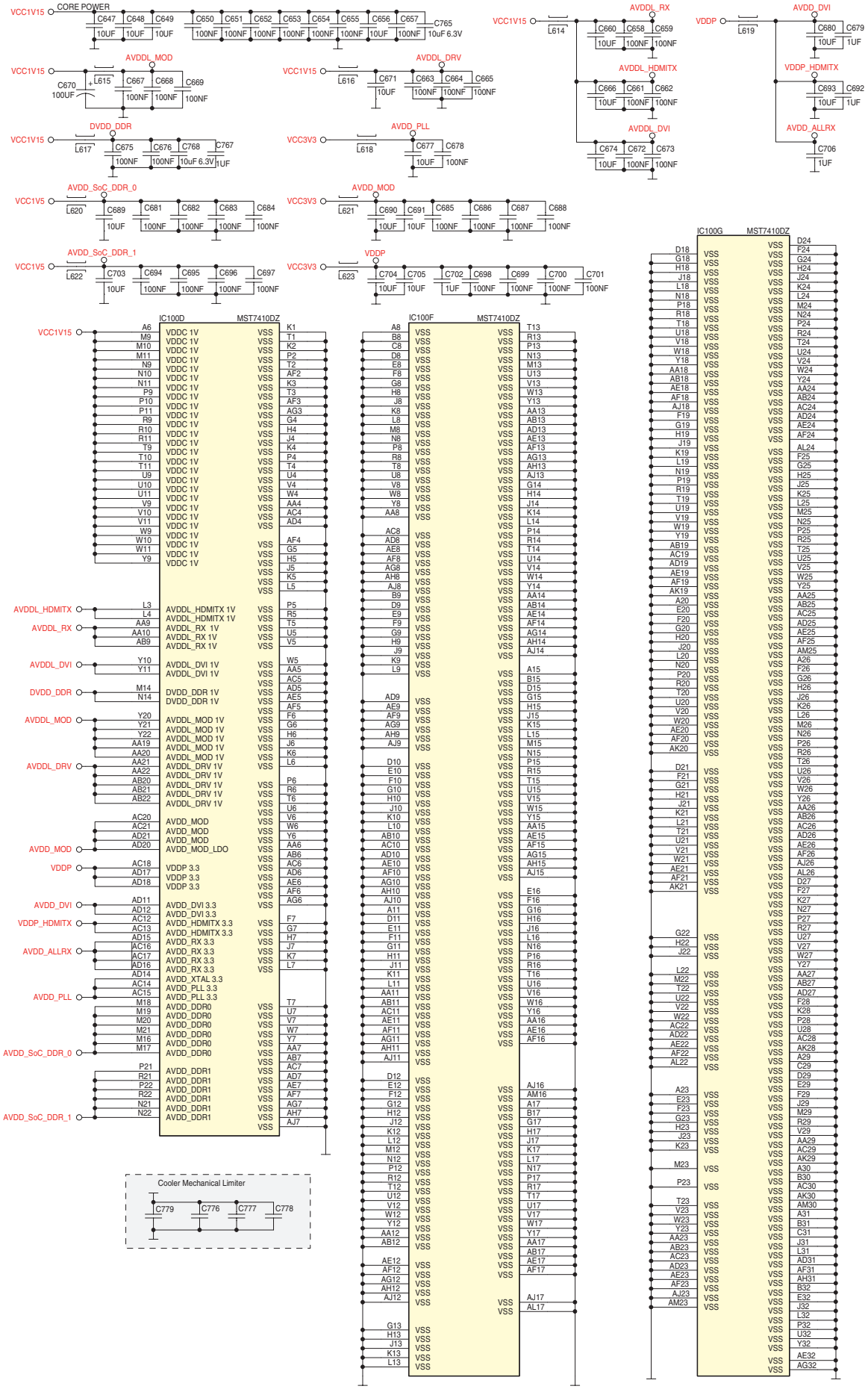

UHD-Modul / Board – HDMI ZJA192R-2

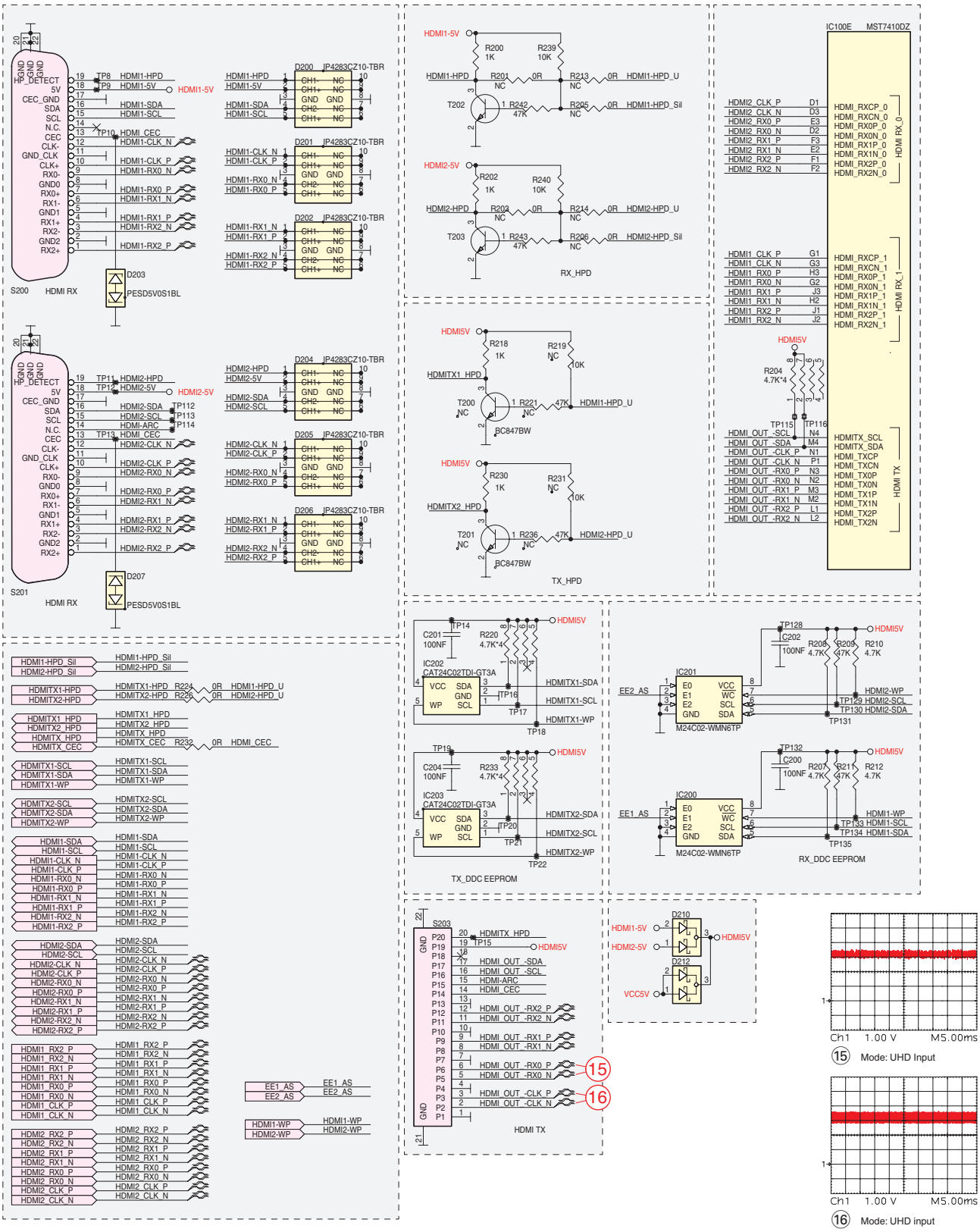

UHD-Modul / Board – HDMI ZJA192R-2

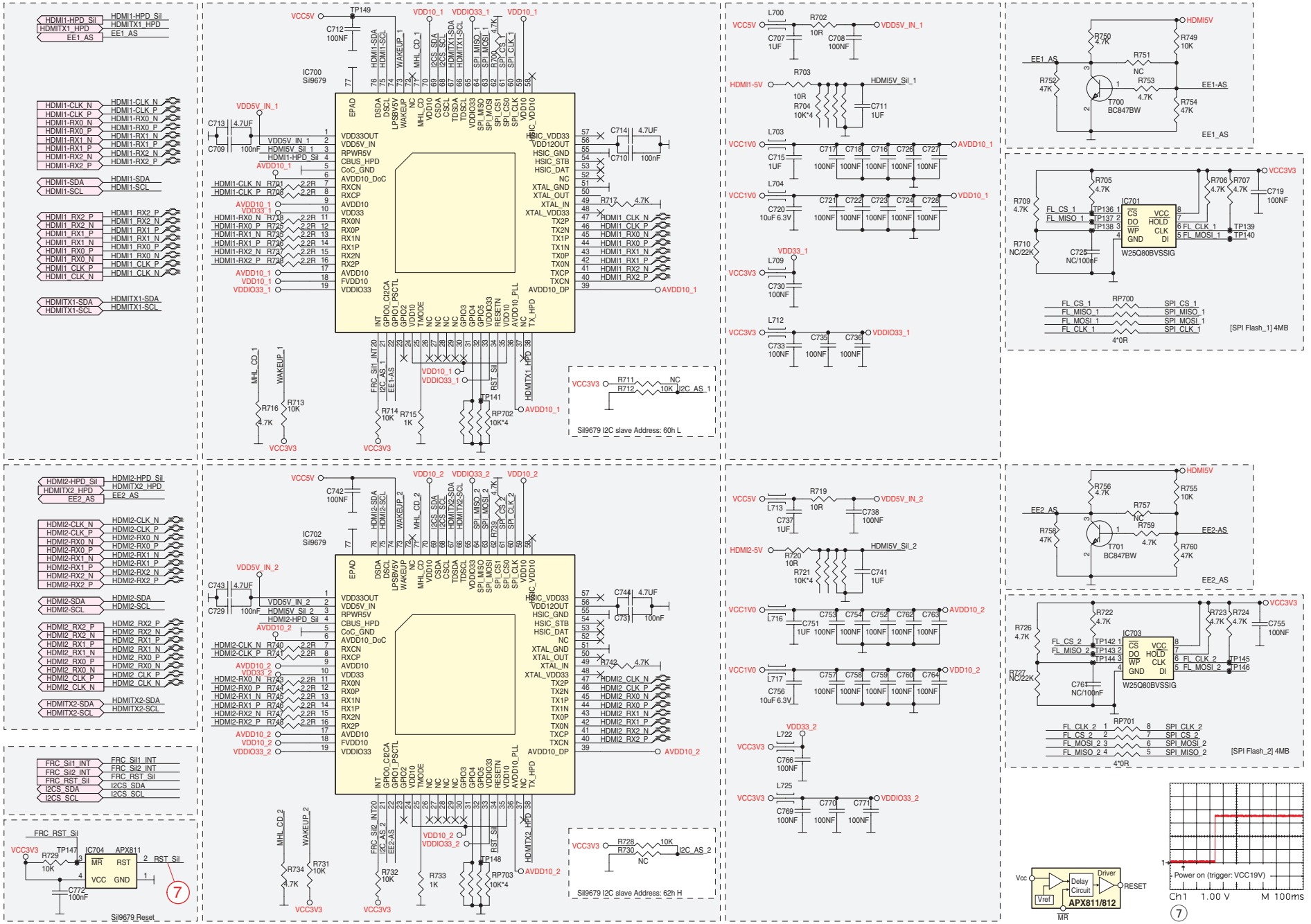

UHD-Modul / Board – LVDS ZJA192R-2

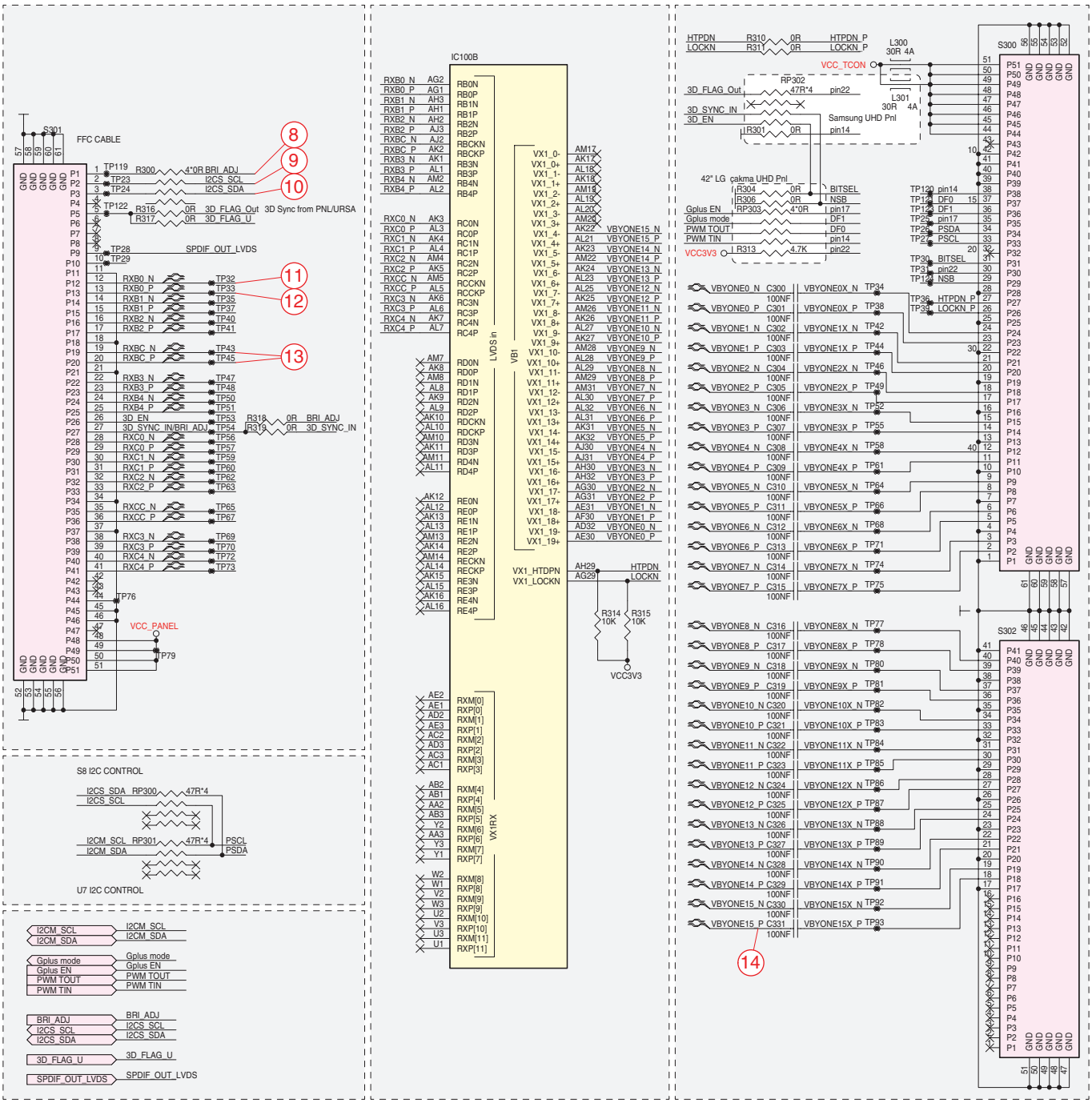

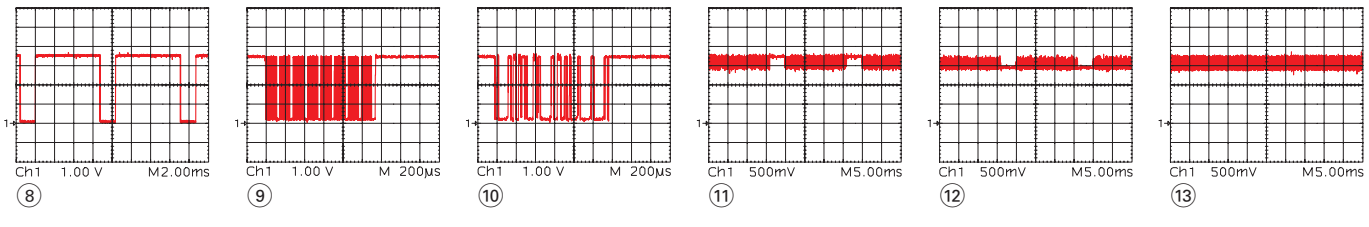

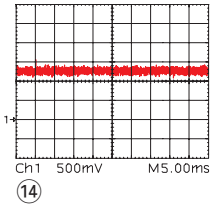

UHD-Modul / Board – Scaler ZJA192R-2

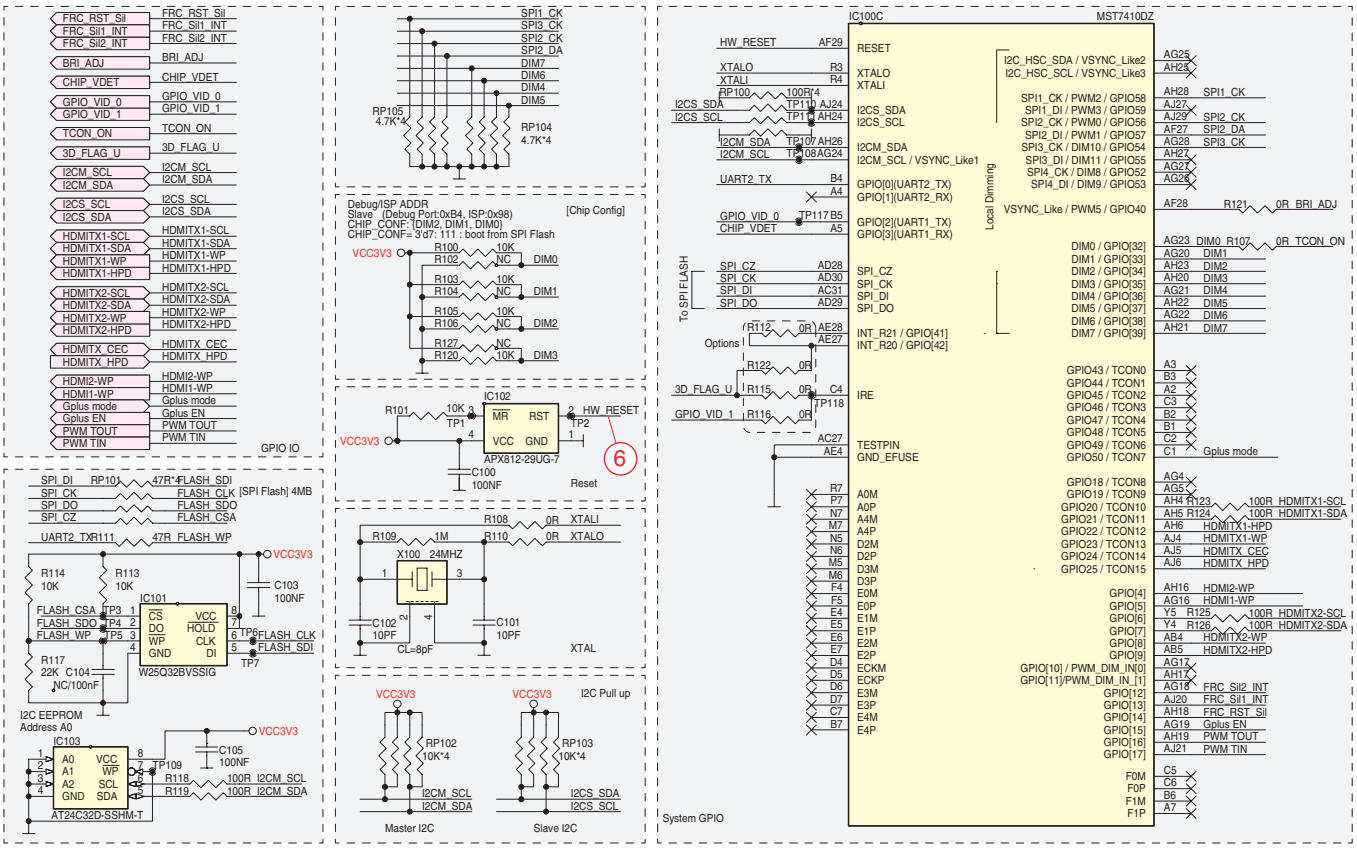

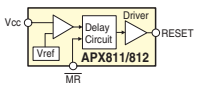

UHD-Modul / Board – RAM ZJA192R-2

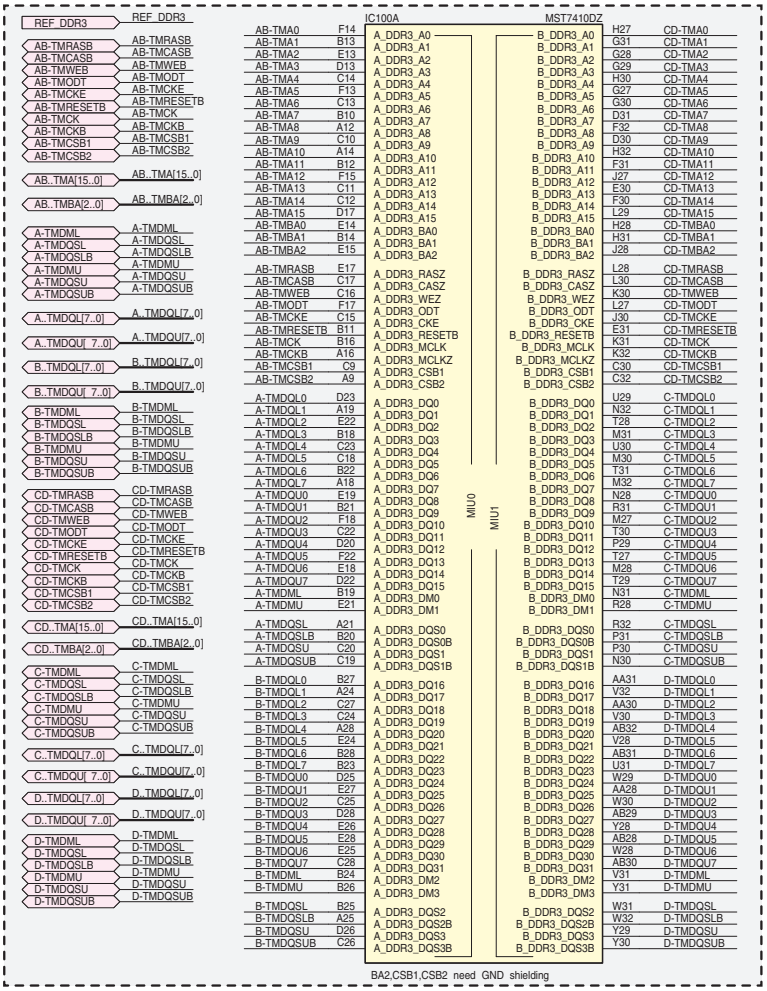

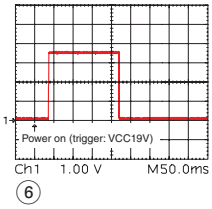

UHD-Modul / Board – RAM ZJA192R-2

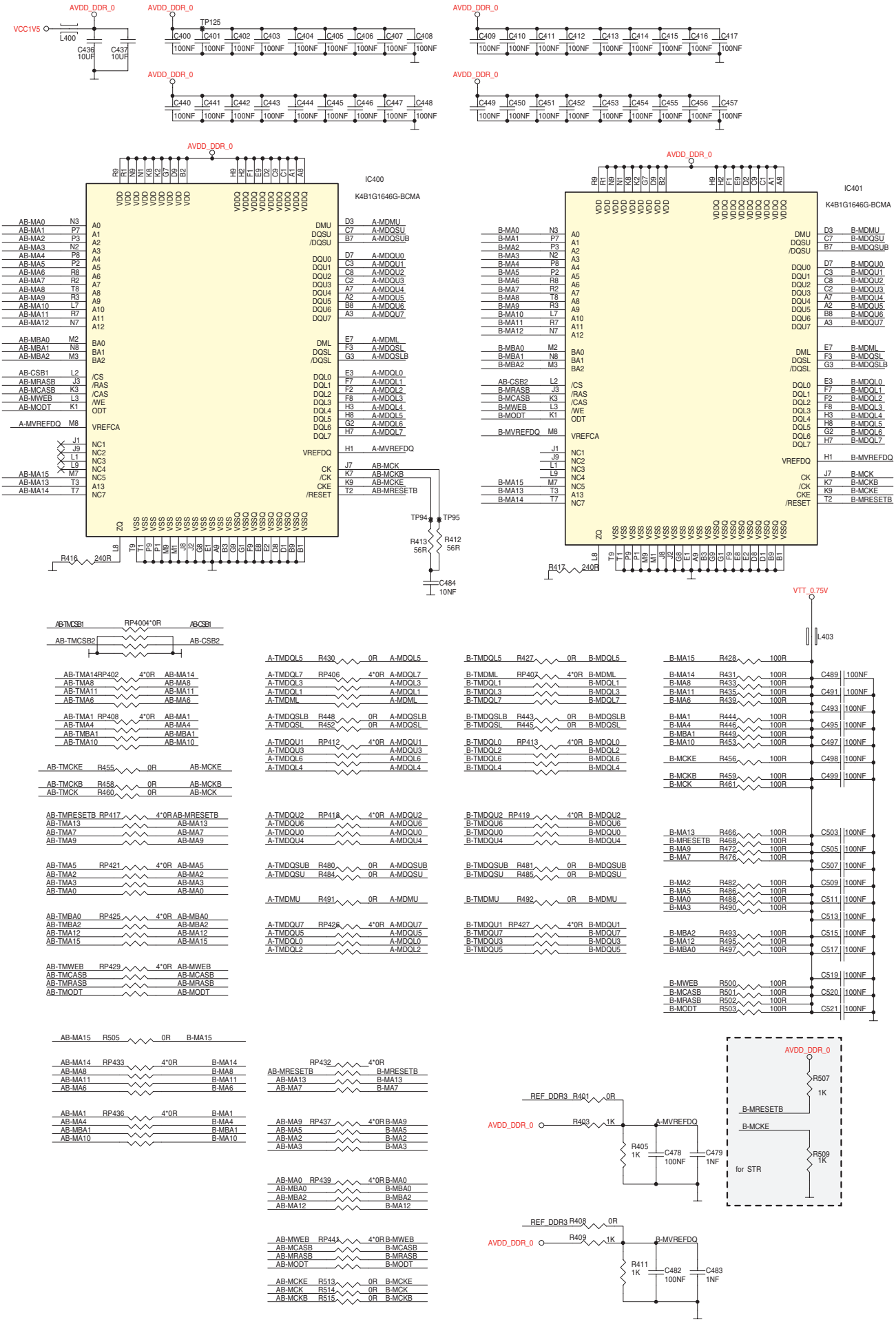

UHD-Modul / Board – RAM ZJA192R-2

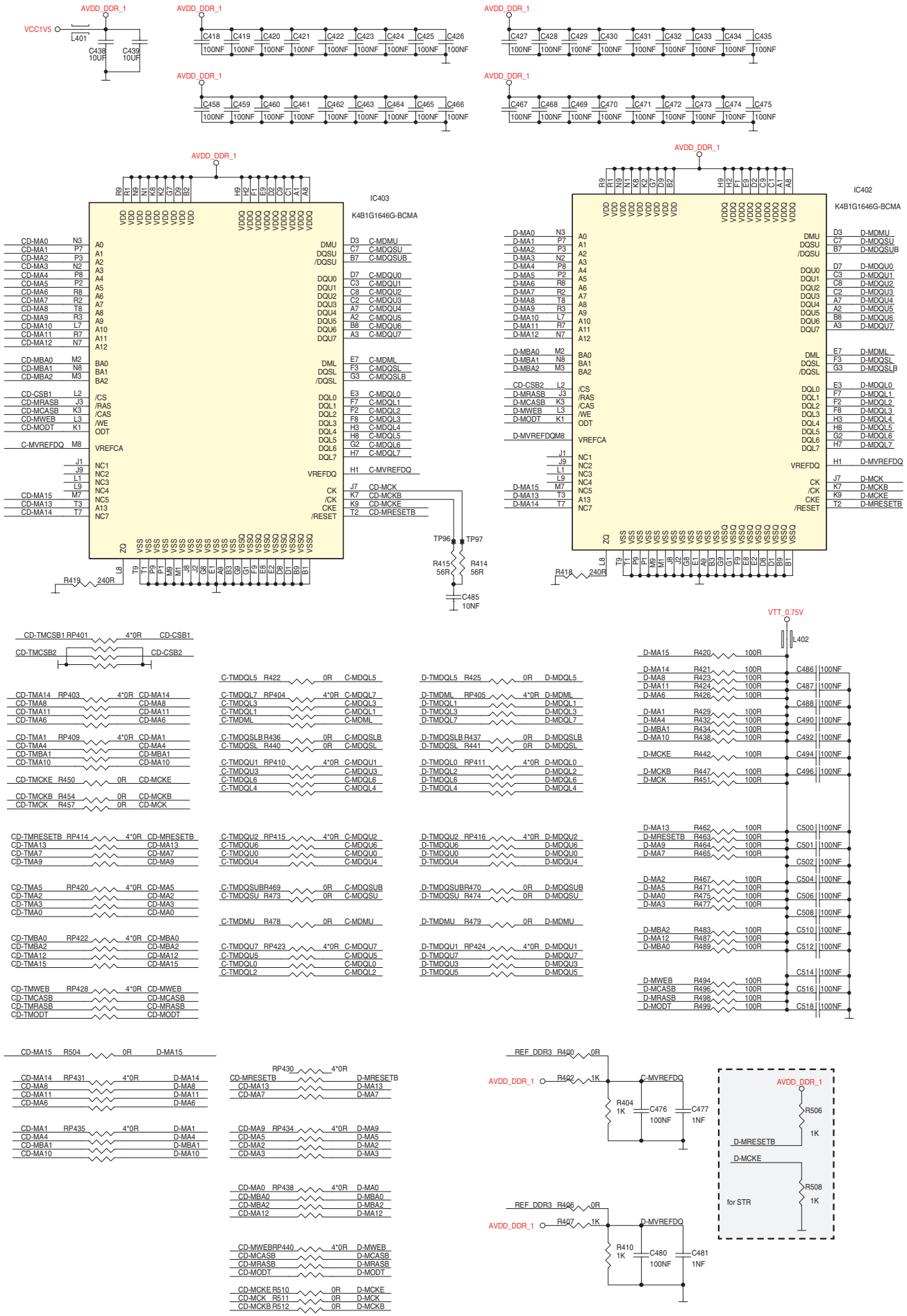

Netzteil / Power Supply DPS-106AP-1A / DPS-120AP-2A

Ansicht von der Bestückungsseite / View of Component Side

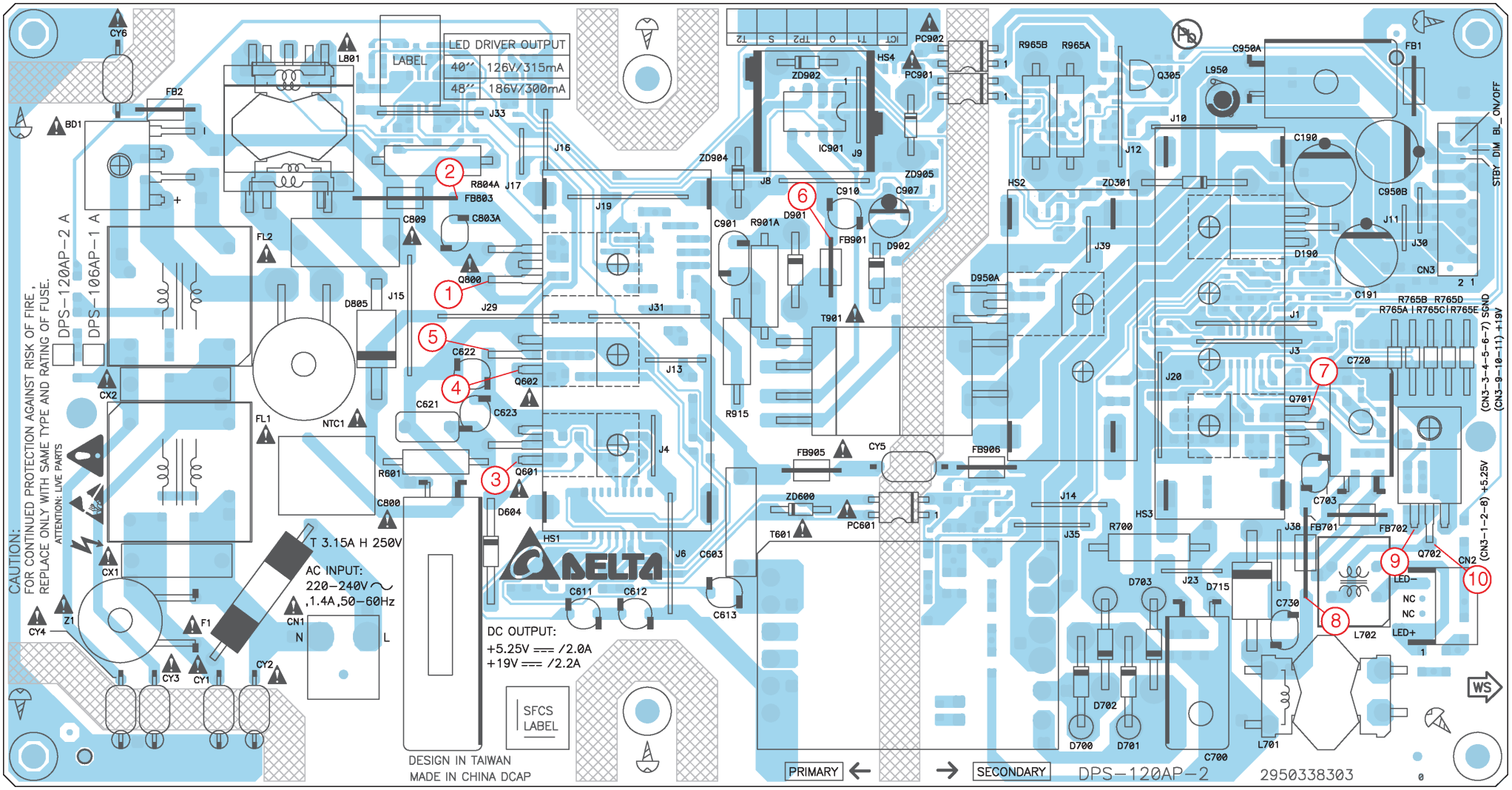

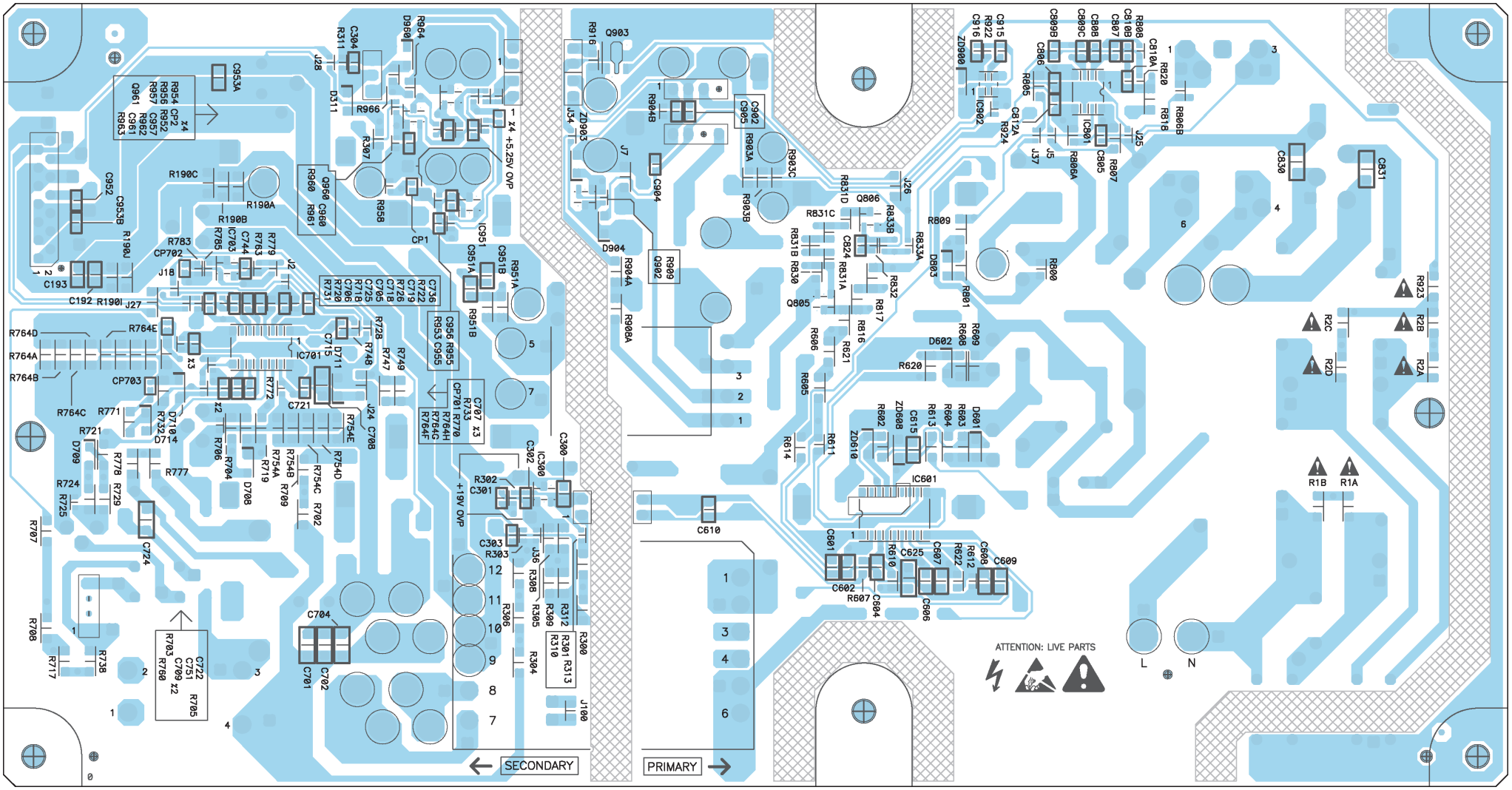
SECONDARY
PRIMARY
ATTENTION: LIVE PARTS
L
N
+5.25V OVP
+19V OVP

Netzteil / Power Supply DPS-106AP-1A / DPS-120AP-2A

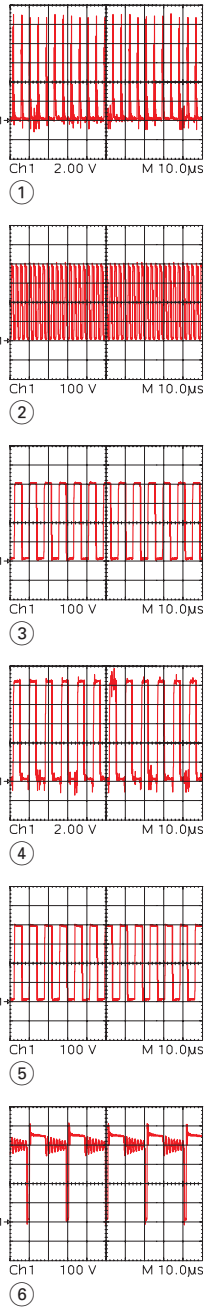

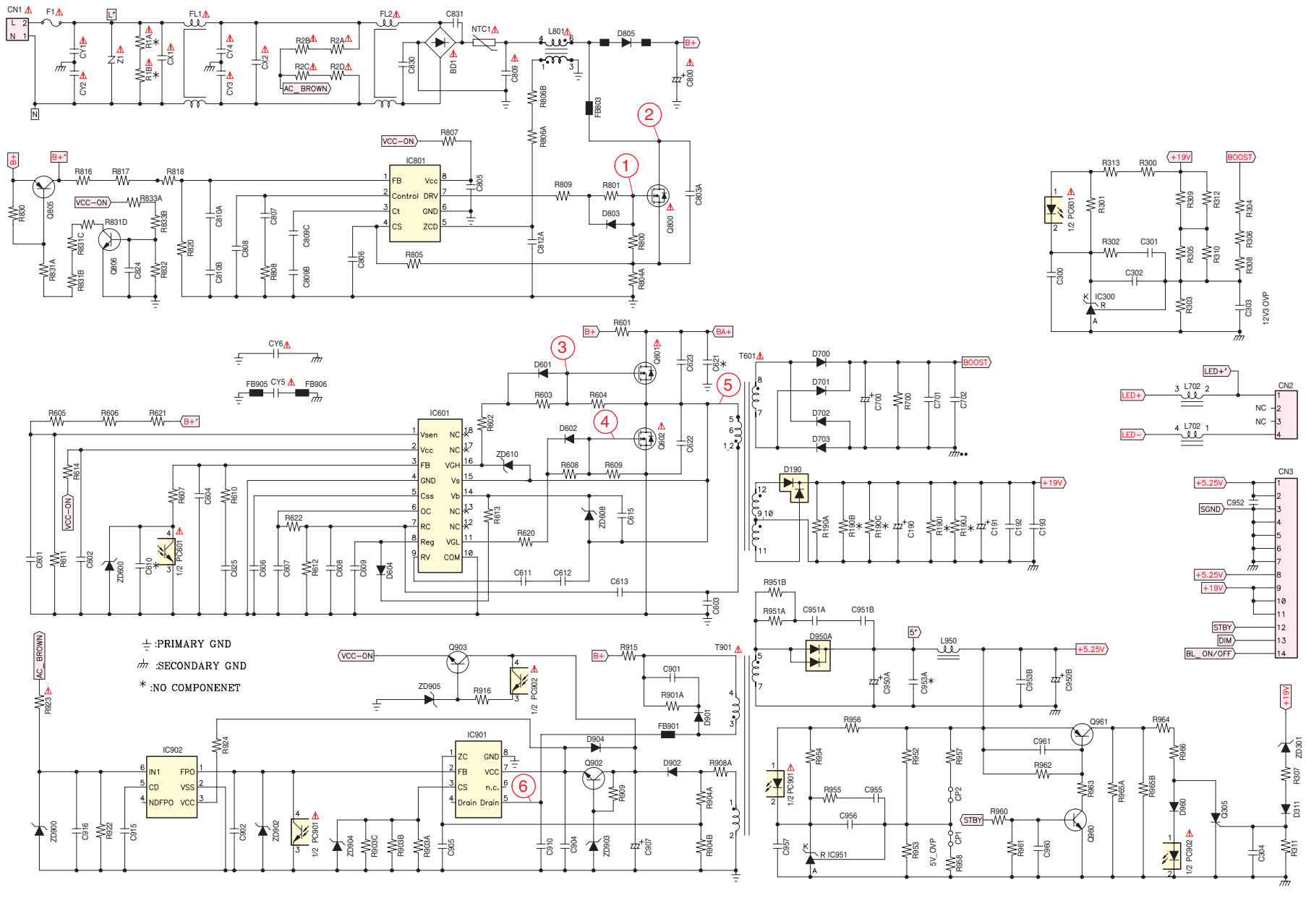

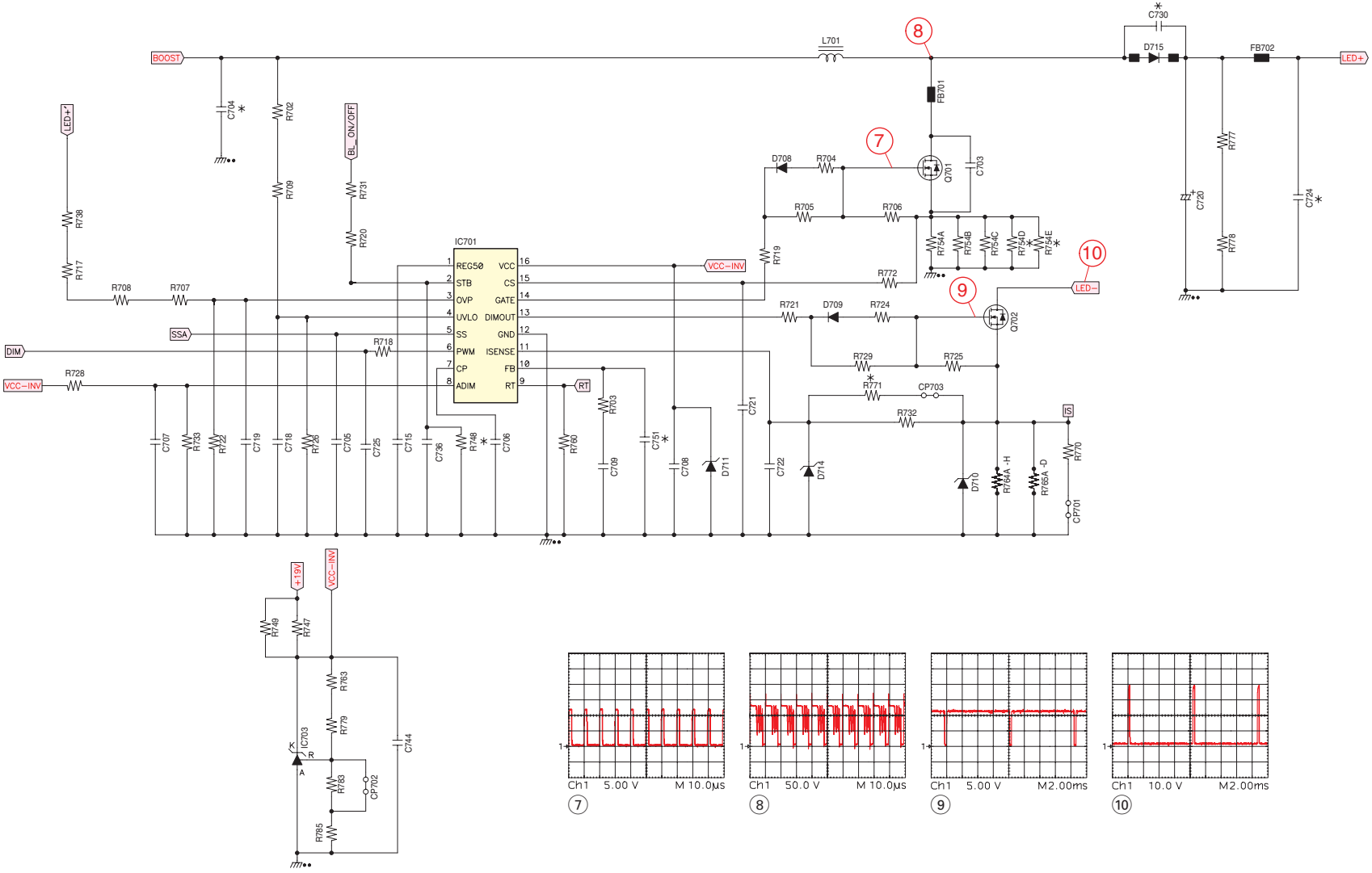
BOOST
L701
8
C730
D715
FB702
LED+
FB701
7
D708
R704
Q701
C703
R705
R706
R754A
R754B
R754C
R754D
R754E
C720
R777
R778
C724
10
LED−
9
Q702
R721
D709
R724
R729
R725
R771
CP703
R732
IS
R770
R769A -H
R765A -D
CP701
D710
D714
C721
C722
R772
R719
VCC−INV
IC701
REG50
VCC
STB
CS
OVP
GATE
UVLO
DIMOUT
SS
GND
PWM
ISENSE
CP
FB
ADIM
RT
R703
C751
C709
C708
D711
C704
R702
R709
BL_ON/OFF
R731
R720
LED+
R738
R717
R708
R707
SSA
DIM
R718
R728
C707
R733
R722
C719
C718
R726
C705
C725
C715
C736
R748
C706
R760
R749
R747
+19V
R763
R779
IC703
R783
CP702
R785
C744
Ch1 5.00 V M 10.0µs
7
Ch1 50.0 V M 10.0µs
8
Ch1 5.00 V M2.00ms
9
Ch1 10.0 V M2.00ms
10

Netzteil / Power Supply DPS-126BP A / DPS-136BP A

Ansicht von der Bestückungsseite / View of Component Side

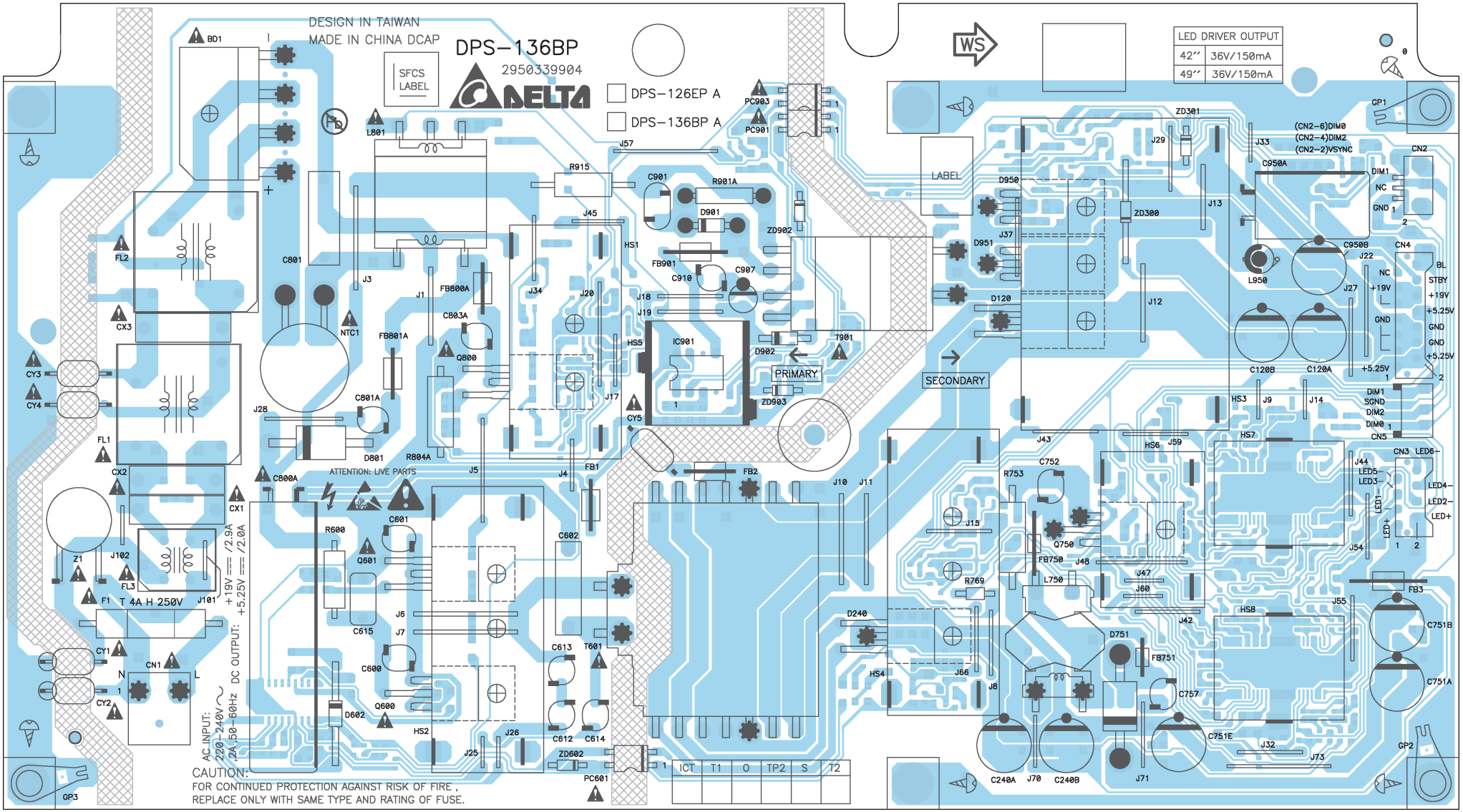

Netzteil / Power Supply DPS-126BP A / DPS-136BP A

Ansicht von der Lötseite / View of Solder Side

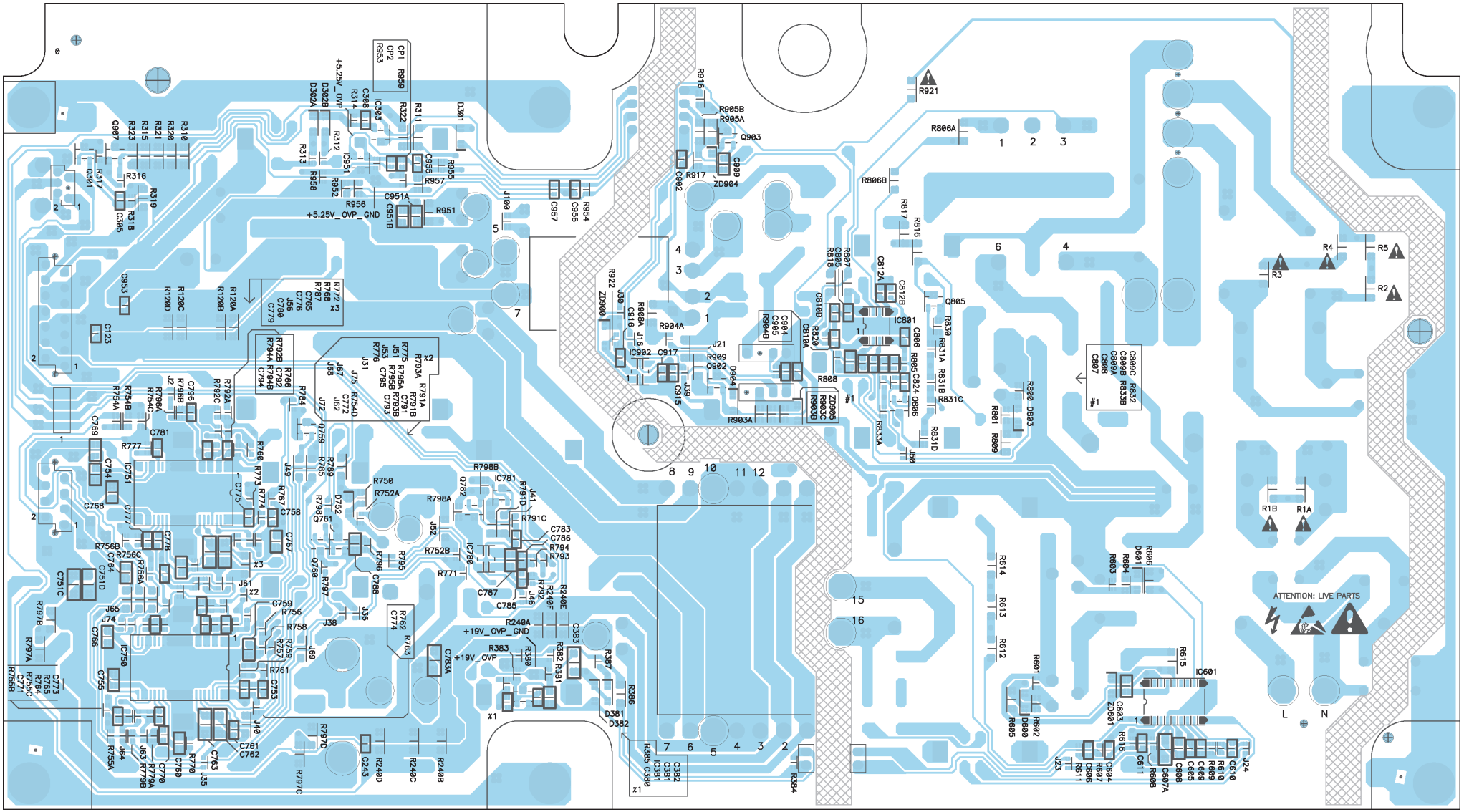

Netzteil / Power Supply DPS-126BP A / DPS-136BP A

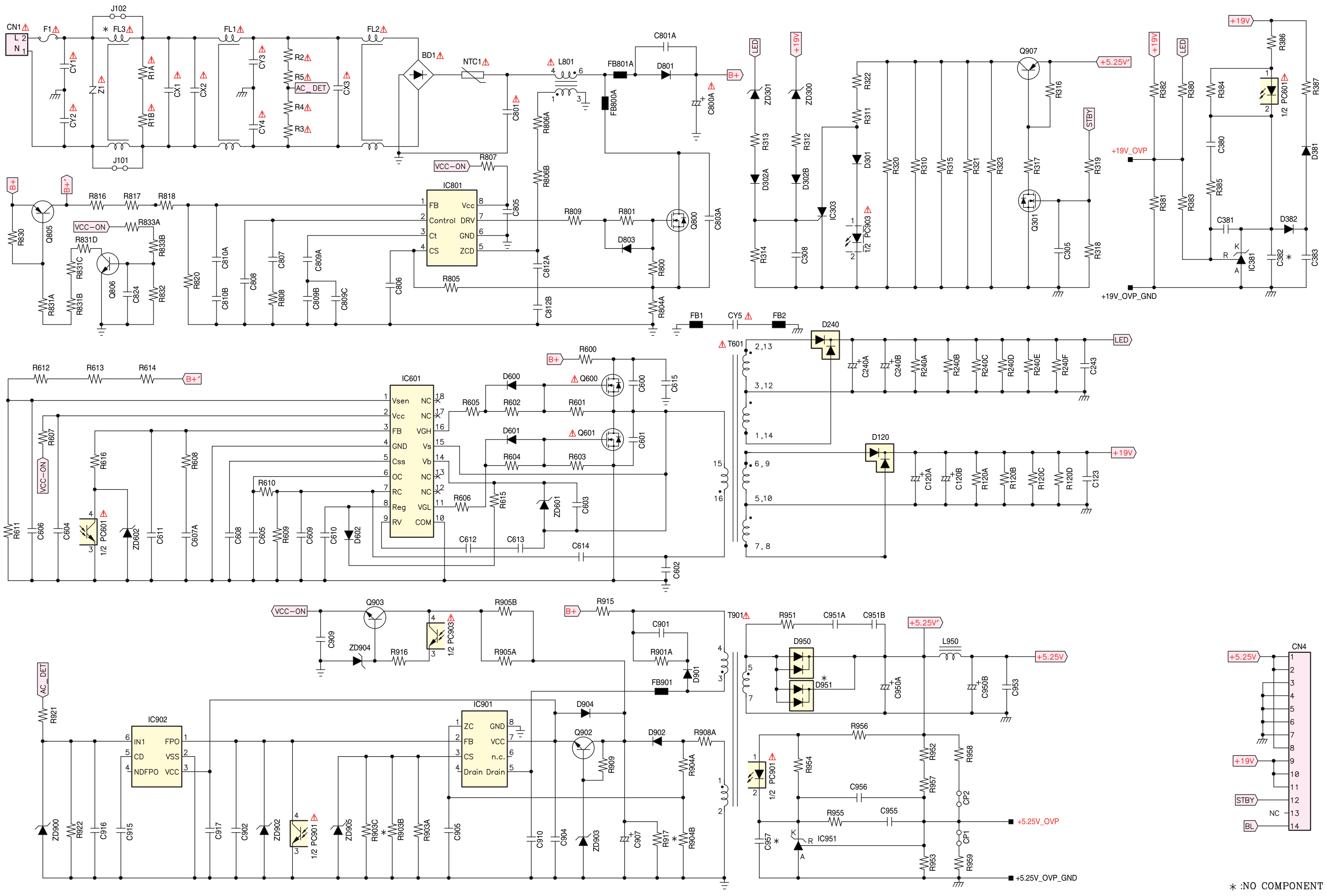

Netzteil / Power Supply DPS-126BP A / DPS-136BP A

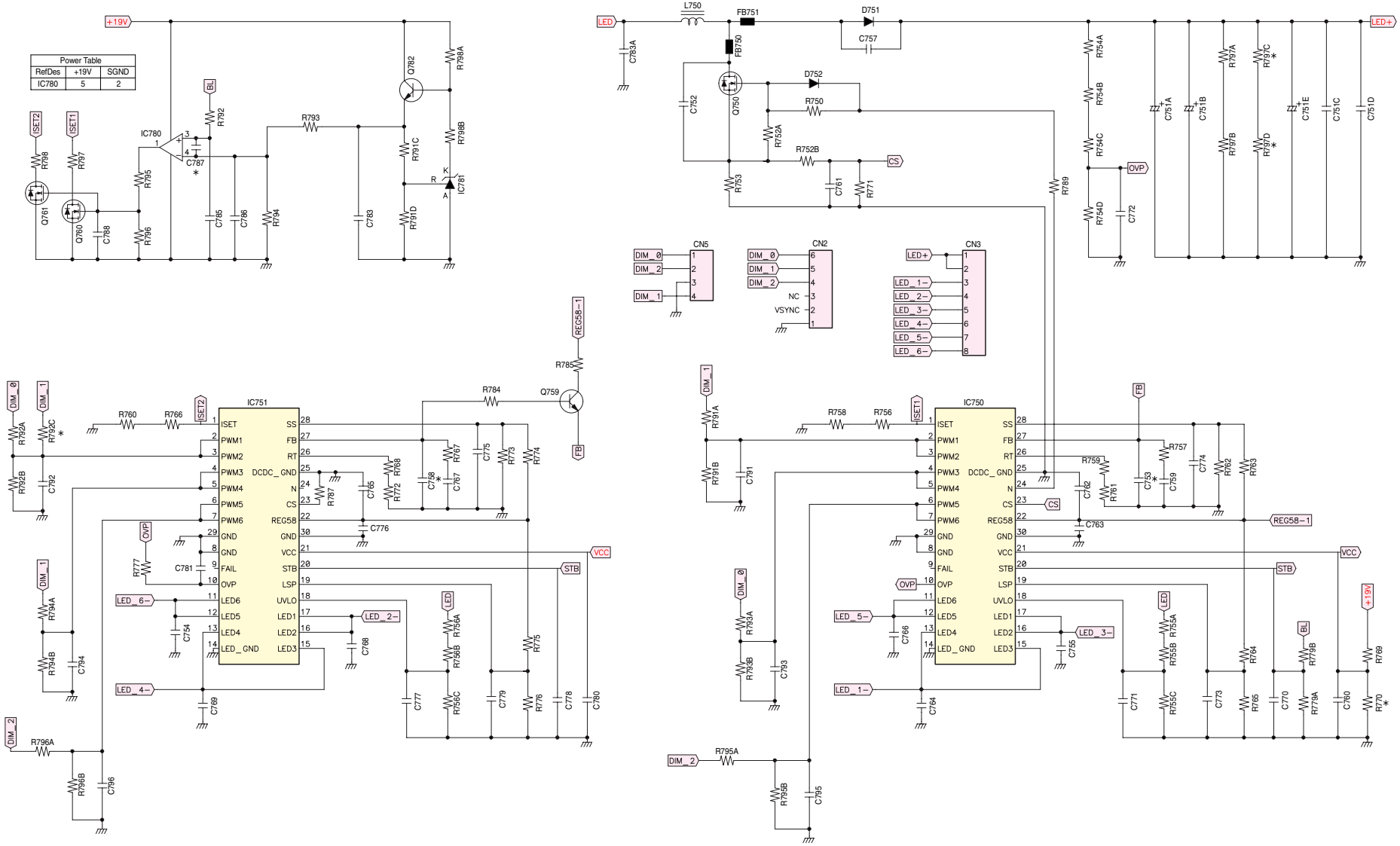

*:No Component

Docking-Platte / Board ZJE195-01

Ansicht von der Bestückungsseite / View of Component Side

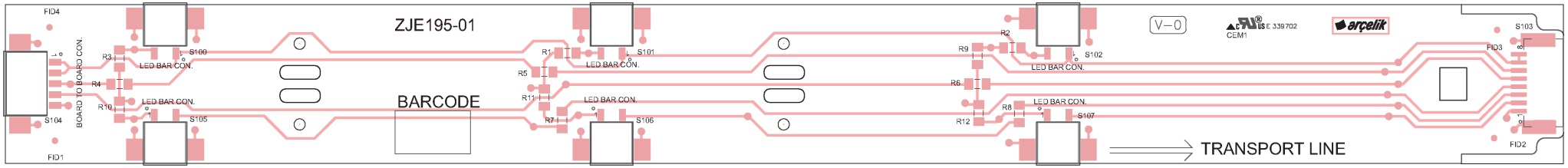

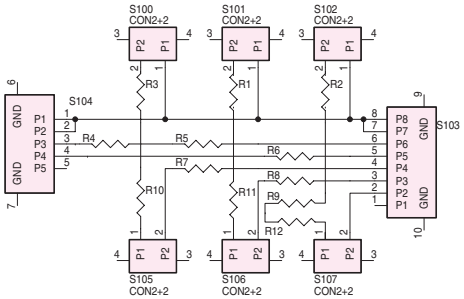

Docking-Platte / Board ZJB195-01

Ansicht von der Bestückungsseite / View of Component Side

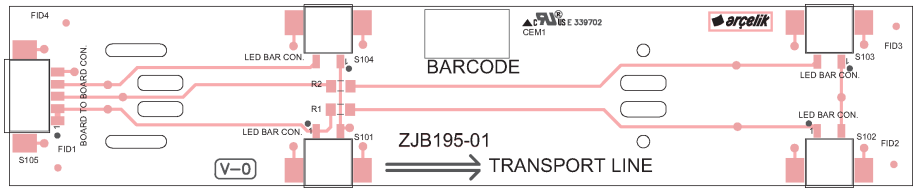

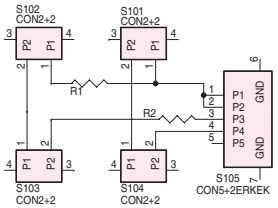

Docking-Platte / Board ZJF195-01

Ansicht von der Bestückungsseite / View of Component Side

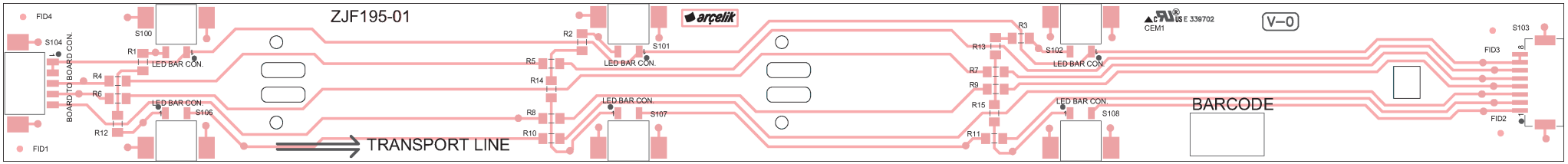

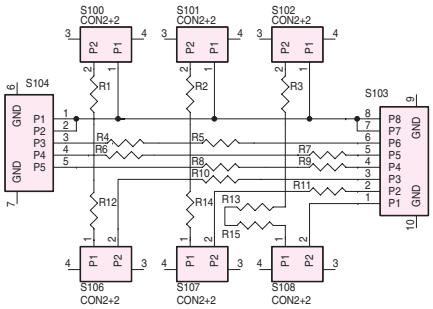

Docking-Platte / Board ZJC195-01

Ansicht von der Bestückungsseite / View of Component Side

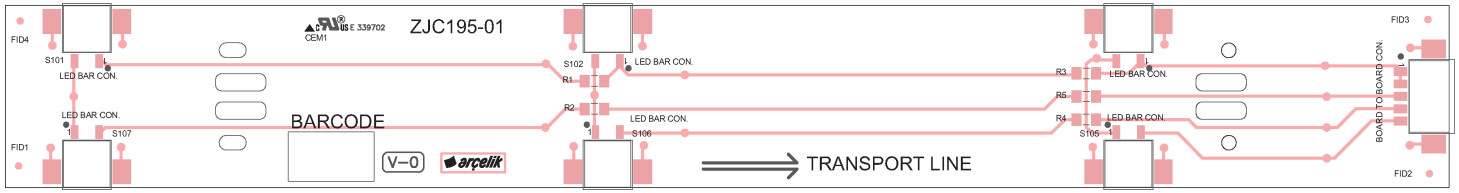

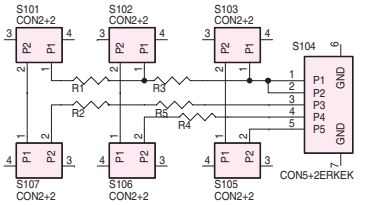

Docking-Platte / Board ZJD195-01

Ansicht von der Bestückungsseite / View of Component Side

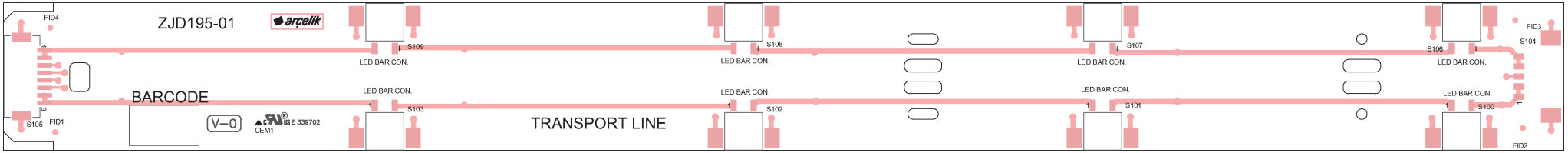

Docking-Platte / Board ZJG195-01

Ansicht von der Bestückungsseite / View of Component Side

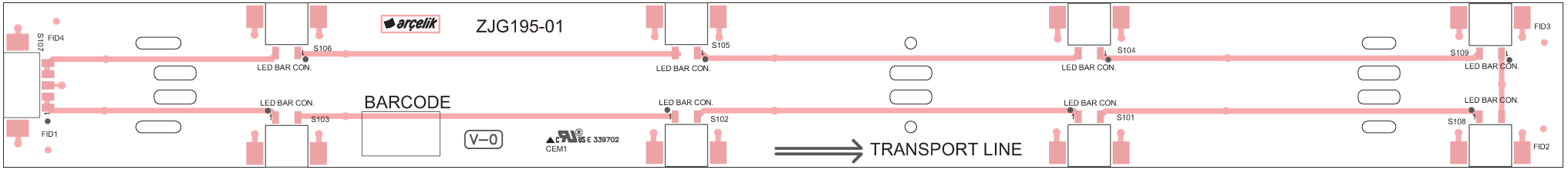

Docking-Platte / Board ZKN195-01

Ansicht von der Bestückungsseite / View of Component Side

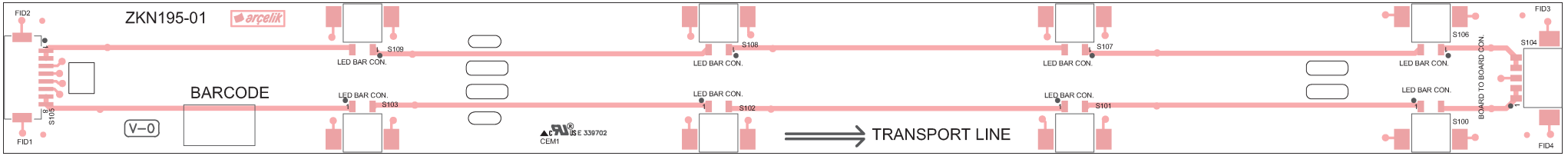

Docking-Platte / Board ZJD195-01

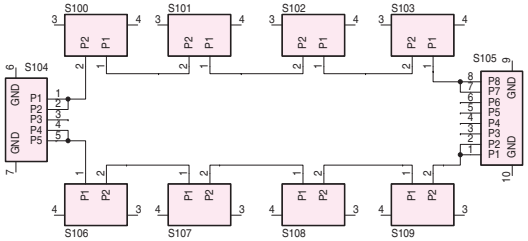

Docking-Platte / Board ZJG195-01

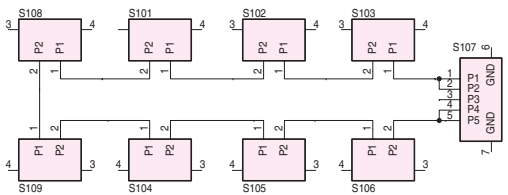

Docking-Platte / Board ZKN195-01

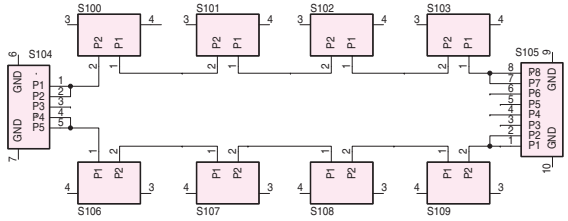

Docking-Platte / Board ZKP195-01

Ansicht von der Bestückungsseite / View of Component Side

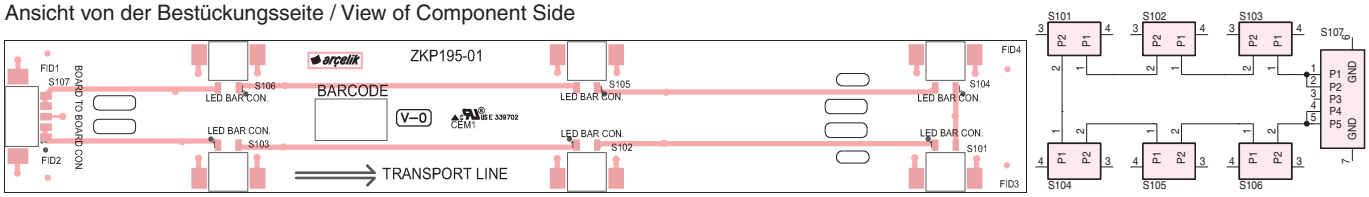

IR-/LED-Platte / Board ZGY192

Ansicht von der Bestückungsseite / View of Component Side

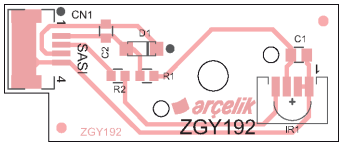

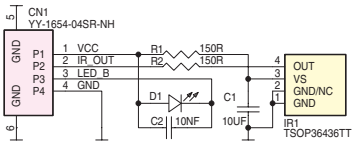

IR-/LED-Platte / Board ZGY192-01

Ansicht von der Bestückungsseite / View of Component Side

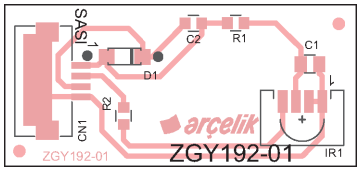

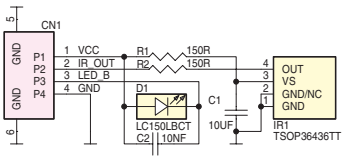

IR-/LED-Platte / Board ZJB193-01

Ansicht von der Bestückungsseite / View of Component Side

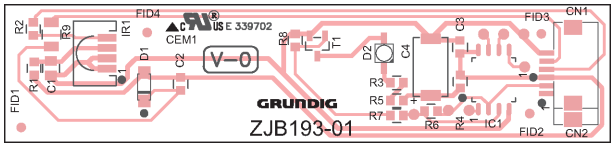

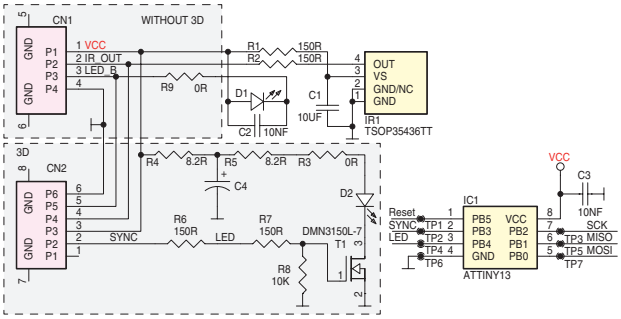

Ersatzteilliste
Spare Parts List

NUR FÜR INTERNEN GEBRAUCH
FOR INTERNAL USE ONLY

GRUNDIG
TV

7 / 2014

40 VLE 5429 BP

BESTELL-NR. / ORDER NO.: NRM000 (NRM)

Pos.	Fig.	Material-Nr. Part No.	Ref.	(D) Bezeichnung	(GB) Description
		NRM000 *		40 VLE 5429 BP PRODUKTCODE **NRM** **Hinweis:** Sollte in dieser Ersatzteilliste Ihr "Product Code" oder Ihre Display-Variante nicht aufgeführt sein, finden Sie eine aktualisierte Version auf dem Service-Portal "**http://service.grundig.de**".	40 VLE 5429 BP PRODUCT CODE **NRM** **Note:** If your "Product Code" or display variant is not mentioned in the spare parts list, please look for a current version at the service portal "**http://service.grundig.de**".
001.000		759551776800		GEH.- VORDERTEIL SCHWARZ	FRONT CABINET BLACK
001.100		759551729100		LED-LINSE	LED-LENSE
002.000		759551787100		RUECKWAND SCHWARZ	BACK COVER BLACK
003.000		759551782000		GEH.- MITTELTEIL SCHWARZ	CABINET MIDDLEPART BLACK
005.000		759551781900		STANDFUSS SCHWARZ	STANDFOOT BLACK
015.000		759551774700		LAUTSPRECHER RECHTS 8R 10W(N)	SPEAKER RIGHT 8R 10W(N)/15W(M)
016.000		759551774600		LAUTSPRECHER LINKS 8R 10W(N)/15W(M)	SPEAKER LEFT 8R 10W(N)/15W(M)
019.000		759551600400		KABEL DISPLAY-LVDS 500 MM	CABLE DISPLAY-LVDS 500 MM
020.000	⚠	057D40-A09 *		LCD BMS-DISPLAY 056D40-A07 KT/ART	LCD BMS-DISPLAY 056D40-A07 KT/ART/GR
020.001	⚠	056D40-A07 *		LCD-DISPLAY BMS SS 50HZ DLED TUR	LCD-DISPLAY BMS SS 50HZ DLED TUR
021.100		759551774400		KABEL CHASSIS NETZTEIL 250 MM 14 PIN	CABLE CHASSIS POWERBOARD 250 MM
022.000	⚠	759551777900		NETZKABEL 160 CM	POWER CORD 160 CM
023.000	⚠	275990321100		NETZTEIL LIPS (ZJN)	POWER SUPPLY LIPS (ZJN)
025.000	⚠	275991215600	X	CHASSISMODUL KT (NRM)	CHASSIS BOARD KT (NRM)
027.000		759551773500		FERNBEDIENUNG TP7 VER.	REMOTE CONTROL TP7 VER.
028.000		720117145300		FERNBEDIENUNG TP EASY SCHWARZ	REMOTE CONTROL TP EASY BLACK
031.000		759551781800		IR/LED MODUL (ZJW)	IR/LED BOARD (ZJW)
032.000		759551786600		IR-EMPFAENGER TSOP36438TT	IR-RECEIVER TSOP36438TT
033.000		759551549100		LED-SMD 1206 BLAU 250MCD 3.3V	LED-SMD 1206 BLUE 250MCD 3.3V
034.000		759551786700		FLACHBANDKABEL 4 PIN P=1MM L=120MM	FFC 4 PIN P=1MM L=120MM
090.000		759551761400		KARTON 40 BMS	CARTON 40 BMS
091.000		759551761500		POLSTER 4-TEILIG	CUSHION 4 PARTS
				* KEIN ERSATZTEIL X = SIEHE GESONDERTE E-LISTE	* NO SPARE PART X = SEE SEPARATE PARTS LIST
				DIE BEDIENUNGSANLEITUNG IST UEBER FOLGENDER ADRESSE ABRUFBAR: WWW.GRUNDIG.DE/SERVICE/DOWNLOADS	THE INSTRUCTION MANUAL CAN BE DOWNLOAD FROM ADRESS: WWW.GRUNDIG.DE/SERVICE/DOWNLOADS

Es gelten die Vorschriften und Sicherheitshinweise gemäß dem Service Manual "Sicherheit", Mat.-Nummer 720108000001, sowie zusätzlich die eventuell abweichenden, landesspezifischen Vorschriften!

⚠ (!)

The regulations and safety instructions shall be valid as provided by the "Safety" Service Manual, part number 720108000001, as well as the respective national deviations.

ÄNDERUNGEN VORBEHALTEN / SUBJECT TO ALTERATION

Ersatzteilliste
Spare Parts List

NUR FÜR INTERNEN GEBRAUCH
FOR INTERNAL USE ONLY

GRUNDIG
TV

10 / 2014

40 VLE 5430 BP

BESTELL-NR. / ORDER NO.: NWC000 (NWC)

Pos.	Fig.	Material-Nr. Part No.	Ref.	(D) Bezeichnung	(GB) Description
		NWC000 *		40 VLE 5430 BP PRODUKTCODE **NWC** **Hinweis:** Sollte in dieser Ersatzteilliste Ihr "Product Code" oder Ihre Display-Variante nicht aufgeführt sein, finden Sie eine aktualisierte Version auf dem Service-Portal "**http://service.grundig.de**".	40 VLE 5430 BP PRODUCT CODE **NWC** **Note:** If your "Product Code" or display variant is not mentioned in the spare parts list, please look for a current version at the service portal "**http://service.grundig.de**".
001.000		759551776800		GEH.- VORDERTEIL SCHWARZ	FRONT CABINET BLACK
001.100		759551729100		LED-LINSE	LED-LENSE
002.000		759551787100		RUECKWAND SCHWARZ	BACK COVER BLACK
003.000		759551782000		GEH.- MITTELTEIL SCHWARZ	CABINET MIDDLEPART BLACK
005.000		759551781900		STANDFUSS SCHWARZ	STANDFOOT BLACK
015.000		759551774700		LAUTSPRECHER RECHTS 8R 10W(N)/15W	SPEAKER RIGHT 8R 10W(N)/15W
016.000		759551774600		LAUTSPRECHER LINKS 8R 10W(N)/15W	SPEAKER LEFT 8R 10W(N)/15W
019.000		759551600400		KABEL DISPLAY-LVDS 500 MM	CABLE DISPLAY-LVDS 500 MM
020.000	⚠	057D40-A09 *		LCD BMS-DISPLAY 056D40-A07 KT/ART	LCD BMS-DISPLAY 056D40-A07 KT/ART
020.001	⚠	056D40-A07 *		LCD-DISPLAY BMS SS 50HZ DLED TUR	LCD-DISPLAY BMS SS 50HZ DLED TUR
021.000		759551774400		KABEL CHASSIS NETZTEIL 250 MM 14 PIN	CABLE CHASSIS POWERBOARD 250 MM
022.000	⚠	759551777900		NETZKABEL 160 CM	POWER CORD 160 CM
023.000	⚠	275990321100		NETZTEIL LIPS (ZJN)	POWER SUPPLY LIPS (ZJN)
025.000	⚠	275991215600	X	CHASSISMODUL KT (NRM)	CHASSIS BOARD KT (NRM)
027.000		759551773500		FERNBEDIENUNG TP7 VER.	REMOTE CONTROL TP7 VER.
028.000		720117145300		FERNBEDIENUNG TP EASY SCHWARZ	REMOTE CONTROL TP EASY BLACK
031.000		759551781800		IR/LED MODUL (ZJW)	IR/LED BOARD (ZJW)
032.000		759551786600		IR-EMPFAENGER TSOP36438TT	IR-RECEIVER TSOP36438TT
033.000		759551549100		LED-SMD 1206 BLAU 250MCD 3.3V	LED-SMD 1206 BLUE 250MCD 3.3V
035.000		759551786700		FLACHBANDKABEL 4 PIN P=1MM L=120MM	FFC 4 PIN P=1MM L=120MM
090.000		759551761400		KARTON 40 BMS	CARTON 40 BMS
091.000		759551761500		POLSTER 4-TEILIG	CUSHION 4 PARTS
				* KEIN ERSATZTEIL X = SIEHE GESONDERTE E-LISTE	* NO SPARE PART X = SEE SEPARATE PARTS LIST
				DIE BEDIENUNGSANLEITUNG IST UEBER FOLGENDER ADRESSE ABRUFBAR: WWW.GRUNDIG.DE/SERVICE/DOWNLOADS	THE INSTRUCTION MANUAL CAN BE DOWNLOAD FROM ADRESS: WWW.GRUNDIG.DE/SERVICE/DOWNLOADS

Es gelten die Vorschriften und Sicherheitshinweise gemäß dem Service Manual "Sicherheit", Mat.-Nummer 720108000001, sowie zusätzlich die eventuell abweichenden, landesspezifischen Vorschriften!

⚠ (!)

The regulations and safety instructions shall be valid as provided by the "Safety" Service Manual, part number 720108000001, as well as the respective national deviations.

ÄNDERUNGEN VORBEHALTEN / SUBJECT TO ALTERATION

Ersatzteilliste
Spare Parts List

NUR FÜR INTERNEN GEBRAUCH
FOR INTERNAL USE ONLY

GRUNDIG
TV

7 / 2014

40 VLE 6420 BH

BESTELL-NR. / ORDER NO.: NRS000 (NRS)

Pos.	Fig.	Material-Nr. Part No.	Ref.	(D) Bezeichnung	(GB) Description
		NRS000 *		40 VLE 6420 BH PRODUKTCODE **NRS** **Hinweis:** Sollte in dieser Ersatzteilliste Ihr "Product Code" oder Ihre Display-Variante nicht aufgeführt sein, finden Sie eine aktualisierte Version auf dem Service-Portal "**http://service.grundig.de**".	40 VLE 6420 BH PRODUCT CODE **NRS** **Note:** If your "Product Code" or display variant is not mentioned in the spare parts list, please look for a current version at the service portal "**http://service.grundig.de**".
001.000		759551776800		GEH.- VORDERTEIL SCHWARZ	FRONT CABINET BLACK
001.100		759551729100		LED-LINSE	LED-LENSE
002.000		759551787100		RUECKWAND SCHWARZ	BACK COVER BLACK
003.000		759551774300		GEH.- MITTELTEIL SCHWARZ	CABINET MIDDLEPART BLACK
005.000		759551781900		STANDFUSS SCHWARZ	STANDFOOT BLACK
015.000		759551774700		LAUTSPRECHER RECHTS 8R 10W(N)/15W	SPEAKER RIGHT 8R 10W(N)/15W(M)
016.000		759551774600		LAUTSPRECHER LINKS 8R 10W(N)/15W	SPEAKER LEFT 8R 10W(N)/
019.000		759551600400		KABEL DISPLAY-LVDS 500 MM	CABLE DISPLAY-LVDS 500 MM
020.000	⚠	057D40-A09 *		LCD BMS-DISPLAY 056D40-A07 KT/ART	LCD BMS-DISPLAY 056D40-A07 KT/ART
020.001	⚠	056D40-A07 *		LCD-DISPLAY BMS SS 50HZ DLED TUR	LCD-DISPLAY BMS SS 50HZ DLED TUR
021.100		759551774400		KABEL CHASSIS NETZTEIL 250 MM 14 PIN	CABLE CHASSIS POWERBOARD 250 MM
022.000	⚠	759551777900		NETZKABEL 160 CM	POWER CORD 160 CM
023.000	⚠	275990321100		NETZTEIL LIPS (ZJN)	POWER SUPPLY LIPS (ZJN)
025.000	⚠	275991215300	X	CHASSISMODUL KT (NRS)	CHASSIS BOARD KT (NRS)
027.000		759551773500		FERNBEDIENUNG TP7 VER.	REMOTE CONTROL TP7 VER.
028.000		720117145300		FERNBEDIENUNG TP EASY SCHWARZ	REMOTE CONTROL TP EASY BLACK
031.000		759551781800		IR/LED MODUL (ZJW)	IR/LED BOARD (ZJW)
032.000		759551786600		IR-EMPFAENGER TSOP36438TT	IR-RECEIVER TSOP36438TT
033.000		759551549100		LED-SMD 1206 BLAU 250MCD 3.3V	LED-SMD 1206 BLUE 250MCD 3.3V
034.000		759551786700		FLACHBANDKABEL 4 PIN P=1MM L=120MM	FFC 4 PIN P=1MM L=120MM
090.000		759551761400		KARTON 40 BMS	CARTON 40 BMS
091.000		759551761500		POLSTER 4-TEILIG	CUSHION 4 PARTS
				* KEIN ERSATZTEIL X = SIEHE GESONDERTE E-LISTE	* NO SPARE PART X = SEE SEPARATE PARTS LIST
				DIE BEDIENUNGSANLEITUNG IST UEBER FOLGENDER ADRESSE ABRUFBAR: WWW.GRUNDIG.DE/SERVICE/DOWNLOADS	THE INSTRUCTION MANUAL CAN BE DOWNLOAD FROM ADRESS: WWW.GRUNDIG.DE/SERVICE/DOWNLOADS

Es gelten die Vorschriften und Sicherheitshinweise gemäß dem Service Manual "Sicherheit", Mat.-Nummer 720108000001, sowie zusätzlich die eventuell abweichenden, landesspezifischen Vorschriften!

⚠ (!) The regulations and safety instructions shall be valid as provided by the "Safety" Service Manual, part number 720108000001, as well as the respective national deviations.

ÄNDERUNGEN VORBEHALTEN / SUBJECT TO ALTERATION

Ersatzteilliste
Spare Parts List

NUR FÜR INTERNEN GEBRAUCH
FOR INTERNAL USE ONLY

GRUNDIG
TV

8 / 2014

40 VLE 6420 BH

BESTELL-NR. / ORDER NO.: NVT000 (NVT)

Pos.	Fig.	Material-Nr. Part No.	Ref.	(D) Bezeichnung	(GB) Description
		NVT000 *		40 VLE 6420 BH PRODUKTCODE **NVT** **Hinweis:** Sollte in dieser Ersatzteilliste Ihr "Product Code" oder Ihre Display-Variante nicht aufgeführt sein, finden Sie eine aktualisierte Version auf dem Service-Portal "**http://service.grundig.de**".	40 VLE 6420 BH PRODUCT CODE **NVT** **Note:** If your "Product Code" or display variant is not mentioned in the spare parts list, please look for a current version at the service portal "**http://service.grundig.de**".
001.000		759551776800		GEH.- VORDERTEIL SCHWARZ	FRONT CABINET BLACK
001.100		759551729100		LED-LINSE	LED-LENSE
002.000		759551787100		RUECKWAND SCHWARZ	BACK COVER BLACK
003.000		759551774300		GEH.- MITTELTEIL SCHWARZ	CABINET MIDDLEPART BLACK
005.000		759551781900		STANDFUSS SCHWARZ	STANDFOOT BLACK
005.100		759551696100		STANDFUSS SCHRAUBE SCHWARZ M4X10	STANDFOOTSCREW BLACK M4X10
015.000		759551774700		LAUTSPRECHER RECHTS 8R 10W(N)	SPEAKER RIGHT 8R 10W(N)/15W(M)
016.000		759551774600		LAUTSPRECHER LINKS 8R 10W(N)/15W(M)	SPEAKER LEFT 8R 10W(N)/15W(M)
019.000		759551600400		KABEL DISPLAY-LVDS 500 MM	CABLE DISPLAY-LVDS 500 MM
020.000	⚠	057D40-A09 *		LCD BMS-DISPLAY 056D40-A07 KT/ART	LCD BMS-DISPLAY 056D40-A07 KT/ART/GR
020.001	⚠	056D40-A07 *		LCD-DISPLAY BMS SS 50HZ DLED TUR	LCD-DISPLAY BMS SS 50HZ DLED TUR
021.100		759551774400		KABEL CHASSIS NETZTEIL 250 MM 14 PIN	CABLE CHASSIS POWERBOARD 250 MM
022.000	⚠	759551777900		NETZKABEL 160 CM	POWER CORD 160 CM
023.000	⚠	275990321100		NETZTEIL LIPS (ZJN)	POWER SUPPLY LIPS (ZJN)
025.000	⚠	275991215300	X	CHASSISMODUL KT (NRS)	CHASSIS BOARD KT (NRS)
027.000		759551773500		FERNBEDIENUNG TP7 VER.	REMOTE CONTROL TP7 VER.
028.000		720117145300		FERNBEDIENUNG TP EASY SCHWARZ	REMOTE CONTROL TP EASY BLACK
031.000		759551781800		IR/LED MODUL (ZJW)	IR/LED BOARD (ZJW)
032.000		759551786600		IR-EMPFAENGER TSOP36438TT	IR-RECEIVER TSOP36438TT
033.000		759551549100		LED-SMD 1206 BLAU 250MCD 3.3V	LED-SMD 1206 BLUE 250MCD 3.3V
034.000		759551786700		FLACHBANDKABEL 4 PIN P=1MM L=120MM	FFC 4 PIN P=1MM L=120MM
090.000		759551782900		KARTON 40	CARTON 40
091.000		759551761500		POLSTER 4-TEILIG	CUSHION 4 PARTS
				* KEIN ERSATZTEIL X = SIEHE GESONDERTE E-LISTE	* NO SPARE PART X = SEE SEPARATE PARTS LIST
				DIE BEDIENUNGSANLEITUNG IST UEBER FOLGENDER ADRESSE ABRUFBAR: WWW.GRUNDIG.DE/SERVICE/DOWNLOADS	THE INSTRUCTION MANUAL CAN BE DOWNLOAD FROM ADRESS: WWW.GRUNDIG.DE/SERVICE/DOWNLOADS

Es gelten die Vorschriften und Sicherheitshinweise gemäß dem Service Manual "Sicherheit", Mat.-Nummer 720108000001, sowie zusätzlich die eventuell abweichenden, landesspezifischen Vorschriften!

⚠ (!) The regulations and safety instructions shall be valid as provided by the "Safety" Service Manual, part number 720108000001, as well as the respective national deviations.

ÄNDERUNGEN VORBEHALTEN / SUBJECT TO ALTERATION

Ersatzteilliste
Spare Parts List

NUR FÜR INTERNEN GEBRAUCH
FOR INTERNAL USE ONLY

GRUNDIG
TV

3 / 2015

40 VLE 6421 BL

BESTELL-NR. / ORDER NO.: NQG000 (NQG)

Pos.	Fig.	Material-Nr. Part No.	Ref.	(D) Bezeichnung	(GB) Description
		NQG000 *		40 VLE 6421 BL PRODUKTCODE **NQG** **Hinweis:** Sollte in dieser Ersatzteilliste Ihr "Product Code" oder Ihre Display-Variante nicht aufgeführt sein, finden Sie eine aktualisierte Version auf dem Service-Portal "**http://service.grundig.de**".	40 VLE 6421 BL PRODUCT CODE **NQG** **Note:** If your "Product Code" or display variant is not mentioned in the spare parts list, please look for a current version at the service portal "**http://service.grundig.de**".
001.000		759551776800		GEH.- VORDERTEIL SCHWARZ	FRONT CABINET BLACK
001.100		759551729100		LED-LINSE	LED-LENSE
002.000		759551787100		RUECKWAND SCHWARZ	BACK COVER BLACK
003.000		759551782000		GEH.- MITTELTEIL SCHWARZ	CABINET MIDDLEPART BLACK
005.000		759551781900		STANDFUSS SCHWARZ	STANDFOOT BLACK
015.000		759551774700		LAUTSPR.RECHTS 8R 10/15W *1	SPEAKER RIGHT 8R 10/15W *1
015.000		759551802400		LAUTSPR.RECHTS 8R 10/15W *2	SPEAKER RIGHT 8R 10/15W *2
016.000		759551774600		LAUTSPR.LINKS 8R 10/15W *1	SPEAKER LEFT 8R 10/15W *1
016.000		759551802300		LAUTSPR.LINKS 8R 10/15W *2	SPEAKER LEFT 8R 10/15W *2
019.000		759551600400		KABEL DISPLAY-LVDS 500MM	CABLE DISPLAY-LVDS 500MM
020.000	⚠	057D40-A09 *		LCD BMS 056D40-A07 KT X6-Y2	LCD BMS 056D40-A07 KT X6-Y2
020.001	⚠	056D40-A07 *		LCD BMS SS 50HZ DLED	LCD BMS SS 50HZ DLED
021.100		759551774400		KABEL CHASSIS-NETZTEIL 250MM 14P	CABLE CHASSIS-POWER 250MM 14P
022.000	⚠	759551777900		NETZKABEL 160 CM	POWER CORD 160 CM
023.000	⚠	275990321100		NETZTEIL LIPS (ZJN)	POWER SUPPLY LIPS (ZJN)
025.000	⚠	275991213900	X	CHASSISMODUL KT (NQG) *1	CHASSIS BOARD KT (NQG) *1
025.000	⚠	275991223500	X	CHASSISMODUL KT (F74) *2	CHASSIS BOARD KT (F74) *2
027.000		759551773500		FERNBEDIENUNG TP7 VER.	REMOTE CONTROL TP7 VER.
028.000		720117145300		FERNBEDIENUNG TP EASY SCHWARZ	REMOTE CONTROL TP EASY BLACK
031.000		759551781800		IR/LED MODUL (ZJW) *1	IR/LED BOARD (ZJW) *1
031.000		759551793400		IR/LED MODUL (ZGP) *2	IR/LED BOARD (ZGP) *2
032.000		759551544900		IR-EMPFAENGER TSOP35436TT *1	IR-RECEIVER TSOP35436TT *1
032.000		759551786600		IR-EMPFAENGER TSOP36438TT *2	IR-RECEIVER TSOP36438TT *2
033.000		759551549100		LED-SMD 1206 BLAU 250MCD 3.3V	LED-SMD 1206 BLUE 250MCD 3.3V
034.000		759551769100		FLACHBANDKABEL 4P 1MM 120MM *1	FFC 4PIN 1MM 120MM *1
034.000		759551786700		FLACHBANDKABEL 4P 1MM 120MM *2	FFC 4P 1MM 120MM *2
090.000		759551761400		KARTON 40 BMS	CARTON 40 BMS
091.000		759551761500		POLSTER 4-TEILIG	CUSHION 4 PARTS
				* KEIN ERSATZTEIL X = SIEHE GESONDERTE E-LISTE	* NO SPARE PART X = SEE SEPARATE PARTS LIST
				DIE BEDIENUNGSANLEITUNG IST UEBER FOLGENDER ADRESSE ABRUFBAR: WWW.GRUNDIG.DE/SERVICE/DOWNLOADS	THE INSTRUCTION MANUAL CAN BE DOWNLOAD FROM ADRESS: WWW.GRUNDIG.DE/SERVICE/DOWNLOADS

Es gelten die Vorschriften und Sicherheitshinweise gemäß dem Service Manual "Sicherheit", Mat.-Nummer 720108000001, sowie zusätzlich die eventuell abweichenden, landesspezifischen Vorschriften!

⚠ (!)

The regulations and safety instructions shall be valid as provided by the "Safety" Service Manual, part number 720108000001, as well as the respective national deviations.

ÄNDERUNGEN VORBEHALTEN / SUBJECT TO ALTERATION

Ersatzteilliste
Spare Parts List

NUR FÜR INTERNEN GEBRAUCH
FOR INTERNAL USE ONLY

GRUNDIG
TV

5 / 2015

42 VLE 822 BL

BESTELL-NR. / ORDER NO.: NVP000 (NVP)

Pos.	Fig.	Material-Nr. Part No.	Ref.	(D) Bezeichnung	(GB) Description
		NVP000 *		42 VLE 822 BL PRODUKTCODE **NVP** **Hinweis:** Sollte in dieser Ersatzteilliste Ihr "Product Code" oder Ihre Display-Variante nicht aufgeführt sein, finden Sie eine aktualisierte Version auf dem Service-Portal "**http://service.grundig.de**".	42 VLE 822 BL PRODUCT CODE **NVP** **Note:** If your "Product Code" or display variant is not mentioned in the spare parts list, please look for a current version at the service portal "**http://service.grundig.de**".
001.000		759551789600		GEH.- VORDERTEIL SCHWARZ	FRONT CABINET BLACK
002.000		759551794400		RUECKWAND SCHWARZ	BACK COVER BLACK
003.000		759551789700		GEH.- MITTELTEIL SCHWARZ	CABINET MIDDLEPART BLACK
005.000		759551793000		STANDFUSS SCHWARZ	STANDFOOT BLACK
015.000		759551790400		LAUTSPRECHER 8R 10/15W 192x30	SPEAKER 8R 10/15W 192x30
019.000		759551525500		KABEL DISPLAY-LVDS 410MM	CABLE DISPLAY -LVDS 410MM
020.000	⚠	057K42-A05 *		LCD BMS 056K42-A03 KT Z6-Z8-Z9	LCD BMS 056K42-A03 KT Z6-Z8-Z9
020.001	⚠	052K42LG1 *		LCD LGD LC420DUJ-SGK1 F50	LCD LGD LC420DUJ-SGK1 F50
020.100	⚠	759551790300		T-CON MODUL (XVZ)	T-CON BOARD (XVZ)
022.000	⚠	759551343100		NETZKABEL 180CM	POWER CABLE 180CM
023.000	⚠	275990321800		NETZTEIL LED KT LIPS (ZKK)	POWER SUPPLY LED KT LIPS (ZKK)
024.000	⚠	759551737800		NETZSCHALTER OHNE HALTER	POWER SWITCH WITHOUT HOLDER
025.000	⚠	275991219700	X	CHASSISMODUL KT (NVL)	CHASSIS BOARD KT (NVL)
027.000		759551773500		FERNBEDIENUNG TP7 VER.	REMOTE CONTROL TP7 VER.
027.100		759551795300		FERNBEDIENUNG TP7 VER.	REMOTE CONTROL TP7 VER.
028.000		720117145300		FERNBEDIENUNG TP EASY SCHWARZ	REMOTE CONTROL TP EASY BLACK
031.000		759551789900		IR/LED MODUL (ZMJ)	IR/LED BOARD (ZMJ)
032.000		759551786600		IR-EMPFAENGER TSOP36438TT	IR-RECEIVER TSOP36438TT
033.000		759551549100		LED-SMD 1206 BLAU 250MCD 3.3V	LED-SMD 1206 BLUE 250MCD 3.3V
035.000		759551713400		KABEL 400MM 6P	CABLE 400MM 6P
038.000	⚠	759551790000		WIFI MODUL	WIFI BOARD
090.000		759551744200		KARTON 42	CARTON 42
091.000		759551790200		POLSTER KOMPLETT	CUSHION COMPLETE
				* KEIN ERSATZTEIL X = SIEHE GESONDERTE E-LISTE	* NO SPARE PART X = SEE SEPARATE PARTS LIST
				DIE BEDIENUNGSANLEITUNG IST UEBER FOLGENDER ADRESSE ABRUFBAR: WWW.GRUNDIG.DE/SERVICE/DOWNLOADS	THE INSTRUCTION MANUAL CAN BE DOWNLOAD FROM ADRESS: WWW.GRUNDIG.DE/SERVICE/DOWNLOADS

Es gelten die Vorschriften und Sicherheitshinweise gemäß dem Service Manual "Sicherheit", Mat.-Nummer 720108000001, sowie zusätzlich die eventuell abweichenden, landesspezifischen Vorschriften!

⚠ (!)

The regulations and safety instructions shall be valid as provided by the "Safety" Service Manual, part number 720108000001, as well as the respective national deviations.

ÄNDERUNGEN VORBEHALTEN / SUBJECT TO ALTERATION

GRUNDIG

Ersatzteilliste
Spare Parts List

NUR FÜR INTERNEN GEBRAUCH
FOR INTERNAL USE ONLY

5 / 2015

42 VLE 841 BL

BESTELL-NR. / ORDER NO.: NVL000 (NVL)

Pos.	Fig.	Material-Nr. Part No.	Ref.	(D) Bezeichnung	(GB) Description
		NVL000 *		42 VLE 841 BL PRODUKTCODE **NVL** **Hinweis:** Sollte in dieser Ersatzteilliste Ihr "Product Code" oder Ihre Display-Variante nicht aufgeführt sein, finden Sie eine aktualisierte Version auf dem Service-Portal "**http://service.grundig.de**".	42 VLE 841 BL PRODUCT CODE **NVL** **Note:** If your "Product Code" or display variant is not mentioned in the spare parts list, please look for a current version at the service portal "**http://service.grundig.de**".
001.000		759551789600		GEH.- VORDERTEIL SCHWARZ	FRONT CABINET BLACK
002.000		759551794400		RUECKWAND SCHWARZ	BACK COVER BLACK
003.000		759551789700		GEH.- MITTELTEIL SCHWARZ	CABINET MIDDLEPART BLACK
005.000		759551793000		STANDFUSS SCHWARZ	STANDFOOT BLACK
015.000		759551790400		LAUTSPRECHER 8R 10/15W 192x30	SPEAKER 8R 10/15W 192x30
019.000		759551525500		KABEL DISPLAY-LVDS 410MM	CABLE DISPLAY -LVDS 410MM
020.000	⚠	057K42-A05 *		LCD BMS 056K42-A03 KT Z6-Z8-Z9	LCD BMS 056K42-A03 KT Z6-Z8-Z9
020.001	⚠	052K42LG1 *		LCD LGD LC420DUJ-SGK1 F50	LCD LGD LC420DUJ-SGK1 F50
020.100	⚠	759551790300		T-CON MODUL (XVZ)	T-CON BOARD (XVZ)
021.000		759551713400		KABEL 400MM 6P	CABLE 400MM 6P
022.000	⚠	759551777900		NETZKABEL 160 CM	POWER CORD 160 CM
023.000	⚠	275990321800		NETZTEIL LED KT LIPS (ZKK)	POWER SUPPLY LED KT LIPS (ZKK)
024.000	⚠	759551737800		NETZSCHALTER OHNE HALTER	POWER SWITCH WITHOUT HOLDER
025.000	⚠	275991219500	X	CHASSISMODUL KT (NVP)	CHASSIS BOARD KT (NVP)
027.000		759551795300		FERNBEDIENUNG TP7 VER.	REMOTE CONTROL TP7 VER.
028.000		720117145300		FERNBEDIENUNG TP EASY SCHWARZ	REMOTE CONTROL TP EASY BLACK
031.000		759551789900		IR/LED MODUL (ZMJ)	IR/LED BOARD (ZMJ)
032.000		759551786600		IR-EMPFAENGER TSOP36438TT	IR-RECEIVER TSOP36438TT
033.000		759551549100		LED-SMD 1206 BLAU 250MCD 3.3V	LED-SMD 1206 BLUE 250MCD 3.3V
034.000		759551786700		FLACHBANDKABEL 4P 1MM 120MM	FFC 4P 1MM 120MM
090.000		759551790100		KARTON 42	CARTON 42
091.000		759551790200		POLSTER KOMPLETT	CUSHION COMPLETE
				* KEIN ERSATZTEIL X = SIEHE GESONDERTE E-LISTE	* NO SPARE PART X = SEE SEPARATE PARTS LIST
				DIE BEDIENUNGSANLEITUNG IST UEBER FOLGENDER ADRESSE ABRUFBAR: WWW.GRUNDIG.DE/SERVICE/DOWNLOADS	THE INSTRUCTION MANUAL CAN BE DOWNLOAD FROM ADRESS: WWW.GRUNDIG.DE/SERVICE/DOWNLOADS

Es gelten die Vorschriften und Sicherheitshinweise gemäß dem Service Manual "Sicherheit", Mat.-Nummer 720108000001, sowie zusätzlich die eventuell abweichenden, landesspezifischen Vorschriften!

⚠ (!)

The regulations and safety instructions shall be valid as provided by the "Safety" Service Manual, part number 720108000001, as well as the respective national deviations.

ÄNDERUNGEN VORBEHALTEN / SUBJECT TO ALTERATION

GRUNDIG

Ersatzteilliste
Spare Parts List

NUR FÜR INTERNEN GEBRAUCH
FOR INTERNAL USE ONLY

GRUNDIG TV

5 / 2015

42 VLE 866 BL

BESTELL-NR. / ORDER NO.: MHY000 (MHY)

Pos.	Fig.	Material-Nr. Part No.	Ref.	(D) Bezeichnung	(GB) Description
		MHY000 *		42 VLE 866 BL PRODUKTCODE **MHY** **Hinweis:** Sollte in dieser Ersatzteilliste Ihr "Product Code" oder Ihre Display-Variante nicht aufgeführt sein, finden Sie eine aktualisierte Version auf dem Service-Portal "**http://service.grundig.de**".	42 VLE 866 BL PRODUCT CODE **MHY** **Note:** If your "Product Code" or display variant is not mentioned in the spare parts list, please look for a current version at the service portal "**http://service.grundig.de**".
001.000		759551789600		GEH.- VORDERTEIL SCHWARZ	FRONT CABINET BLACK
002.000		759551794400		RUECKWAND SCHWARZ	BACK COVER BLACK
003.000		759551789700		GEH.- MITTELTEIL SCHWARZ	CABINET MIDDLEPART BLACK
005.000		759551793000		STANDFUSS SCHWARZ	STANDFOOT BLACK
015.000		759551790400		LAUTSPRECHER 8R 10/15W 192x30	SPEAKER 8R 10/15W 192x30
019.000		759551525500		KABEL DISPLAY-LVDS 410MM	CABLE DISPLAY -LVDS 410MM
020.000	⚠	057K42-A05 *		LCD BMS 056K42-A03 KT Z6-Z8-Z9	LCD BMS 056K42-A03 KT Z6-Z8-Z9
020.001	⚠	052K42LG1 *		LCD LGD LC420DUJ-SGK1 F50	LCD LGD LC420DUJ-SGK1 F50
020.100	⚠	759551790300		T-CON MODUL (XVZ)	T-CON BOARD (XVZ)
021.000		759551713400		KABEL 400MM 6P	CABLE 400MM 6P
022.000	⚠	759551777900		NETZKABEL 160 CM	POWER CORD 160 CM
023.000	⚠	275990321800		NETZTEIL LED KT LIPS (ZKK)	POWER SUPPLY LED KT LIPS (ZKK)
024.000	⚠	759551737800		NETZSCHALTER OHNE HALTER	POWER SWITCH WITHOUT HOLDER
025.000	⚠	275991219500	X	CHASSISMODUL KT (NVP)	CHASSIS BOARD KT (NVP)
027.000		759551795300		FERNBEDIENUNG TP7 VER.	REMOTE CONTROL TP7 VER.
027.100		759551773500		FERNBEDIENUNG TP7 VER.	REMOTE CONTROL TP7 VER.
028.000		720117145300		FERNBEDIENUNG TP EASY SCHWARZ	REMOTE CONTROL TP EASY BLACK
031.000		759551789900		IR/LED MODUL (ZMJ)	IR/LED BOARD (ZMJ)
032.000		759551786600		IR-EMPFAENGER TSOP36438TT	IR-RECEIVER TSOP36438TT
033.000		759551549100		LED-SMD 1206 BLAU 250MCD 3.3V	LED-SMD 1206 BLUE 250MCD 3.3V
034.000		759551786700		FLACHBANDKABEL 4P 1MM 120MM	FFC 4P 1MM 120MM
090.000		759551790100		KARTON 42	CARTON 42
091.000		759551790200		POLSTER KOMPLETT	CUSHION COMPLETE
				* KEIN ERSATZTEIL X = SIEHE GESONDERTE E-LISTE	* NO SPARE PART X = SEE SEPARATE PARTS LIST
				DIE BEDIENUNGSANLEITUNG IST UEBER FOLGENDER ADRESSE ABRUFBAR: WWW.GRUNDIG.DE/SERVICE/DOWNLOADS	THE INSTRUCTION MANUAL CAN BE DOWNLOAD FROM ADRESS: WWW.GRUNDIG.DE/SERVICE/DOWNLOADS

Es gelten die Vorschriften und Sicherheitshinweise gemäß dem Service Manual "Sicherheit", Mat.-Nummer 720108000001, sowie zusätzlich die eventuell abweichenden, landesspezifischen Vorschriften!

⚠ (!)

The regulations and safety instructions shall be valid as provided by the "Safety" Service Manual, part number 720108000001, as well as the respective national deviations.

ÄNDERUNGEN VORBEHALTEN / SUBJECT TO ALTERATION

Ersatzteilliste
Spare Parts List

NUR FÜR INTERNEN GEBRAUCH
FOR INTERNAL USE ONLY

GRUNDIG
TV

10 / 2015

42 VLE 8460 BP

BESTELL-NR. / ORDER NO.: NWE000 (NWE)

Pos.	Fig.	Material-Nr. Part No.	Ref.	(D) Bezeichnung	(GB) Description
		NWE000 *		42 VLE 8460 BP PRODUKTCODE **NWE** **Hinweis:** Sollte in dieser Ersatzteilliste Ihr "Product Code" oder Ihre Display-Variante nicht aufgeführt sein, finden Sie eine aktualisierte Version auf dem Service-Portal "**http://service.grundig.de**".	42 VLE 8460 BP PRODUCT CODE **NWE** **Note:** If your "Product Code" or display variant is not mentioned in the spare parts list, please look for a current version at the service portal "**http://service.grundig.de**".
001.000		759551789600		GEH.- VORDERTEIL SCHWARZ	FRONT CABINET BLACK
002.000		759551794400		RUECKWAND SCHWARZ *1	BACK COVER BLACK *1
002.000		759551829000		RUECKWAND SCHWARZ *2	BACK COVER BLACK *2
003.000		759551802000		GEH.- MITTELTEIL SCHWARZ	CABINET MIDDLEPART BLACK
005.000		759551793000		STANDFUSS SCHWARZ	STANDFOOT BLACK
005.100		759551703500		STANDFUSS SCHRAUBE SCHWARZ M4X12	STANDFOOT SCREW BLACK M4X12
015.000		759551790400		LAUTSPRECHER 8R 10/15W 192x30 *1	SPEAKER 8R 10/15W 192x30 *1
015.000		759551829100		LAUTSPRECHER 8R 10/15W 192x30 *2	SPEAKER 8R 10/15W 192x30 *2
017.000		759551795100		LAUTSPR. WOOFER 40 BMS (10W)	SUBWOOFER 40 BMS (10W)
019.000		759551525500		KABEL DISPLAY-LVDS 410MM	CABLE DISPLAY -LVDS 410MM
020.000	⚠	057K42-A05 *		LCD BMS 056K42-A03 KT Z6-Z8-Z9	LCD BMS 056K42-A03 KT Z6-Z8-Z9
020.001	⚠	052K42LG1 *		LCD LGD LC420DUJ-SGK1 F50	LCD LGD LC420DUJ-SGK1 F50
020.002	⚠	ZBA60600-AA *		LED BAR 42 - 6 LI A TIP ATHENA	LED BAR 42 - 6 LI A TIP ATHENA
020.003	⚠	ZBB60600-AA *		LED BAR 42 - 6 LI B TIP ATHENA	LED BAR 42 - 6 LI B TIP ATHENA
020.100	⚠	759551790300		T-CON MODUL (XVZ)	T-CON BOARD (XVZ)
021.000		759551713400		KABEL 400MM 6P	CABLE 400MM 6P
021.100		759551827400		KABEL CHASSIS-NETZTEIL 350MM 14P	CABLE CHASSIS-POWER 350MM 14P
022.000	⚠	759551806900		NETZKABEL 42 MIT NETZSCHALTER	POWER CORD 42 WITH POWER SWITCH
023.000	⚠	275990321800		NETZTEIL LED KT LIPS (ZKK)	POWER SUPPLY LED KT LIPS (ZKK)
024.000	⚠	759551737800		NETZSCHALTER OHNE HALTER	POWER SWITCH WITHOUT HOLDER
025.000	⚠	275991221300	X	CHASSISMODUL KT (FEP) *1	CHASSIS BOARD KT (FEP) *1
025.000	⚠	275991240200	X	CHASSISMODUL KT (J5B) *2	CHASSIS BOARD KT (J5B) *2
027.000		759551800700		FERNBEDIENUNG TS3 NETFLIX	REMOTE CONTROL TS3 NETFLIX
028.000		720117145300		FERNBEDIENUNG TP EASY SCHWARZ	REMOTE CONTROL TP EASY BLACK
031.000		759551789900		IR/LED MODUL (ZMJ)	IR/LED BOARD (ZMJ)
032.000		759551786600		IR-EMPFAENGER TSOP36438TT	IR-RECEIVER TSOP36438TT
033.000		759551549100		LED-SMD 1206 BLAU 250MCD 3.3V	LED-SMD 1206 BLUE 250MCD 3.3V
034.000		759551786700		FLACHBANDKABEL 4P 1MM 120MM	FFC 4P 1MM 120MM
038.000	⚠	759551790000		WIFI MODUL	WIFI BOARD
038.100		759551825700		VERBINDUNGSKABEL USB 6P 300MM	CABLE USB 6P 300MM
090.000		759551790100		KARTON 42	CARTON 42
091.000		759551790200		POLSTER KOMPLETT	CUSHION COMPLETE
				* KEIN ERSATZTEIL X = SIEHE GESONDERTE E-LISTE	* NO SPARE PART X = SEE SEPARATE PARTS LIST
				DIE BEDIENUNGSANLEITUNG IST UEBER FOLGENDER ADRESSE ABRUFBAR: WWW.GRUNDIG.DE/SERVICE/DOWNLOADS	THE INSTRUCTION MANUAL CAN BE DOWNLOAD FROM ADRESS: WWW.GRUNDIG.DE/SERVICE/DOWNLOADS

Es gelten die Vorschriften und Sicherheitshinweise gemäß dem Service Manual "Sicherheit", Mat.-Nummer 720108000001, sowie zusätzlich die eventuell abweichenden, landesspezifischen Vorschriften!

⚠ (!)

The regulations and safety instructions shall be valid as provided by the "Safety" Service Manual, part number 720108000001, as well as the respective national deviations.

ÄNDERUNGEN VORBEHALTEN / SUBJECT TO ALTERATION

Ersatzteilliste
Spare Parts List

NUR FÜR INTERNEN GEBRAUCH
FOR INTERNAL USE ONLY

GRUNDIG
TV

5 / 2015

42 VLE 8471 BL

BESTELL-NR. / ORDER NO.: NUK000 (NUK)

Pos.	Fig.	Material-Nr. Part No.	Ref.	(D) Bezeichnung	(GB) Description
		NUK000 *		42 VLE 8471 BL PRODUKTCODE **NUK** **Hinweis:** Sollte in dieser Ersatzteilliste Ihr "Product Code" oder Ihre Display-Variante nicht aufgeführt sein, finden Sie eine aktualisierte Version auf dem Service-Portal "**http://service.grundig.de**".	42 VLE 8471 BL PRODUCT CODE **NUK** **Note:** If your "Product Code" or display variant is not mentioned in the spare parts list, please look for a current version at the service portal "**http://service.grundig.de**".
001.000		759551789600		GEH.- VORDERTEIL SCHWARZ	FRONT CABINET BLACK
002.000		759551794400		RUECKWAND SCHWARZ	BACK COVER BLACK
003.000		759551789700		GEH.- MITTELTEIL SCHWARZ	CABINET MIDDLEPART BLACK
005.000		759551789800		STANDFUSS SILBER	STANDFOOT SILVER
005.100		759551703500		STANDFUSS SCHRAUBE SCHWARZ M4X12	STANDFOOT SCREW BLACK M4X12
015.000		759551790400		LAUTSPRECHER 8R 10/15W 192x30	SPEAKER 8R 10/15W 192x30
019.000		759551525500		KABEL DISPLAY-LVDS 410MM	CABLE DISPLAY -LVDS 410MM
020.000	⚠	057K42-A05 *		LCD BMS 056K42-A03 KT Z6-Z8-Z9	LCD BMS 056K42-A03 KT Z6-Z8-Z9
020.001	⚠	052K42LG1 *		LCD LGD LC420DUJ-SGK1 F50	LCD LGD LC420DUJ-SGK1 F50
020.100	⚠	759551790300		T-CON MODUL (XVZ)	T-CON BOARD (XVZ)
021.000		759551713400		KABEL 400MM 6P *2	CABLE 400MM 6P *2
021.100		759551624600		KABEL 6 PIN 650 MM *1	CABLE 6 PIN 650 MM *1
022.000	⚠	759551805300		NETZKABEL 49 MIT NETZSCHALTER	POWER CORD 49 WITH POWER SWITCH
023.000	⚠	275990321800		NETZTEIL LED KT LIPS (ZKK)	POWER SUPPLY LED KT LIPS (ZKK)
024.000	⚠	759551737800		NETZSCHALTER OHNE HALTER	POWER SWITCH WITHOUT HOLDER
025.000	⚠	275991218800	X	CHASSISMODUL KT (F8A) *1	CHASSIS BOARD KT (F8A) *1
025.000	⚠	275991232000	X	CHASSISMODUL KT (NUK) *2	CHASSIS BOARD KT (NUK) *2
027.000		759551795300		FERNBEDIENUNG TP7 VER. *1	REMOTE CONTROL TP7 VER. *1
027.000		759551806800		FERNBEDIENUNG TS3 *2	REMOTE CONTROL TS3 *2
028.000		720117145300		FERNBEDIENUNG TP EASY SCHWARZ	REMOTE CONTROL TP EASY BLACK
031.000		759551789900		IR/LED MODUL (ZMJ)	IR/LED BOARD (ZMJ)
032.000		759551786600		IR-EMPFAENGER TSOP36438TT	IR-RECEIVER TSOP36438TT
033.000		759551549100		LED-SMD 1206 BLAU 250MCD 3.3V	LED-SMD 1206 BLUE 250MCD 3.3V
034.000		759551786700		FLACHBANDKABEL 4P 1MM 120MM	FFC 4P 1MM 120MM
035.000		759551713400		KABEL 400MM 6P	CABLE 400MM 6P
038.000	⚠	759551790000		WIFI MODUL	WIFI BOARD
090.000		759551790100		KARTON 42	CARTON 42
091.000		759551790200		POLSTER KOMPLETT	CUSHION COMPLETE
				* KEIN ERSATZTEIL X = SIEHE GESONDERTE E-LISTE	* NO SPARE PART X = SEE SEPARATE PARTS LIST
				DIE BEDIENUNGSANLEITUNG IST UEBER FOLGENDER ADRESSE ABRUFBAR: WWW.GRUNDIG.DE/SERVICE/DOWNLOADS	THE INSTRUCTION MANUAL CAN BE DOWNLOAD FROM ADRESS: WWW.GRUNDIG.DE/SERVICE/DOWNLOADS

Es gelten die Vorschriften und Sicherheitshinweise gemäß dem Service Manual "Sicherheit", Mat.-Nummer 720108000001, sowie zusätzlich die eventuell abweichenden, landesspezifischen Vorschriften!

⚠ (!)

The regulations and safety instructions shall be valid as provided by the "Safety" Service Manual, part number 720108000001, as well as the respective national deviations.

ÄNDERUNGEN VORBEHALTEN / SUBJECT TO ALTERATION

Ersatzteilliste
Spare Parts List

NUR FÜR INTERNEN GEBRAUCH
FOR INTERNAL USE ONLY

GRUNDIG
TV

10 / 2014

42 VLE 8471 SL

BESTELL-NR. / ORDER NO.: NUL000 (NUL)

Pos.	Fig.	Material-Nr. Part No.	Ref.	(D) Bezeichnung	(GB) Description
		NUL000 *		42 VLE 8471 SL PRODUKTCODE **NUL** **Hinweis:** Sollte in dieser Ersatzteilliste Ihr "Product Code" oder Ihre Display-Variante nicht aufgeführt sein, finden Sie eine aktualisierte Version auf dem Service-Portal "**http://service.grundig.de**".	42 VLE 8471 SL PRODUCT CODE **NUL** **Note:** If your "Product Code" or display variant is not mentioned in the spare parts list, please look for a current version at the service portal "**http://service.grundig.de**".
001.000		759551793700		GEH.- VORDERTEIL SILBER	FRONT CABINET SILVER
002.000		759551793800		RUECKWAND SILBER	BACK COVER SILVER
003.000		759551793900		GEH.- MITTELTEIL SILBER	CABINET MIDDLEPART SILVER
005.000		759551794000		STANDFUSS SILBER	STANDFOOT SILVER
015.000		759551790400		LAUTSPRECHER 8R 10/15W 192x30	SPEAKER 8R 10/15W 192x30
017.000		759551795100		LAUTSPRECHER WOOFER 40 BMS (10W)	SUBWOOFER 40 BMS (10W)
019.000		759551525500		KABEL DISPLAY-LVDS 410MM	CABLE DISPLAY -LVDS 410MM
020.000	⚠	057K42-A06 *		LCD BMS-DISPLAY 056K42-A03 KT/ART	LCD BMS-DISPLAY 056K42-A03 KT/ART
020.001	⚠	056K42-A03 *		LCD BMS-DISPLAY LG TM100HZ 3D DLED	LCD BMS-DISPLAY LG TM100HZ 3D DLED
020.100	⚠	759551790300		T-CON MODUL (XVZ)	T-CON BOARD (XVZ)
021.000		759551713400		VERBINDUNGKABEL IR-MODUL 400 MM	CABLE IR-BOARD 400 MM 6 PIN
022.000	⚠	759551777900		NETZKABEL 160 CM	POWER CORD 160 CM
023.000	⚠	275990321800		NETZTEIL LED KT LIPS (ZKK)	POWER SUPPLY LED KT LIPS (ZKK)
024.000	⚠	759551737800		NETZSCHALTER OHNE HALTER	POWER SWITCH WITHOUT HOLDER
025.000	⚠	275991218800	X	CHASSISMODUL KT (F8A)	CHASSIS BOARD KT (F8A)
027.000		759551773500		FERNBEDIENUNG TP7 VER.	REMOTE CONTROL TP7 VER.
028.000		720117145300		FERNBEDIENUNG TP EASY SCHWARZ	REMOTE CONTROL TP EASY BLACK
031.000		759551789900		IR/LED MODUL (ZMJ)	IR/LED BOARD (ZMJ)
032.000		759551786600		IR-EMPFAENGER TSOP36438TT	IR-RECEIVER TSOP36438TT
033.000		759551549100		LED-SMD 1206 BLAU 250MCD 3.3V	LED-SMD 1206 BLUE 250MCD 3.3V
034.000		759551786700		FLACHBANDKABEL 4 PIN P=1MM L=120MM	FFC 4 PIN P=1MM L=120MM
038.000	⚠	759551790000		WIFI MODUL	WIFI BOARD
090.000		759551790100		KARTON 42	CARTON 42
091.000		759551790200		POLSTER KOMPLETT	CUSHION COMPLETE
				* KEIN ERSATZTEIL X = SIEHE GESONDERTE E-LISTE	* NO SPARE PART X = SEE SEPARATE PARTS LIST
				DIE BEDIENUNGSANLEITUNG IST UEBER FOLGENDER ADRESSE ABRUFBAR: WWW.GRUNDIG.DE/SERVICE/DOWNLOADS	THE INSTRUCTION MANUAL CAN BE DOWNLOAD FROM ADRESS: WWW.GRUNDIG.DE/SERVICE/DOWNLOADS

Es gelten die Vorschriften und Sicherheitshinweise gemäß dem Service Manual "Sicherheit", Mat.-Nummer 720108000001, sowie zusätzlich die eventuell abweichenden, landesspezifischen Vorschriften!

⚠ (!)

The regulations and safety instructions shall be valid as provided by the "Safety" Service Manual, part number 720108000001, as well as the respective national deviations.

ÄNDERUNGEN VORBEHALTEN / SUBJECT TO ALTERATION

Ersatzteilliste
Spare Parts List

NUR FÜR INTERNEN GEBRAUCH
FOR INTERNAL USE ONLY

GRUNDIG
TV

10 / 2016

42 VLE 8471 WL

BESTELL-NR. / ORDER NO.: NUM000 (NUM)

Pos.	Fig.	Material-Nr. Part No.	Ref.	(D) Bezeichnung	(GB) Description
		NUM000 *		42 VLE 8471 WL PRODUKTCODE NUM **Hinweis:** Sollte in dieser Ersatzteilliste Ihr "Product Code" oder Ihre Display-Variante nicht aufgeführt sein, finden Sie eine aktualisierte Version auf dem Service-Portal "**http://service.grundig.de**".	42 VLE 8471 WL PRODUCT CODE NUM **Note:** If your "Product Code" or display variant is not mentioned in the spare parts list, please look for a current version at the service portal "**http://service.grundig.de**".
001.000		759551800800		GEH.- VORDERTEIL WEISS	FRONT CABINET WHITE
002.000		759551800900		RUECKWAND WEISS	BACK COVER WHITE
003.000		759551801000		GEH.- MITTELTEIL WEISS	CABINET MIDDLEPART WHITE
005.000		759551801100		STANDFUSS WEISS	STANDFOOT WHITE
015.000		759551829100		LAUTSPRECHER 8R 10/15W 192x30	SPEAKER 8R 10/15W 192x30
017.000		759551864500		LAUTSPR. WOOFER 10W/8R SPK	SUBWOOFER 10W/8R SPK
019.000		759551600400		KABEL DISPLAY-LVDS 500MM	CABLE DISPLAY-LVDS 500MM
020.000	⚠	057K42-A11 *		LCD BMS 056K42-A03 KT BC	LCD BMS 056K42-A03 KT BC
020.001	⚠	052K42LG1 *		LCD LGD LC420DUJ-SGK1 F50	LCD LGD LC420DUJ-SGK1 F50
020.100	⚠	759551790300		T-CON MODUL (XVZ)	T-CON BOARD (XVZ)
021.000		759551713400		KABEL 400MM 6P	CABLE 400MM 6P
022.000	⚠	759551672300		NETZKABEL 160CM	POWER CABLE 160CM
022.100	⚠	759551343100		NETZKABEL 180CM	POWER CABLE 180CM
022.200	⚠	759551806900		NETZKABEL 42 MIT NETZSCHALTER	POWER CORD 42 WITH POWER SWITCH
023.000	⚠	275990321800		NETZTEIL LED KT LIPS (ZKK)	POWER SUPPLY LED KT LIPS (ZKK)
024.000	⚠	759551737800		NETZSCHALTER OHNE HALTER	POWER SWITCH WITHOUT HOLDER
025.000	⚠	275991218800	X	CHASSISMODUL KT (F8A)	CHASSIS BOARD KT (F8A)
027.000		759551858100		FERNBEDIENUNG TS5-R6 NETFLIX	REMOTE CONTROL TS5-R6 NETFLIX
028.000		720117145400		FERNBEDIENUNG TP EASY WEISS	REMOTE CONTROL TP EASY WHITE
031.000		759551789900		IR/LED MODUL (ZMJ)	IR/LED BOARD (ZMJ)
032.000		759551786600		IR-EMPFAENGER TSOP36438TT	IR-RECEIVER TSOP36438TT
033.000		759551549100		LED-SMD 1206 BLAU 250MCD 3.3V	LED-SMD 1206 BLUE 250MCD 3.3V
034.000		759551786700		FLACHBANDKABEL 4P 1MM 120MM	FFC 4P 1MM 120MM
038.000		759551790000		WIFI-MODUL	WIFI BOARD
090.000		759551790100		KARTON 42	CARTON 42
091.000		759551790200		POLSTER KOMPLETT	CUSHION COMPLETE
				* KEIN ERSATZTEIL X = SIEHE GESONDERTE E-LISTE	* NO SPARE PART X = SEE SEPARATE PARTS LIST
				DIE BEDIENUNGSANLEITUNG IST UEBER FOLGENDER ADRESSE ABRUFBAR: WWW.GRUNDIG.DE/SERVICE/DOWNLOADS	THE INSTRUCTION MANUAL CAN BE DOWNLOAD FROM ADRESS: WWW.GRUNDIG.DE/SERVICE/DOWNLOADS

Es gelten die Vorschriften und Sicherheitshinweise gemäß dem Service Manual "Sicherheit", Mat.-Nummer 720108000001, sowie zusätzlich die eventuell abweichenden, landesspezifischen Vorschriften!

⚠ (!)

The regulations and safety instructions shall be valid as provided by the "Safety" Service Manual, part number 720108000001, as well as the respective national deviations.

ÄNDERUNGEN VORBEHALTEN / SUBJECT TO ALTERATION

Ersatzteilliste
Spare Parts List

NUR FÜR INTERNEN GEBRAUCH
FOR INTERNAL USE ONLY

GRUNDIG TV

10 / 2015

42 VLE 8472 BH

BESTELL-NR. / ORDER NO.: NVV000 (NVV)

Pos.	Fig.	Material-Nr. Part No.	Ref.	(D) Bezeichnung	(GB) Description
		NVV000 *		42 VLE 8472 BH PRODUKTCODE **NVV** **Hinweis:** Sollte in dieser Ersatzteilliste Ihr "Product Code" oder Ihre Display-Variante nicht aufgeführt sein, finden Sie eine aktualisierte Version auf dem Service-Portal "**http://service.grundig.de**".	42 VLE 8472 BH PRODUCT CODE **NVV** **Note:** If your "Product Code" or display variant is not mentioned in the spare parts list, please look for a current version at the service portal "**http://service.grundig.de**".
001.000		759551789600		GEH.- VORDERTEIL SCHWARZ	FRONT CABINET BLACK
002.000		759551794400		RUECKWAND SCHWARZ *1	BACK COVER BLACK *1
002.000		759551829000		RUECKWAND SCHWARZ *2	BACK COVER BLACK *2
003.000		759551802000		GEH.- MITTELTEIL SCHWARZ	CABINET MIDDLEPART BLACK
005.000		759551793000		STANDFUSS SCHWARZ	STANDFOOT BLACK
005.100		759551703500		STANDFUSS SCHRAUBE SCHWARZ M4X12	STANDFOOT SCREW BLACK M4X12
015.000		759551790400		LAUTSPRECHER 8R 10/15W 192x30 *1	SPEAKER 8R 10/15W 192x30 *1
015.000		759551829100		LAUTSPRECHER 8R 10/15W 192x30 *2	SPEAKER 8R 10/15W 192x30 *2
017.000		759551795100		LAUTSPR. WOOFER 40 BMS (10W)	SUBWOOFER 40 BMS (10W)
019.000		759551525500		KABEL DISPLAY-LVDS 410MM	CABLE DISPLAY -LVDS 410MM
020.000	⚠	057K42-A05 *		LCD BMS 056K42-A03 KT Z6-Z8-Z9	LCD BMS 056K42-A03 KT Z6-Z8-Z9
020.001	⚠	052K42LG1 *		LCD LGD LC420DUJ-SGK1 F50	LCD LGD LC420DUJ-SGK1 F50
020.002	⚠	ZBA60600-AA *		LED BAR 42 - 6 LI A TIP ATHENA	LED BAR 42 - 6 LI A TIP ATHENA
020.003	⚠	ZBB60600-AA *		LED BAR 42 - 6 LI B TIP ATHENA	LED BAR 42 - 6 LI B TIP ATHENA
020.100	⚠	759551790300		T-CON MODUL (XVZ)	T-CON BOARD (XVZ)
021.000		759551713400		KABEL 400MM 6P	CABLE 400MM 6P
021.100		759551827400		KABEL CHASSIS-NETZTEIL 350MM 14P	CABLE CHASSIS-POWER 350MM 14P
022.000	⚠	759551806900		NETZKABEL 42 MIT NETZSCHALTER	POWER CORD 42 WITH POWER SWITCH
023.000	⚠	275990321800		NETZTEIL LED KT LIPS (ZKK)	POWER SUPPLY LED KT LIPS (ZKK)
024.000	⚠	759551737800		NETZSCHALTER OHNE HALTER	POWER SWITCH WITHOUT HOLDER
025.000	⚠	275991221100	X	CHASSISMODUL KT (NVV) *1	CHASSIS BOARD KT (NVV) *1
025.000	⚠	275991240500	X	CHASSISMODUL KT (IY3) *2	CHASSIS BOARD KT (IY3) *2
027.000		759551800700		FERNBEDIENUNG TS3 NETFLIX	REMOTE CONTROL TS3 NETFLIX
028.000		720117145300		FERNBEDIENUNG TP EASY SCHWARZ	REMOTE CONTROL TP EASY BLACK
031.000		759551789900		IR/LED MODUL (ZMJ)	IR/LED BOARD (ZMJ)
032.000		759551786600		IR-EMPFAENGER TSOP36438TT	IR-RECEIVER TSOP36438TT
033.000		759551549100		LED-SMD 1206 BLAU 250MCD 3.3V	LED-SMD 1206 BLUE 250MCD 3.3V
034.000		759551786700		FLACHBANDKABEL 4P 1MM 120MM	FFC 4P 1MM 120MM
038.000	⚠	759551790000		WIFI MODUL	WIFI BOARD
038.100		759551825700		VERBINDUNGSKABEL USB 6P 300MM	CABLE USB 6P 300MM
090.000		759551790100		KARTON 42	CARTON 42
091.000		759551790200		POLSTER KOMPLETT	CUSHION COMPLETE
				* KEIN ERSATZTEIL X = SIEHE GESONDERTE E-LISTE	* NO SPARE PART X = SEE SEPARATE PARTS LIST
				DIE BEDIENUNGSANLEITUNG IST UEBER FOLGENDER ADRESSE ABRUFBAR: WWW.GRUNDIG.DE/SERVICE/DOWNLOADS	THE INSTRUCTION MANUAL CAN BE DOWNLOAD FROM ADRESS: WWW.GRUNDIG.DE/SERVICE/DOWNLOADS

Es gelten die Vorschriften und Sicherheitshinweise gemäß dem Service Manual "Sicherheit", Mat.-Nummer 720108000001, sowie zusätzlich die eventuell abweichenden, landesspezifischen Vorschriften!

⚠ (!) The regulations and safety instructions shall be valid as provided by the "Safety" Service Manual, part number 720108000001, as well as the respective national deviations.

ÄNDERUNGEN VORBEHALTEN / SUBJECT TO ALTERATION

Ersatzteilliste
Spare Parts List

NUR FÜR INTERNEN GEBRAUCH
FOR INTERNAL USE ONLY

GRUNDIG TV

7 / 2014

48 VLE 5429 BP

BESTELL-NR. / ORDER NO.: NRN000 (NRN)

Pos.	Fig.	Material-Nr. Part No.	Ref.	(D) Bezeichnung	(GB) Description
		NRN000 *		48 VLE 5429 BP PRODUKTCODE **NRN** **Hinweis:** Sollte in dieser Ersatzteilliste Ihr "Product Code" oder Ihre Display-Variante nicht aufgeführt sein, finden Sie eine aktualisierte Version auf dem Service-Portal "**http://service.grundig.de**".	48 VLE 5429 BP PRODUCT CODE **NRN** **Note:** If your "Product Code" or display variant is not mentioned in the spare parts list, please look for a current version at the service portal "**http://service.grundig.de**".
001.000		759551773800		GEH.- VORDERTEIL SCHWARZ	FRONT CABINET BLACK
001.100		759551729100		LED-LINSE	LED-LENSE
002.000		759551786400		RUECKWAND SCHWARZ	BACK COVER BLACK
003.000		759551773700		GEH.- MITTELTEIL SCHWARZ	CABINET MIDDLEPART BLACK
005.000		759551786500		STANDFUSS SCHWARZ	STANDFOOT BLACK
015.000		759551769900		LAUTSPRECHER RECHTS 8R 10W(N)/15W	SPEAKER RIGHT 8R 10W(N)/15W(M)
016.000		759551770000		LAUTSPRECHER LINKS 8R 10W(N)/15W(M)	SPEAKER LEFT 8R 10W(N)/15W(M)
019.000		759551600400		KABEL DISPLAY-LVDS 500 MM	CABLE DISPLAY-LVDS 500 MM
020.000	⚠	057D48-A14 *		LCD BMS-DISPLAY 056D48-A09 KT/ART/	LCD BMS-DISPLAY 056D48-A09 KT/ART/
020.001	⚠	056D48-A09 *		LCD-DISPLAY BMS SS 50HZ DLED TUR	LCD-DISPLAY BMS SS 50HZ DLED TUR
020.100	⚠	759551769300		T-CON MODUL (XQL)	T-CON BOARD (XQL)
021.100		759551770100		KABEL 14 PIN 370 MM NETZTEIL	CABLE 14 PIN 370MM POWER BOARD
022.000	⚠	759551777900		NETZKABEL 160 CM	POWER CORD 160 CM
023.000	⚠	275990321500		NETZTEIL LIPS (ZJM)	POWER SUPPLY LIPS (ZJM)
025.000	⚠	275991215500	X	CHASSISMODUL KT (NRN)	CHASSIS BOARD KT (NRN)
027.000		759551773500		FERNBEDIENUNG TP7 VER.	REMOTE CONTROL TP7 VER.
028.000		720117145300		FERNBEDIENUNG TP EASY SCHWARZ	REMOTE CONTROL TP EASY BLACK
031.000		759551781800		IR/LED MODUL (ZJW)	IR/LED BOARD (ZJW)
032.000		759551786600		IR-EMPFAENGER TSOP36438TT	IR-RECEIVER TSOP36438TT
033.000		759551549100		LED-SMD 1206 BLAU 250MCD 3.3V	LED-SMD 1206 BLUE 250MCD 3.3V
034.000		759551786700		FLACHBANDKABEL 4 PIN P=1MM L=120MM	FFC 4 PIN P=1MM L=120MM
090.000		759551770200		KARTON 48	CARTON 48
091.000		759551774000		POLSTER OBEN 4-TEILIG	CUSHION TOP 4-PARTS
092.000		759551774100		POLSTER UNTEN 4-TEILIG	CUSHION BOTTOM 4-PARTS
				* KEIN ERSATZTEIL X = SIEHE GESONDERTE E-LISTE	* NO SPARE PART X = SEE SEPARATE PARTS LIST
				DIE BEDIENUNGSANLEITUNG IST UEBER FOLGENDER ADRESSE ABRUFBAR: WWW.GRUNDIG.DE/SERVICE/DOWNLOADS	THE INSTRUCTION MANUAL CAN BE DOWNLOAD FROM ADRESS: WWW.GRUNDIG.DE/SERVICE/DOWNLOADS

Es gelten die Vorschriften und Sicherheitshinweise gemäß dem Service Manual "Sicherheit", Mat.-Nummer 720108000001, sowie zusätzlich die eventuell abweichenden, landesspezifischen Vorschriften!

⚠ (!) The regulations and safety instructions shall be valid as provided by the "Safety" Service Manual, part number 720108000001, as well as the respective national deviations.

ÄNDERUNGEN VORBEHALTEN / SUBJECT TO ALTERATION

Ersatzteilliste
Spare Parts List

NUR FÜR INTERNEN GEBRAUCH
FOR INTERNAL USE ONLY

GRUNDIG
TV

3 / 2015

48 VLE 5430 BP

BESTELL-NR. / ORDER NO.: NWD000 (NWD)

Pos.	Fig.	Material-Nr. Part No.	Ref.	(D) Bezeichnung	(GB) Description
		NWD000 *		48 VLE 5430 BP PRODUKTCODE **NWD** **Hinweis:** Sollte in dieser Ersatzteilliste Ihr "Product Code" oder Ihre Display-Variante nicht aufgeführt sein, finden Sie eine aktualisierte Version auf dem Service-Portal "**http://service.grundig.de**".	48 VLE 5430 BP PRODUCT CODE **NWD** **Note:** If your "Product Code" or display variant is not mentioned in the spare parts list, please look for a current version at the service portal "**http://service.grundig.de**".
001.000		759551773800		GEH.- VORDERTEIL SCHWARZ	FRONT CABINET BLACK
001.100		759551729100		LED-LINSE	LED-LENSE
002.000		759551786400		RUECKWAND SCHWARZ	BACK COVER BLACK
003.000		759551793300		GEH.- MITTELTEIL SCHWARZ	CABINET MIDDLEPART BLACK
005.000		759551786500		STANDFUSS SCHWARZ	STANDFOOT BLACK
015.000		759551793500		LAUTSPR.LINKS 8R 10/15W 46,3x169	SPEAKER LEFT 8R 10/15W 46,3x169
016.000		759551793600		LAUTSPR.RECHTS 8R 10/15W 46,3x169	SPEAKER RIGHT 8R 10/15W 46,3x169
020.000	⚠	057D48-A14 *		LCD BMS 056D48-A09 KT X6-Y2	LCD BMS 056D48-A09 KT X6-Y2
020.001	⚠	052D48SS1 *		LCD SS LSC480HN03-S/A F50	LCD SS LSC480HN03-S/A F50
020.100	⚠	759551769300		T-CON MODUL (XQL)	T-CON BOARD (XQL)
021.000		759551770100		KABEL 14 PIN 370 MM NETZTEIL	CABLE 14 PIN 370MM POWER BOARD
022.000	⚠	759551777900		NETZKABEL 160 CM	POWER CORD 160 CM
023.000	⚠	275990321500		NETZTEIL LIPS (ZJM)	POWER SUPPLY LIPS (ZJM)
025.000	⚠	275991215500	X	CHASSISMODUL KT (NRN) *1	CHASSIS BOARD KT (NRN) *1
025.000	⚠	275991224500	X	CHASSISMODUL KT (FCB) *2	CHASSIS BOARD KT (FCB) *2
027.000		759551797500		FERNBEDIENUNG TS1 NETFLIX	REMOTE CONTROL TS1 NETFLIX
031.000		759551781800		IR/LED MODUL (ZJW)	IR/LED BOARD (ZJW)
032.000		759551786600		IR-EMPFAENGER TSOP36438TT	IR-RECEIVER TSOP36438TT
033.000		759551549100		LED-SMD 1206 BLAU 250MCD 3.3V	LED-SMD 1206 BLUE 250MCD 3.3V
034.000		759551786700		FLACHBANDKABEL 4P 1MM 120MM	FFC 4P 1MM 120MM
090.000		759551770200		KARTON 48	CARTON 48
091.000		759551774000		POLSTER OBEN 4-TEILIG	CUSHION TOP 4-PARTS
092.000		759551774100		POLSTER UNTEN 4-TEILIG	CUSHION BOTTOM 4-PARTS
				* KEIN ERSATZTEIL X = SIEHE GESONDERTE E-LISTE	* NO SPARE PART X = SEE SEPARATE PARTS LIST
				DIE BEDIENUNGSANLEITUNG IST UEBER FOLGENDER ADRESSE ABRUFBAR: WWW.GRUNDIG.DE/SERVICE/DOWNLOADS	THE INSTRUCTION MANUAL CAN BE DOWNLOAD FROM ADRESS: WWW.GRUNDIG.DE/SERVICE/DOWNLOADS

Es gelten die Vorschriften und Sicherheitshinweise gemäß dem Service Manual "Sicherheit", Mat.-Nummer 720108000001, sowie zusätzlich die eventuell abweichenden, landesspezifischen Vorschriften!

⚠ (!) The regulations and safety instructions shall be valid as provided by the "Safety" Service Manual, part number 720108000001, as well as the respective national deviations.

ÄNDERUNGEN VORBEHALTEN / SUBJECT TO ALTERATION

Ersatzteilliste
Spare Parts List

NUR FÜR INTERNEN GEBRAUCH
FOR INTERNAL USE ONLY

GRUNDIG
TV

7 / 2014

48 VLE 6420 BH

BESTELL-NR. / ORDER NO.: NRR000 (NRR)

Pos.	Fig.	Material-Nr. Part No.	Ref.	(D) Bezeichnung	(GB) Description
		NRR000 *		48 VLE 6420 BH PRODUKTCODE **NRR** **Hinweis:** Sollte in dieser Ersatzteilliste Ihr "Product Code" oder Ihre Display-Variante nicht aufgeführt sein, finden Sie eine aktualisierte Version auf dem Service-Portal "**http://service.grundig.de**".	48 VLE 6420 BH PRODUCT CODE **NRR** **Note:** If your "Product Code" or display variant is not mentioned in the spare parts list, please look for a current version at the service portal "**http://service.grundig.de**".
001.000		759551773800		GEH.- VORDERTEIL SCHWARZ	FRONT CABINET BLACK
001.100		759551729100		LED-LINSE	LED-LENSE
002.000		759551786400		RUECKWAND SCHWARZ	BACK COVER BLACK
003.000		759551773700		GEH.- MITTELTEIL SCHWARZ	CABINET MIDDLEPART BLACK
005.000		759551786500		STANDFUSS SCHWARZ	STANDFOOT BLACK
015.000		759551769900		LAUTSPRECHER RECHTS 8R 10W(N)/15W	SPEAKER RIGHT 8R 10W(N)/15W(M)
016.000		759551770000		LAUTSPRECHER LINKS 8R 10W(N)/15W(M)	SPEAKER LEFT 8R 10W(N)/15W(M)
019.000		759551600400		KABEL DISPLAY-LVDS 500 MM	CABLE DISPLAY-LVDS 500 MM
020.000	⚠	057D48-A14 *		LCD BMS-DISPLAY 056D48-A09 KT/ART/	LCD BMS-DISPLAY 056D48-A09 KT/ART/
020.001	⚠	056D48-A09 *		LCD-DISPLAY BMS SS 50HZ DLED TUR KEIN ERSATZTEIL	LCD-DISPLAY BMS SS 50HZ DLED TUR NO SPARE PART
020.100	⚠	759551769300		T-CON MODUL (XQL)	T-CON BOARD (XQL)
021.100		759551770100		KABEL 14 PIN 370 MM NETZTEIL	CABLE 14 PIN 370MM POWER BOARD
022.000	⚠	759551777900		NETZKABEL 160 CM	POWER CORD 160 CM
023.000	⚠	275990321500		NETZTEIL LIPS (ZJM)	POWER SUPPLY LIPS (ZJM)
025.000	⚠	275991215400	X	CHASSISMODUL KT (NRR)	CHASSIS BOARD KT (NRR)
027.000		759551773500		FERNBEDIENUNG TP7 VER.	REMOTE CONTROL TP7 VER.
028.000		720117145300		FERNBEDIENUNG TP EASY SCHWARZ	REMOTE CONTROL TP EASY BLACK
031.000		759551781800		IR/LED MODUL (ZJW)	IR/LED BOARD (ZJW)
032.000		759551786600		IR-EMPFAENGER TSOP36438TT	IR-RECEIVER TSOP36438TT
033.000		759551549100		LED-SMD 1206 BLAU 250MCD 3.3V	LED-SMD 1206 BLUE 250MCD 3.3V
034.000		759551786700		FLACHBANDKABEL 4 PIN P=1MM L=120MM	FFC 4 PIN P=1MM L=120MM
090.000		759551770200		KARTON 48	CARTON 48
091.000		759551774000		POLSTER OBEN 4-TEILIG	CUSHION TOP 4-PARTS
092.000		759551774100		POLSTER UNTEN 4-TEILIG	CUSHION BOTTOM 4-PARTS
				* KEIN ERSATZTEIL X = SIEHE GESONDERTE E-LISTE	* NO SPARE PART X = SEE SEPARATE PARTS LIST
				DIE BEDIENUNGSANLEITUNG IST UEBER FOLGENDER ADRESSE ABRUFBAR: WWW.GRUNDIG.DE/SERVICE/DOWNLOADS	THE INSTRUCTION MANUAL CAN BE DOWNLOAD FROM ADRESS: WWW.GRUNDIG.DE/SERVICE/DOWNLOADS

Es gelten die Vorschriften und Sicherheitshinweise gemäß dem Service Manual "Sicherheit", Mat.-Nummer 720108000001, sowie zusätzlich die eventuell abweichenden, landesspezifischen Vorschriften!

⚠ (!) The regulations and safety instructions shall be valid as provided by the "Safety" Service Manual, part number 720108000001, as well as the respective national deviations.

ÄNDERUNGEN VORBEHALTEN / SUBJECT TO ALTERATION

Ersatzteilliste
Spare Parts List

NUR FÜR INTERNEN GEBRAUCH
FOR INTERNAL USE ONLY

GRUNDIG
TV

8 / 2014

48 VLE 6420 BH

BESTELL-NR. / ORDER NO.: NVS000 (NVS)

Pos.	Fig.	Material-Nr. Part No.	Ref.	(D) Bezeichnung	(GB) Description
		NVS000 *		48 VLE 6420 BH PRODUKTCODE **NVS** **Hinweis:** Sollte in dieser Ersatzteilliste Ihr "Product Code" oder Ihre Display-Variante nicht aufgeführt sein, finden Sie eine aktualisierte Version auf dem Service-Portal "**http://service.grundig.de**".	48 VLE 6420 BH PRODUCT CODE **NVS** **Note:** If your "Product Code" or display variant is not mentioned in the spare parts list, please look for a current version at the service portal "**http://service.grundig.de**".
001.000		759551773800		GEH.- VORDERTEIL SCHWARZ	FRONT CABINET BLACK
001.100		759551729100		LED-LINSE	LED-LENSE
002.000		759551786400		RUECKWAND SCHWARZ	BACK COVER BLACK
003.000		759551773700		GEH.- MITTELTEIL SCHWARZ	CABINET MIDDLEPART BLACK
005.000		759551786500		STANDFUSS SCHWARZ	STANDFOOT BLACK
015.000		759551769900		LAUTSPRECHER RECHTS 8R 10W(N)	SPEAKER RIGHT 8R 10W(N)/15W(M)
016.000		759551770000		LAUTSPRECHER LINKS 8R 10W(N)	SPEAKER LEFT 8R 10W(N)/15W(M)
019.000		759551600400		KABEL DISPLAY-LVDS 500 MM	CABLE DISPLAY-LVDS 500 MM
020.000	⚠	057D48-A14 *		LCD BMS-DISPLAY 056D48-A09 KT/ART	LCD BMS-DISPLAY 056D48-A09 KT/ART
020.001	⚠	056D48-A09 *		LCD-DISPLAY BMS SS 50HZ DLED TUR	LCD-DISPLAY BMS SS 50HZ DLED TUR
020.100	⚠	759551769300		T-CON MODUL (XQL)	T-CON BOARD (XQL)
021.100		759551770100		KABEL 14 PIN 370 MM NETZTEIL	CABLE 14 PIN 370MM POWER BOARD
022.000	⚠	759551777900		NETZKABEL 160 CM	POWER CORD 160 CM
023.000	⚠	275990321500		NETZTEIL LIPS (ZJM)	POWER SUPPLY LIPS (ZJM)
025.000	⚠	275991215400	X	CHASSISMODUL KT (NRR)	CHASSIS BOARD KT (NRR)
027.000		759551773500		FERNBEDIENUNG TP7 VER.	REMOTE CONTROL TP7 VER.
028.000		720117145300		FERNBEDIENUNG TP EASY SCHWARZ	REMOTE CONTROL TP EASY BLACK
031.000		759551781800		IR/LED MODUL (ZJW)	IR/LED BOARD (ZJW)
032.000		759551786600		IR-EMPFAENGER TSOP36438TT	IR-RECEIVER TSOP36438TT
033.000		759551549100		LED-SMD 1206 BLAU 250MCD 3.3V	LED-SMD 1206 BLUE 250MCD 3.3V
034.000		759551786700		FLACHBANDKABEL 4 PIN P=1MM L=120MM	FFC 4 PIN P=1MM L=120MM
090.000		759551770200		KARTON 48	CARTON 48
091.000		759551774000		POLSTER OBEN 4-TEILIG	CUSHION TOP 4-PARTS
092.000		759551774100		POLSTER UNTEN 4-TEILIG	CUSHION BOTTOM 4-PARTS
				* KEIN ERSATZTEIL X = SIEHE GESONDERTE E-LISTE	* NO SPARE PART X = SEE SEPARATE PARTS LIST
				DIE BEDIENUNGSANLEITUNG IST UEBER FOLGENDER ADRESSE ABRUFBAR: WWW.GRUNDIG.DE/SERVICE/DOWNLOADS	THE INSTRUCTION MANUAL CAN BE DOWNLOAD FROM ADRESS: WWW.GRUNDIG.DE/SERVICE/DOWNLOADS

Es gelten die Vorschriften und Sicherheitshinweise gemäß dem Service Manual "Sicherheit", Mat.-Nummer 720108000001, sowie zusätzlich die eventuell abweichenden, landesspezifischen Vorschriften!

⚠ (!) The regulations and safety instructions shall be valid as provided by the "Safety" Service Manual, part number 720108000001, as well as the respective national deviations.

ÄNDERUNGEN VORBEHALTEN / SUBJECT TO ALTERATION

Ersatzteilliste
Spare Parts List

NUR FÜR INTERNEN GEBRAUCH
FOR INTERNAL USE ONLY

GRUNDIG
TV

4 / 2015

48 VLE 6421 BL

BESTELL-NR. / ORDER NO.: NQH000 (NQH)

Pos.	Fig.	Material-Nr. Part No.	Ref.	(D) Bezeichnung	(GB) Description
		NQH000 *		48 VLE 6421 BL PRODUKTCODE **NQH** **Hinweis:** Sollte in dieser Ersatzteilliste Ihr "Product Code" oder Ihre Display-Variante nicht aufgeführt sein, finden Sie eine aktualisierte Version auf dem Service-Portal "**http://service.grundig.de**".	48 VLE 6421 BL PRODUCT CODE **NQH** **Note:** If your "Product Code" or display variant is not mentioned in the spare parts list, please look for a current version at the service portal "**http://service.grundig.de**".
001.000		759551773800		GEH.- VORDERTEIL SCHWARZ	FRONT CABINET BLACK
001.100		759551729100		LED-LINSE	LED-LENSE
002.000		759551786400		RUECKWAND SCHWARZ	BACK COVER BLACK
003.000		759551793300		GEH.- MITTELTEIL SCHWARZ	CABINET MIDDLEPART BLACK
005.000		759551786500		STANDFUSS SCHWARZ	STANDFOOT BLACK
005.100		759551696100		STANDFUSS SCHRAUBE SCHWARZ M4X10	STANDFOOTSCREW BLACK M4X10
015.000		759551769900		LAUTSPR.RECHTS 8R 10/15W 46.3x169	SPEAKER RIGHT 8R 10/15W 46.3x169
016.000		759551770000		LAUTSPR.LINKS 8R 10/15W 46.3x169	SPEAKER LEFT 8R 10/15W 46.3x169
019.000		759551600400		KABEL DISPLAY-LVDS 500 MM	CABLE DISPLAY-LVDS 500 MM
020.000	⚠	057D48-A14 *		LCD BMS 056D48-A09 KT X6-Y2	LCD BMS 056D48-A09 KT X6-Y2
020.001	⚠	052D48SS1 *		LCD SS LSC480HN03-S/A F50	LCD SS LSC480HN03-S/A F50
020.002	⚠	ZCA606 *		LED BAR 6LED 48 ARTEMIS SLED	LED BAR 6LED 48 ARTEMIS SLED
020.100	⚠	759551769300		T-CON MODUL (XQL)	T-CON BOARD (XQL)
021.100		759551770100		KABEL 14 PIN 370 MM NETZTEIL *1	CABLE 14 PIN 370MM POWER BOARD *1
021.100		759551813200		KABEL NETZTEIL 14 PIN L=370MM *2	CABLE POWER BOARD 14 PIN370MM *2
022.000	⚠	759551777900		NETZKABEL 160 CM	POWER CORD 160 CM
023.000	⚠	275990321500		NETZTEIL LIPS (ZJM)	POWER SUPPLY LIPS (ZJM)
025.000	⚠	275991215900	X	CHASSISMODUL KT (NQH) *1	CHASSIS BOARD KT (NQH) *1
025.000	⚠	275991219400	X	CHASSISMODUL KT (F76) *2	CHASSIS BOARD KT (F76) *2
027.000		759551773500		FERNBEDIENUNG TP7 VER.	REMOTE CONTROL TP7 VER.
028.000		720117145300		FERNBEDIENUNG TP EASY SCHWARZ	REMOTE CONTROL TP EASY BLACK
031.000		759551781800		IR/LED MODUL (ZJW)	IR/LED BOARD (ZJW)
032.000		759551786600		IR-EMPFAENGER TSOP36438TT	IR-RECEIVER TSOP36438TT
033.000		759551549100		LED-SMD 1206 BLAU 250MCD 3.3V	LED-SMD 1206 BLUE 250MCD 3.3V
034.000		759551786700		FLACHBANDKABEL 4P 1MM 120MM	FFC 4P 1MM 120MM
090.000		759551770200		KARTON 48	CARTON 48
091.000		759551774000		POLSTER OBEN 4-TEILIG	CUSHION TOP 4-PARTS
092.000		759551774100		POLSTER UNTEN 4-TEILIG	CUSHION BOTTOM 4-PARTS
				* KEIN ERSATZTEIL X = SIEHE GESONDERTE E-LISTE	* NO SPARE PART X = SEE SEPARATE PARTS LIST
				DIE BEDIENUNGSANLEITUNG IST UEBER FOLGENDER ADRESSE ABRUFBAR: WWW.GRUNDIG.DE/SERVICE/DOWNLOADS	THE INSTRUCTION MANUAL CAN BE DOWNLOAD FROM ADRESS: WWW.GRUNDIG.DE/SERVICE/DOWNLOADS

Es gelten die Vorschriften und Sicherheitshinweise gemäß dem Service Manual "Sicherheit", Mat.-Nummer 720108000001, sowie zusätzlich die eventuell abweichenden, landesspezifischen Vorschriften!

⚠ (!) The regulations and safety instructions shall be valid as provided by the "Safety" Service Manual, part number 720108000001, as well as the respective national deviations.

ÄNDERUNGEN VORBEHALTEN / SUBJECT TO ALTERATION

Ersatzteilliste
Spare Parts List

NUR FÜR INTERNEN GEBRAUCH
FOR INTERNAL USE ONLY

GRUNDIG
TV

10 / 2014

48 VLE 6426 BL

BESTELL-NR. / ORDER NO.: MHL000 (MHL)

Pos.	Fig.	Material-Nr. Part No.	Ref.	(D) Bezeichnung	(GB) Description
		MHL000 *		48 VLE 6426 BL PRODUKTCODE **MHL** **Hinweis:** Sollte in dieser Ersatzteilliste Ihr "Product Code" oder Ihre Display-Variante nicht aufgeführt sein, finden Sie eine aktualisierte Version auf dem Service-Portal "**http://service.grundig.de**".	48 VLE 6426 BL PRODUCT CODE **MHL** **Note:** If your "Product Code" or display variant is not mentioned in the spare parts list, please look for a current version at the service portal "**http://service.grundig.de**".
001.000		759551773800		GEH.- VORDERTEIL SCHWARZ	FRONT CABINET BLACK
001.100		759551729100		LED-LINSE	LED-LENSE
002.000		759551786400		RUECKWAND SCHWARZ	BACK COVER BLACK
003.000		759551793300		GEH.- MITTELTEIL SCHWARZ	CABINET MIDDLEPART BLACK
005.000		759551786500		STANDFUSS SCHWARZ	STANDFOOT BLACK
015.000		759551793500		LAUTSPRECHER LINKS 8R 10/15W 46,3x169	SPEAKER LEFT 8R 10/15W 46,3x169
016.000		759551793600		LAUTSPRECHER RECHTS 8R 10/15W	SPEAKER RIGHT 8R 10/15W 46,3x169
019.000		759551600400		KABEL DISPLAY-LVDS 500 MM	CABLE DISPLAY-LVDS 500 MM
020.000	⚠	057D48-A14 *		LCD BMS-DISPLAY 056D48-A09 KT/ART	LCD BMS-DISPLAY 056D48-A09 KT/ART
020.001	⚠	056D48-A09 *		LCD-DISPLAY BMS SS 50HZ DLED TUR	LCD-DISPLAY BMS SS 50HZ DLED TUR
020.100	⚠	759551769300		T-CON MODUL (XQL)	T-CON BOARD (XQL)
021.100		759551770100		KABEL 14 PIN 370 MM NETZTEIL	CABLE 14 PIN 370MM POWER BOARD
022.000	⚠	759551777900		NETZKABEL 160 CM	POWER CORD 160 CM
023.000	⚠	275990321500		NETZTEIL LIPS (ZJM)	POWER SUPPLY LIPS (ZJM)
025.000	⚠	275991219400	X	CHASSISMODUL KT (F76)	CHASSIS BOARD KT (F76)
027.000		759551773500		FERNBEDIENUNG TP7 VER.	REMOTE CONTROL TP7 VER.
028.000		720117145300		FERNBEDIENUNG TP EASY SCHWARZ	REMOTE CONTROL TP EASY BLACK
031.000		759551793400		IR/LED MODUL (ZGP)	IR/LED BOARD (ZGP)
032.000		759551786600		IR-EMPFAENGER TSOP36438TT	IR-RECEIVER TSOP36438TT
033.000		759551549100		LED-SMD 1206 BLAU 250MCD 3.3V	LED-SMD 1206 BLUE 250MCD 3.3V
034.000		759551786700		FLACHBANDKABEL 4 PIN P=1MM L=120MM	FFC 4 PIN P=1MM L=120MM
090.000		759551770200		KARTON 48	CARTON 48
091.000		759551774000		POLSTER OBEN 4-TEILIG	CUSHION TOP 4-PARTS
092.000		759551774100		POLSTER UNTEN 4-TEILIG	CUSHION BOTTOM 4-PARTS
				* KEIN ERSATZTEIL X = SIEHE GESONDERTE E-LISTE	* NO SPARE PART X = SEE SEPARATE PARTS LIST
				DIE BEDIENUNGSANLEITUNG IST UEBER FOLGENDER ADRESSE ABRUFBAR: WWW.GRUNDIG.DE/SERVICE/DOWNLOADS	THE INSTRUCTION MANUAL CAN BE DOWNLOAD FROM ADRESS: WWW.GRUNDIG.DE/SERVICE/DOWNLOADS

Es gelten die Vorschriften und Sicherheitshinweise gemäß dem Service Manual "Sicherheit", Mat.-Nummer 720108000001, sowie zusätzlich die eventuell abweichenden, landesspezifischen Vorschriften!

⚠ (!)

The regulations and safety instructions shall be valid as provided by the "Safety" Service Manual, part number 720108000001, as well as the respective national deviations.

ÄNDERUNGEN VORBEHALTEN / SUBJECT TO ALTERATION

Ersatzteilliste
Spare Parts List

NUR FÜR INTERNEN GEBRAUCH
FOR INTERNAL USE ONLY

GRUNDIG
TV

11 / 2014

48 VLX 8481 BL

BESTELL-NR. / ORDER NO.: NUZ000 (NUZ)

Pos.	Fig.	Material-Nr. Part No.	Ref.	(D) Bezeichnung	(GB) Description
		NUZ000 *		48 VLX 8481 BL PRODUKTCODE **NUZ** **Hinweis:** Sollte in dieser Ersatzteilliste Ihr "Product Code" oder Ihre Display-Variante nicht aufgeführt sein, finden Sie eine aktualisierte Version auf dem Service-Portal "**http://service.grundig.de**".	48 VLX 8481 BL PRODUCT CODE **NUZ** **Note:** If your "Product Code" or display variant is not mentioned in the spare parts list, please look for a current version at the service portal "**http://service.grundig.de**".
001.000		759551800200		GEH.- VORDERTEIL SCHWARZ	FRONT CABINET BLACK
002.000		759551800300		RUECKWAND SCHWARZ	BACK COVER BLACK
003.000		759551800400		GEH.- MITTELTEIL SCHWARZ	CABINET MIDDLEPART BLACK
005.000		759551799800		STANDFUSS SCHWARZ	STANDFOOT BLACK
015.000		759551798600		LAUTSPRECHER 8R 15W(N)/18W(M)	SPEAKER 8R 15W(N)/18W(M) 182x30MM
017.000		759551725800		LAUTSPR. WOOFER KPL. 10W	SPEAKER WOOFER CPL. 10W
018.000		759551626200		KABEL LVDS 51 P 300MM	CABLE LVDS 51 P 300MM
019.100		759551765900		KABEL LVDS 210MM 41 PIN	CABLE LVDS 210MM 41 PIN
019.200		759551766000		KABEL LVDS 210MM 51 PIN	CABLE LVDS 210MM 51 PIN
020.000	⚠	057U48-A05 *		LCD BMS-DIPSLAY 056U48-A18 KT/ART	LCD BMS-DIPSLAY 056U48-A18 KT/ART
020.001	⚠	056U48-A18 *		LCD BMS-DISPLAY ARC-SS UHD100HZ 3D	LCD BMS-DISPLAY ARC-SS UHD100HZ 3D
020.100	⚠	759551798700		T-CON MODUL (XMB)	T-CON BOARD (XMB)
022.000	⚠	759551794700		NETZKABEL 120CM	POWER CORD 120CM
023.000	⚠	275990322600		NETZTEIL (ZKP)	POWER SUPPLY (ZKP)
024.000	⚠	759551737800		NETZSCHALTER OHNE HALTER	POWER SWITCH WITHOUT HOLDER
025.000	⚠	275991220600	X	CHASSISMODUL KT (NVF)	CHASSIS BOARD KT (NVF)
027.000		759551797900		FERNBEDIENUNG TS4	REMOTE CONTROL TS4
028.000		720117145300		FERNBEDIENUNG TP EASY SCHWARZ	REMOTE CONTROL TP EASY BLACK
031.000		759551797300		IR/LED MODUL (ZMP)	IR/LED BOARD (ZMP)
032.000		759551786600		IR-EMPFAENGER TSOP36438TT	IR-RECEIVER TSOP36438TT
033.000		759551549100		LED-SMD 1206 BLAU 250MCD 3.3V	LED-SMD 1206 BLUE 250MCD 3.3V
034.000		759551798000		FLACHBANDKABEL 6 PIN P=1MM L=150MM	CABLE FFC 6 PIN P=1MM L=150MM
038.000	⚠	759551790000		WIFI MODUL	WIFI BOARD
039.000	⚠	759551797400		UHD MODULE (ZKP)	UHD BOARD (ZKP)
090.000		759551798800		KARTON 48	CARTON 48
091.000		759551798900		POLSTER 4-TEILIG	CUSHION 4-PARTS
				* KEIN ERSATZTEIL X = SIEHE GESONDERTE E-LISTE	* NO SPARE PART X = SEE SEPARATE PARTS LIST
				DIE BEDIENUNGSANLEITUNG IST UEBER FOLGENDER ADRESSE ABRUFBAR: WWW.GRUNDIG.DE/SERVICE/DOWNLOADS	THE INSTRUCTION MANUAL CAN BE DOWNLOAD FROM ADRESS: WWW.GRUNDIG.DE/SERVICE/DOWNLOADS

Es gelten die Vorschriften und Sicherheitshinweise gemäß dem Service Manual "Sicherheit", Mat.-Nummer 720108000001, sowie zusätzlich die eventuell abweichenden, landesspezifischen Vorschriften!

⚠ (!)

The regulations and safety instructions shall be valid as provided by the "Safety" Service Manual, part number 720108000001, as well as the respective national deviations.

ÄNDERUNGEN VORBEHALTEN / SUBJECT TO ALTERATION

Ersatzteilliste
Spare Parts List

NUR FÜR INTERNEN GEBRAUCH
FOR INTERNAL USE ONLY

GRUNDIG TV

11 / 2014

48 VLX 8481 SL

BESTELL-NR. / ORDER NO.: NVA000 (NVA)

Pos.	Fig.	Material-Nr. Part No.	Ref.	(D) Bezeichnung	(GB) Description
		NVA000 *		48 VLX 8481 SL PRODUKTCODE **NVA** **Hinweis:** Sollte in dieser Ersatzteilliste Ihr "Product Code" oder Ihre Display-Variante nicht aufgeführt sein, finden Sie eine aktualisierte Version auf dem Service-Portal "**http://service.grundig.de**".	48 VLX 8481 SL PRODUCT CODE **NVA** **Note:** If your "Product Code" or display variant is not mentioned in the spare parts list, please look for a current version at the service portal "**http://service.grundig.de**".
001.000		759551799300		GEH.- VORDERTEIL SILBER	FRONT CABINET SILVER
002.000		759551799200		RUECKWAND SILBER	BACK COVER SILVER
003.000		759551799100		GEH.- MITTELTEIL SILBER	CABINET MIDDLEPART SILVER
005.000		759551799000		STANDFUSS SILBER	STANDFOOT SILVER
015.000		759551798600		LAUTSPRECHER 8R 15W(N)/18W(M)	SPEAKER 8R 15W(N)/18W(M) 182x30MM
017.000		759551725800		LAUTSPR. WOOFER KPL. 10W	SPEAKER WOOFER CPL. 10W
018.000		759551626200		KABEL LVDS 51 P 300MM	CABLE LVDS 51 P 300MM
019.100		759551765900		KABEL LVDS 210MM 41 PIN	CABLE LVDS 210MM 41 PIN
019.200		759551766000		KABEL LVDS 210MM 51 PIN	CABLE LVDS 210MM 51 PIN
020.000	⚠	057U48-A04 *		LCD BMS-DISPLAY 056U48-A18 KT/ART	LCD BMS-DISPLAY 056U48-A18 KT/ART/GR
020.001	⚠	056U48-A18 *		LCD BMS-DISPLAY ARC-SS UHD100HZ 3D	LCD BMS-DISPLAY ARC-SS UHD100HZ 3D
020.100	⚠	759551798700		T-CON MODUL (XMB)	T-CON BOARD (XMB)
022.000	⚠	759551794700		NETZKABEL 120CM	POWER CORD 120CM
023.000	⚠	275990322600		NETZTEIL (ZKP)	POWER SUPPLY (ZKP)
024.000	⚠	759551737800		NETZSCHALTER OHNE HALTER	POWER SWITCH WITHOUT HOLDER
025.000	⚠	275991220600	X	CHASSISMODUL KT (NVF)	CHASSIS BOARD KT (NVF)
027.000		759551797900		FERNBEDIENUNG TS4	REMOTE CONTROL TS4
028.000		720117145400		FERNBEDIENUNG TP EASY WEISS	REMOTE CONTROL TP EASY WHITE
031.000		759551797300		IR/LED MODUL (ZMP)	IR/LED BOARD (ZMP)
032.000		759551786600		IR-EMPFAENGER TSOP36438TT	IR-RECEIVER TSOP36438TT
033.000		759551549100		LED-SMD 1206 BLAU 250MCD 3.3V	LED-SMD 1206 BLUE 250MCD 3.3V
034.000		759551798000		FLACHBANDKABEL 6 PIN P=1MM L=150MM	CABLE FFC 6 PIN P=1MM L=150MM
038.000	⚠	759551790000		WIFI MODUL	WIFI BOARD
039.000	⚠	759551797400		UHD MODULE (ZKP)	UHD BOARD (ZKP)
090.000		759551798800		CARTON 48	CARTON 48
091.000		759551798900		POLSTER 4-TEILIG	CUSHION 4-PARTS
				* KEIN ERSATZTEIL X = SIEHE GESONDERTE E-LISTE	* NO SPARE PART X = SEE SEPARATE PARTS LIST
				DIE BEDIENUNGSANLEITUNG IST UEBER FOLGENDER ADRESSE ABRUFBAR: WWW.GRUNDIG.DE/SERVICE/DOWNLOADS	THE INSTRUCTION MANUAL CAN BE DOWNLOAD FROM ADRESS: WWW.GRUNDIG.DE/SERVICE/DOWNLOADS

Es gelten die Vorschriften und Sicherheitshinweise gemäß dem Service Manual "Sicherheit", Mat.-Nummer 720108000001, sowie zusätzlich die eventuell abweichenden, landesspezifischen Vorschriften!

⚠ (!) The regulations and safety instructions shall be valid as provided by the "Safety" Service Manual, part number 720108000001, as well as the respective national deviations.

ÄNDERUNGEN VORBEHALTEN / SUBJECT TO ALTERATION

Ersatzteilliste
Spare Parts List

NUR FÜR INTERNEN GEBRAUCH
FOR INTERNAL USE ONLY

GRUNDIG TV

10 / 2015

48 VLX 8484 BL

BESTELL-NR. / ORDER NO.: NVY000 (NVY)

Pos.	Fig.	Material-Nr. Part No.	Ref.	(D) Bezeichnung	(GB) Description
		NVY000 *		48 VLX 8484 BL PRODUKTCODE **NVY** **Hinweis:** Sollte in dieser Ersatzteilliste Ihr "Product Code" oder Ihre Display-Variante nicht aufgeführt sein, finden Sie eine aktualisierte Version auf dem Service-Portal "**http://service.grundig.de**".	48 VLX 8484 BL PRODUCT CODE **NVY** **Note:** If your "Product Code" or display variant is not mentioned in the spare parts list, please look for a current version at the service portal "**http://service.grundig.de**".
001.000		759551800200		GEH.- VORDERTEIL SCHWARZ	FRONT CABINET BLACK
002.000		759551803700		RUECKWAND SCHWARZ *1	BACK COVER BLACK *1
002.000		759551810300		RUECKWAND SCHWARZ *2	BACK COVER BLACK *2
003.000		759551800400		GEH.- MITTELTEIL SCHWARZ *1	CABINET MIDDLEPART BLACK *1
003.000		759551843500		GEH.-MITTELTEIL SCHWARZ *2	CABINET MIDDLEPART BLACK *2
005.000		759551799800		STANDFUSS SCHWARZ	STANDFOOT BLACK
005.100		759551703500		STANDFUSS SCHRAUBE SCHWARZ M4X12	STANDFOOT SCREW BLACK M4X12
015.000		759551798600		LAUTSPRECHER 8R 15/18W 182x30MM	SPEAKER 8R 15/18W 182x30MM
017.000		759551795100		LAUTSPR. WOOFER 40 BMS (10W)	SUBWOOFER 40 BMS (10W)
018.000		759551626200		KABEL LVDS 51 P 300MM	CABLE LVDS 51 P 300MM
019.000		759551765900		KABEL LVDS 210MM 41 PIN	CABLE LVDS 210MM 41 PIN
019.100		759551766000		KABEL LVDS 210MM 51 PIN	CABLE LVDS 210MM 51 PIN
020.000	⚠	057U48-A05 *		LCD BMS 056U48-A18 KT BE-BH	LCD BMS 056U48-A18 KT BE-BH
020.001	⚠	052U48SS4 *		LCD SS LSC480FJ01-A/P U100 3D	LCD SS LSC480FJ01-A/P U100 3D
020.002	⚠	ZBE60600-AC *		LED BAR 48 - 7 LI A TIP APOLLON	LED BAR 48 - 7 LI A TIP APOLLON
020.003	⚠	ZBF60600-AC *		LED BAR 48 - 7 LI B TIP APOLLON	LED BAR 48 - 7 LI B TIP APOLLON
020.004	⚠	ZBG60600-AC *		LED BAR 48 - 6 LI C TIP APOLLON	LED BAR 48 - 6 LI C TIP APOLLON
020.005	⚠	ZBH60600-AC *		LED BAR 48 - 6 LI D TIP APOLLON	LED BAR 48 - 6 LI D TIP APOLLON
020.100	⚠	759551798700		T-CON MODUL (XMB)	T-CON BOARD (XMB)
021.100		759551827300		KABEL CHASSIS-NETZTEIL 550MM 14P	CABLE CHASSIS-POWER 550MM 14P
022.000	⚠	759551805300		NETZKABEL 49 MIT NETZSCHALTER	POWER CORD 49 WITH POWER SWITCH
023.000	⚠	275990322600		NETZTEIL (ZKP)	POWER SUPPLY (ZKP)
024.000	⚠	759551737800		NETZSCHALTER OHNE HALTER	POWER SWITCH WITHOUT HOLDER
025.000	⚠	275991220600	X	CHASSISMODUL KT (NVF) *1	CHASSIS BOARD KT (NVF) *1
025.000	⚠	275991238200	X	CHASSISMODUL KT (IV3) *2	CHASSIS BOARD KT (IV3) *2
027.000		759551803800		FERNBEDIENUNG TS4 NETFLIX *1	REMOTE CONTROL TS4 NETFLIX *1
027.000		759551840000		FERNBEDIENUNG TS5 NETFLIX *2	REMOTE CONTROL TS5 NETFLIX *2
028.000		720117145300		FERNBEDIENUNG TP EASY SCHWARZ	REMOTE CONTROL TP EASY BLACK
031.000		759551797300		IR/LED MODUL (ZMP)	IR/LED BOARD (ZMP)
032.000		759551786600		IR-EMPFAENGER TSOP36438TT	IR-RECEIVER TSOP36438TT
033.000		759551549100		LED-SMD 1206 BLAU 250MCD 3.3V	LED-SMD 1206 BLUE 250MCD 3.3V
034.000		759551798000		FLACHBANDKABEL 6P 1MM L=150MM	CABLE FFC 6P 1MM L=150MM
038.000	⚠	759551790000		WIFI MODUL	WIFI BOARD
038.100		759551825900		VERBINDUNGSKABEL USB 6P 400MM	CABLE USB 6P 400MM
039.000	⚠	759551797400		UHD MODULE (ZKP)	UHD BOARD (ZKP)
090.000		759551798800		KARTON 48 *1	CARTON 48 *1
090.000		759551829400		KARTON 48 *2	CARTON 48 *2
091.000		759551798900		POLSTER 4-TEILIG	CUSHION 4-PARTS
				* KEIN ERSATZTEIL X = SIEHE GESONDERTE E-LISTE	* NO SPARE PART X = SEE SEPARATE PARTS LIST
				DIE BEDIENUNGSANLEITUNG IST UEBER FOLGENDER ADRESSE ABRUFBAR: WWW.GRUNDIG.DE/SERVICE/DOWNLOADS	THE INSTRUCTION MANUAL CAN BE DOWNLOAD FROM ADRESS: WWW.GRUNDIG.DE/SERVICE/DOWNLOADS

Es gelten die Vorschriften und Sicherheitshinweise gemäß dem Service Manual "Sicherheit", Mat.-Nummer 720108000001, sowie zusätzlich die eventuell abweichenden, landesspezifischen Vorschriften!

⚠ (!) The regulations and safety instructions shall be valid as provided by the "Safety" Service Manual, part number 720108000001, as well as the respective national deviations.

ÄNDERUNGEN VORBEHALTEN / SUBJECT TO ALTERATION

Ersatzteilliste
Spare Parts List

NUR FÜR INTERNEN GEBRAUCH
FOR INTERNAL USE ONLY

GRUNDIG
TV

9 / 2016

48 VLX 9470 BP

BESTELL-NR. / ORDER NO.: NWH000 (NWH)

Pos.	Fig.	Material-Nr. Part No.	Ref.	(D) Bezeichnung	(GB) Description
		NWH000 *		48 VLX 9470 BP PRODUKTCODE NWH **Hinweis:** Sollte in dieser Ersatzteilliste Ihr "Product Code" oder Ihre Display-Variante nicht aufgeführt sein, finden Sie eine aktualisierte Version auf dem Service-Portal "**http://service.grundig.de**".	48 VLX 9470 BP PRODUCT CODE NWH **Note:** If your "Product Code" or display variant is not mentioned in the spare parts list, please look for a current version at the service portal "**http://service.grundig.de**".
001.000		759551800200		GEH.- VORDERTEIL SCHWARZ	FRONT CABINET BLACK
001.100		759551856100		LAUTSPRECHERGITTER SILBER	SPEAKER GRILL SILVER
002.000		759551803700		RUECKWAND SCHWARZ *1	BACK COVER BLACK *1
002.000		759551810300		RUECKWAND SCHWARZ *2	BACK COVER BLACK *2
003.000		759551800400		GEH.- MITTELTEIL SCHWARZ *1	CABINET MIDDLEPART BLACK *1
003.000		759551843500		GEH.-MITTELTEIL SCHWARZ *2	CABINET MIDDLEPART BLACK *2
005.000		759551799800		STANDFUSS SCHWARZ	STANDFOOT BLACK
005.100		759551696100		STANDFUSS SCHRAUBE SCHWARZ M4X10	STANDFOOTSCREW BLACK M4X10
005.200		759551703500		STANDFUSS SCHRAUBE SCHWARZ M4X12	STANDFOOT SCREW BLACK M4X12
015.000		759551862300		LAUTSPRECHER 8R 10/15W 192x30	SPEAKER 8R 10/15W 192x30
017.000		759551864500		LAUTSPR. WOOFER 10W/8R SPK	SUBWOOFER 10W/8R SPK
018.000		759551765900		KABEL LVDS 210MM 41P	CABLE LVDS 210MM 41P
019.000		759551766000		KABEL LVDS 210MM 51P	CABLE LVDS 210MM 51P
020.000	⚠	057U48-A05 *		LCD BMS 056U48-A18 KT BE-BH *1	LCD BMS 056U48-A18 KT BE-BH *1
020.000	⚠	057U48-A86 *		LCD BMS 056U48-A18 KT *2	LCD BMS 056U48-A18 KT *2
020.001	⚠	052U48SS4 *		LCD SS LSC480FJ01-A/P U100 3D	LCD SS LSC480FJ01-A/P U100 3D
020.002	⚠	759551877900		LED BAR 48 7 LI A (ZBE)	LED BAR 48 7 LI A (ZBE)
020.003	⚠	759551878000		LED BAR 48 7 LI B (ZBF)	LED BAR 48 7 LI B (ZBF)
020.004	⚠	759551878100		LED BAR 48 6 LI C (ZBG)	LED BAR 48 6 LI C (ZBG)
020.005	⚠	759551878200		LED BAR 48 6 LI D (ZBH)	LED BAR 48 6 LI D (ZBH)
020.100	⚠	759551798700		T-CON MODUL (XMB)	T-CON BOARD (XMB)
022.000	⚠	275990322600		NETZTEIL (ZKP)	POWER SUPPLY (ZKP)
022.100	⚠	759551805300		NETZKABEL 49 MIT NETZSCHALTER	POWER CORD 49 WITH POWER SWITCH
022.101	⚠	759551803600		NETZKABEL 120CM	POWER CORD 120CM
022.200		759551827300		KABEL NETZTEIL-CHASSIS 550MM 14P	CABLE POWER-CHASSIS 550MM 14P
024.000	⚠	759551737800		NETZSCHALTER OHNE HALTER	POWER SWITCH WITHOUT HOLDER
025.000	⚠	275991222500	X	CHASSISMODUL KT (NWH) *1	CHASSIS BOARD KT (NWH) *1
025.000	⚠	275991259600	X	CHASSISMODUL KT (J85) *2	CHASSIS BOARD KT (J85) *2
026.000	⚠	759551797400		UHD-MODUL (ZKP)	UHD BOARD (ZKP)
027.000		759551858100		FERNBEDIENUNG TS5-R6 NETFLIX *1	REMOTE CONTROL TS5-R6 NETFLIX *1
027.000		759551855900		FERNBEDIENUNG TS5-R5 NETFLIX *2	REMOTE CONTROL TS5-R5 NETFLIX *2
028.000		720117145300		FERNBEDIENUNG TP EASY SCHWARZ	REMOTE CONTROL TP EASY BLACK
031.000		759551797300		IR/LED MODUL (ZMP)	IR/LED BOARD (ZMP)
031.100		759551786600		IR-EMPFAENGER TSOP36438TT	IR-RECEIVER TSOP36438TT
031.200		759551549100		LED-SMD 1206 BLAU 250MCD 3.3V	LED-SMD 1206 BLUE 250MCD 3.3V
031.300		759551798000		FLACHBANDKABEL 6P 1MM 150MM	CABLE FFC 6P 1MM 150MM
038.000	⚠	759551790000		WIFI-MODUL	WIFI BOARD
038.100		759551825900		KABEL USB 6P 400MM	CABLE USB 6P 400MM
090.000		759551798800		KARTON 48	CARTON 48
091.000		759551798900		POLSTER 4-TEILIG	CUSHION 4-PARTS
				* KEIN ERSATZTEIL X = SIEHE GESONDERTE E-LISTE	* NO SPARE PART X = SEE SEPARATE PARTS LIST
				DIE BEDIENUNGSANLEITUNG IST UEBER FOLGENDER ADRESSE ABRUFBAR: WWW.GRUNDIG.DE/SERVICE/DOWNLOADS	THE INSTRUCTION MANUAL CAN BE DOWNLOAD FROM ADRESS: WWW.GRUNDIG.DE/SERVICE/DOWNLOADS

Es gelten die Vorschriften und Sicherheitshinweise gemäß dem Service Manual "Sicherheit", Mat.-Nummer 720108000001, sowie zusätzlich die eventuell abweichenden, landesspezifischen Vorschriften!

⚠ (!) The regulations and safety instructions shall be valid as provided by the "Safety" Service Manual, part number 720108000001, as well as the respective national deviations.

ÄNDERUNGEN VORBEHALTEN / SUBJECT TO ALTERATION

Ersatzteilliste
Spare Parts List

NUR FÜR INTERNEN GEBRAUCH
FOR INTERNAL USE ONLY

GRUNDIG
TV

10 / 2014

49 VLE 822 BL

BESTELL-NR. / ORDER NO.: NVQ000 (NVQ)

Pos.	Fig.	Material-Nr. Part No.	Ref.	(D) Bezeichnung	(GB) Description
		NVQ000 *		49 VLE 822 BL PRODUKTCODE **NVQ** **Hinweis:** Sollte in dieser Ersatzteilliste Ihr "Product Code" oder Ihre Display-Variante nicht aufgeführt sein, finden Sie eine aktualisierte Version auf dem Service-Portal "**http://service.grundig.de**".	49 VLE 822 BL PRODUCT CODE **NVQ** **Note:** If your "Product Code" or display variant is not mentioned in the spare parts list, please look for a current version at the service portal "**http://service.grundig.de**".
001.000		759551792700		GEH.- VORDERTEIL SCHWARZ	FRONT CABINET BLACK
002.000		759551793200		RUECKWAND SCHWARZ	BACK COVER BLACK
003.000		759551792800		GEH.- MITTELTEIL SCHWARZ	CABINET MIDDLEPART BLACK
005.000		759551793000		STANDFUSS SCHWARZ	STANDFOOT BLACK
015.000		759551790400		LAUTSPRECHER 8R 10/15W 192x30	SPEAKER 8R 10/15W 192x30
019.000		759551600400		KABEL DISPLAY-LVDS 500 MM	CABLE DISPLAY-LVDS 500 MM
020.000	⚠	057K49-A06 *		LCD BMS-DISPLAY 056K49-A04 KT/ART/	LCD BMS-DISPLAY 056K49-A04 KT/ART/
020.001	⚠	056K49-A04 *		LCD BMS-DISPLAY LG TM100HZ 3D DLED	LCD BMS-DISPLAY LG TM100HZ 3D DLED
020.100	⚠	759551793100		T-CON MODUL (XMA)	T-CON BOARD (XMA)
022.000	⚠	759551805300		NETZKABEL 49 MIT NETZSCHALTER	POWER CORD 49 WITHPOWER SWITCH
023.000	⚠	275990322100		NETZTEIL LIPS (ZJC)	POWER BOARD LIPS (ZJC)
024.000	⚠	759551737800		NETZSCHALTER OHNE HALTER	POWER SWITCH WITHOUT HOLDER
025.000	⚠	275991219800	X	CHASSISMODUL KT (NVM)	CHASSIS BOARD KT (NVM)
027.000		759551790500		FERNBEDIENUNG TS3	REMOTE CONTROL TS3
027.100		759551773500		FERNBEDIENUNG TP7 VER.	REMOTE CONTROL TP7 VER.
028.000		720117145300		FERNBEDIENUNG TP EASY SCHWARZ	REMOTE CONTROL TP EASY BLACK
031.000		759551789900		IR/LED MODUL (ZMJ)	IR/LED BOARD (ZMJ)
032.000		759551786600		IR-EMPFAENGER TSOP36438TT	IR-RECEIVER TSOP36438TT
033.000		759551549100		LED-SMD 1206 BLAU 250MCD 3.3V	LED-SMD 1206 BLUE 250MCD 3.3V
038.000	⚠	759551790000		WIFI MODUL	WIFI BOARD
090.000		759551792900		KARTON 49	CARTON 49
091.000		759551790200		POLSTER KOMPLETT	CUSHION COMPLETE
				* KEIN ERSATZTEIL X = SIEHE GESONDERTE E-LISTE	* NO SPARE PART X = SEE SEPARATE PARTS LIST
				DIE BEDIENUNGSANLEITUNG IST UEBER FOLGENDER ADRESSE ABRUFBAR: WWW.GRUNDIG.DE/SERVICE/DOWNLOADS	THE INSTRUCTION MANUAL CAN BE DOWNLOAD FROM ADRESS: WWW.GRUNDIG.DE/SERVICE/DOWNLOADS

Es gelten die Vorschriften und Sicherheitshinweise gemäß dem Service Manual "Sicherheit", Mat.-Nummer 720108000001, sowie zusätzlich die eventuell abweichenden, landesspezifischen Vorschriften!

⚠ (!) The regulations and safety instructions shall be valid as provided by the "Safety" Service Manual, part number 720108000001, as well as the respective national deviations.

ÄNDERUNGEN VORBEHALTEN / SUBJECT TO ALTERATION

Ersatzteilliste
Spare Parts List

NUR FÜR INTERNEN GEBRAUCH
FOR INTERNAL USE ONLY

GRUNDIG
TV

3 / 2016

49 VLE 840 BH

BESTELL-NR. / ORDER NO.: MGD000 (MGD)

Pos.	Fig.	Material-Nr. Part No.	Ref.	(D) Bezeichnung	(GB) Description
		MGD000 *		49 VLE 840 BH PRODUKTCODE MGD **Hinweis:** Sollte in dieser Ersatzteilliste Ihr "Product Code" oder Ihre Display-Variante nicht aufgeführt sein, finden Sie eine aktualisierte Version auf dem Service-Portal "**http://service.grundig.de**".	49 VLE 840 BH PRODUCT CODE MGD **Note:** If your "Product Code" or display variant is not mentioned in the spare parts list, please look for a current version at the service portal "**http://service.grundig.de**".
001.000		759551792700		GEH.- VORDERTEIL SCHWARZ	FRONT CABINET BLACK
002.000		759551793200		RUECKWAND SCHWARZ *1*2	BACK COVER BLACK *1*2
002.000		759551811000		RUECKWAND SCHWARZ *3*4*5	BACK COVER BLACK *3*4*5
003.000		759551792800		GEH.- MITTELTEIL SCHWARZ	CABINET MIDDLEPART BLACK
005.000		759551793000		STANDFUSS SCHWARZ	STANDFOOT BLACK
005.100		759551703500		STANDFUSS SCHRAUBE SCHWARZ M4X12	STANDFOOT SCREW BLACK M4X12
006.000		759551852300		STANDFUSS ZWISCHENSTUECK	STANDFOOT MIDDLEPART
015.000		759551790400		LAUTSPR. 8R 10/15W 192x30 *1*2	SPEAKER 8R 10/15W 192x30 *1*2
015.000		759551829100		LAUTSPR. 8R 10/15W 192x30 *3*4*5	SPEAKER 8R 10/15W 192x30 *3*4*5
019.000		759551600400		KABEL DISPLAY-LVDS 500MM	CABLE DISPLAY-LVDS 500MM
020.000	⚠	057K49-A06 *		LCD BMS 056K49-A04 *1	LCD BMS 056K49-A04 *1
020.000	⚠	057K49-A18 *		LCD BMS 056K49-A03 *2*3	LCD BMS 056K49-A03 *2*3
020.000	⚠	057K49-A53 *		LCD BMS 056K49-A39 *4*5	LCD BMS 056K49-A39 *4*5
020.001	⚠	052K49LG1 *		LCD LGD LC490DUJ-SGK1 F50 *1	LCD LGD LC490DUJ-SGK1 F50 *1
020.001	⚠	052K49LG2 *		LCD LGD LC490DUJ-SGK3 F50 *2*3	LCD LGD LC490DUJ-SGK3 F50 *2*3
020.001	⚠	052K49LG4 *		LCD LC490DUY-SHP1 FHD 3D BMS *4*5	LCD LC490DUY-SHP1 FHD 3D BMS *4*5
020.002	⚠	ZBC60600-AA *		LED BAR 49 6 LI A TIP ATHENA	LED BAR 49 6 LI A TIP ATHENA
020.003	⚠	ZBD60600-AA *		LED BAR 49 6 LI B TIP ATHENA	LED BAR 49 6 LI B TIP ATHENA
020.100	⚠	759551793100		T-CON MODUL (XMA) *1	T-CON BOARD (XMA) *1
020.100	⚠	759551807000		T-CON MODUL (XME) *2*3	T-CON BOARD (XME) *2*3
020.100	⚠	759551825800		T-CON MODUL (XMJ) *4*5	T-CON BOARD (XMJ) *4*5
021.000		759551775100		KABEL 6P 550MM	CABLE 6P 550MM
022.000	⚠	275990322100		NETZTEIL LIPS (ZJC)	POWER BOARD LIPS (ZJC)
022.100	⚠	759551803600		NETZKABEL 120CM	POWER CORD 120CM
022.101	⚠	759551805300		NETZKABEL 49 MIT NETZSCHALTER	POWER CORD 49 WITH POWER SWITCH
022.200		759551827300		KABEL NETZTEIL-CHASSIS 550MM 14P	CABLE POWER-CHASSIS 550MM 14P
024.000	⚠	759551737800		NETZSCHALTER OHNE HALTER	POWER SWITCH WITHOUT HOLDER
025.000	⚠	275991222800	X	CHASSISMODUL KT (MGD) *1	CHASSIS BOARD KT (MGD) *1
025.000	⚠	275991224100	X	CHASSISMODUL KT (MGJ) *2	CHASSIS BOARD KT (MGJ) *2
025.000	⚠	275991238300	X	CHASSISMODUL KT (IP4) *3	CHASSIS BOARD KT (IP4) *3
025.000	⚠	275991249100	X	CHASSISMODUL KT (JY3) *4*5	CHASSIS BOARD KT (JY3) *4*5
027.000		759551795300		FERNBEDIENUNG TP7 VER. *1	REMOTE CONTROL TP7 VER. *1
027.000		759551806800		FERNBEDIENUNG TS3 *2	REMOTE CONTROL TS3 *2
027.000		759551800700		FERNBEDIENUNG TS3 NETFLIX *3	REMOTE CONTROL TS3 NETFLIX *3
027.000		759551844400		FERNBEDIENUNG TS3-R5 NETFLIX *4*5	REMOTE CONTROL TS3-R5 NETFLIX*4*5
028.000		720117145300		FERNBEDIENUNG TP EASY SCHWARZ	REMOTE CONTROL TP EASY BLACK
031.000		759551789900		IR/LED MODUL (ZMJ)	IR/LED BOARD (ZMJ)
031.100		759551786600		IR-EMPFAENGER TSOP36438TT	IR-RECEIVER TSOP36438TT
031.200		759551549100		LED-SMD 1206 BLAU 250MCD 3.3V	LED-SMD 1206 BLUE 250MCD 3.3V
031.300		759551786700		FLACHBANDKABEL 4P 1MM 120MM	FFC 4P 1MM 120MM
038.000		759551790000		WIFI-MODUL	WIFI BOARD
038.100		759551825700		KABEL USB 6P 300MM	CABLE USB 6P 300MM
090.000		759551802100		KARTON 49	CARTON 49
091.000		759551790200		POLSTER KOMPLETT *1*2	CUSHION COMPLETE *1*2
091.000		759551807100		POLSTER 4-TEILIG *3*4*5	CUSHION 4 PARTS *3*4*5
				* KEIN ERSATZTEIL X = SIEHE GESONDERTE E-LISTE	* NO SPARE PART X = SEE SEPARATE PARTS LIST
				DIE BEDIENUNGSANLEITUNG IST UEBER FOLGENDER ADRESSE ABRUFBAR: WWW.GRUNDIG.DE/SERVICE/DOWNLOADS	THE INSTRUCTION MANUAL CAN BE DOWNLOAD FROM ADRESS: WWW.GRUNDIG.DE/SERVICE/DOWNLOADS

Es gelten die Vorschriften und Sicherheitshinweise gemäß dem Service Manual "Sicherheit", Mat.-Nummer 720108000001, sowie zusätzlich die eventuell abweichenden, landesspezifischen Vorschriften!

⚠ (!) The regulations and safety instructions shall be valid as provided by the "Safety" Service Manual, part number 720108000001, as well as the respective national deviations.

ÄNDERUNGEN VORBEHALTEN / SUBJECT TO ALTERATION

Ersatzteilliste
Spare Parts List

NUR FÜR INTERNEN GEBRAUCH
FOR INTERNAL USE ONLY

GRUNDIG
TV

3 / 2015

49 VLE 841 BL

BESTELL-NR. / ORDER NO.: NVM000 (NVM)

Pos.	Fig.	Material-Nr. Part No.	Ref.	(D) Bezeichnung	(GB) Description
		NVM000 *		49 VLE 841 BL PRODUKTCODE **NVM** **Hinweis:** Sollte in dieser Ersatzteilliste Ihr "Product Code" oder Ihre Display-Variante nicht aufgeführt sein, finden Sie eine aktualisierte Version auf dem Service-Portal "**http://service.grundig.de**".	49 VLE 841 BL PRODUCT CODE **NVM** **Note:** If your "Product Code" or display variant is not mentioned in the spare parts list, please look for a current version at the service portal "**http://service.grundig.de**".
001.000		759551792700		GEH.- VORDERTEIL SCHWARZ	FRONT CABINET BLACK
002.000		759551793200		RUECKWAND SCHWARZ *1	BACK COVER BLACK *1
002.000		759551811000		RUECKWAND SCHWARZ *2	BACK COVER BLACK *2
003.000		759551792800		GEH.- MITTELTEIL SCHWARZ	CABINET MIDDLEPART BLACK
005.000		759551793000		STANDFUSS SCHWARZ	STANDFOOT BLACK
005.100		759551703500		STANDFUSS SCHRAUBE SCHWARZ M4X12	STANDFOOT SCREW BLACK M4X12
015.000		759551790400		LAUTSPRECHER 8R 10/15W 192x30	SPEAKER 8R 10/15W 192x30
019.000		759551600400		KABEL DISPLAY-LVDS 500 MM	CABLE DISPLAY-LVDS 500 MM
020.000	⚠	057K49-A06 *		LCD BMS 056K49-A04 KT Z6-Z8-Z9 *1	LCD BMS 056K49-A04 KT Z6-Z8-Z9 *1
020.000	⚠	057K49-A18 *		LCD BMS 056K49-A03 KT Z6-Z8-Z9 *2	LCD BMS 056K49-A03 KT Z6-Z8-Z9 *2
020.001	⚠	052K49LG1 *		LCD LGD LC490DUJ-SGK1 F50 *1	LCD LGD LC490DUJ-SGK1 F50 *1
020.001	⚠	052K49LG2 *		LCD LGD LC490DUJ-SGK3 F50 *2	LCD LGD LC490DUJ-SGK3 F50 *2
020.002	⚠	ZBC60600-AA *		LED BAR 49 6 LI A TIP ATHENA *2	LED BAR 49 6 LI A TIP ATHENA *2
020.003	⚠	ZBD60600-AA *		LED BAR 49 6 LI B TIP ATHENA *2	LED BAR 49 6 LI B TIP ATHENA *2
020.100	⚠	759551793100		T-CON MODUL (XMA) *1	T-CON BOARD (XMA) *1
020.100	⚠	759551807000		T-CON MODUL (XME) *2	T-CON BOARD (XME) *2
021.000		759551775100		KABEL 6 PIN 550 MM *2	CABLE 6 PIN 550 MM *2
022.000	⚠	759551805300		NETZKABEL 49 MIT NETZSCHALTER	POWER CORD 49 WITH POWER SWITCH
023.000	⚠	275990322100		NETZTEIL LIPS (ZJC)	POWER BOARD LIPS (ZJC)
024.000	⚠	759551737800		NETZSCHALTER OHNE HALTER	POWER SWITCH WITHOUT HOLDER
025.000	⚠	275991219300	X	CHASSISMODUL KT (NVQ) *1	CHASSIS BOARD KT (NVQ) *1
025.000	⚠	275991225000	X	CHASSISMODUL KT (MGT) *2	CHASSIS BOARD KT (MGT) *2
027.000		759551795300		FERNBEDIENUNG TP 7 VER. *1	REMOTE CONTROL TP 7 VER. *1
027.000		759551806800		FERNBEDIENUNG TS3 *2	REMOTE CONTROL TS3 *2
027.100		759551773500		FERNBEDIENUNG TP7 VER. *1	REMOTE CONTROL TP7 VER. *1
028.000		720117145300		FERNBEDIENUNG TP EASY SCHWARZ	REMOTE CONTROL TP EASY BLACK
031.000		759551789900		IR/LED MODUL (ZMJ)	IR/LED BOARD (ZMJ)
032.000		759551786600		IR-EMPFAENGER TSOP36438TT	IR-RECEIVER TSOP36438TT
033.000		759551549100		LED-SMD 1206 BLAU 250MCD 3.3V	LED-SMD 1206 BLUE 250MCD 3.3V
034.000		759551786700		FLACHBANDKABEL 4P 1MM 120MM	FFC 4P 1MM 120MM
090.000		759551792900		KARTON 49	CARTON 49
091.000		759551790200		POLSTER KOMPLETT *1	CUSHION COMPLETE *1
091.000		759551807100		POLSTER 4-TEILIG *2	CUSHION 4 PARTS *2
				* KEIN ERSATZTEIL X = SIEHE GESONDERTE E-LISTE	* NO SPARE PART X = SEE SEPARATE PARTS LIST
				DIE BEDIENUNGSANLEITUNG IST UEBER FOLGENDER ADRESSE ABRUFBAR: WWW.GRUNDIG.DE/SERVICE/DOWNLOADS	THE INSTRUCTION MANUAL CAN BE DOWNLOAD FROM ADRESS: WWW.GRUNDIG.DE/SERVICE/DOWNLOADS

Es gelten die Vorschriften und Sicherheitshinweise gemäß dem Service Manual "Sicherheit", Mat.-Nummer 720108000001, sowie zusätzlich die eventuell abweichenden, landesspezifischen Vorschriften!

⚠ (!) The regulations and safety instructions shall be valid as provided by the "Safety" Service Manual, part number 720108000001, as well as the respective national deviations.

ÄNDERUNGEN VORBEHALTEN / SUBJECT TO ALTERATION

Ersatzteilliste
Spare Parts List

NUR FÜR INTERNEN GEBRAUCH
FOR INTERNAL USE ONLY

GRUNDIG
TV

3 / 2015

49 VLE 866 BL

BESTELL-NR. / ORDER NO.: MGT000 (MGT)

Pos.	Fig.	Material-Nr. Part No.	Ref.	(D) Bezeichnung	(GB) Description
		MGT000 *		49 VLE 866 BL PRODUKTCODE **MGT** **Hinweis:** Sollte in dieser Ersatzteilliste Ihr "Product Code" oder Ihre Display-Variante nicht aufgeführt sein, finden Sie eine aktualisierte Version auf dem Service-Portal "**http://service.grundig.de**".	49 VLE 866 BL PRODUCT CODE **MGT** **Note:** If your "Product Code" or display variant is not mentioned in the spare parts list, please look for a current version at the service portal "**http://service.grundig.de**".
001.000		759551792700		GEH.- VORDERTEIL SCHWARZ	FRONT CABINET BLACK
002.000		759551793200		RUECKWAND SCHWARZ	BACK COVER BLACK
003.000		759551792800		GEH.- MITTELTEIL SCHWARZ	CABINET MIDDLEPART BLACK
005.000		759551793000		STANDFUSS SCHWARZ	STANDFOOT BLACK
005.100		759551703500		STANDFUSS SCHRAUBE SCHWARZ M4X12	STANDFOOT SCREW BLACK M4X12
015.000		759551790400		LAUTSPRECHER 8R 10/15W 192x30	SPEAKER 8R 10/15W 192x30
019.000		759551600400		KABEL DISPLAY-LVDS 500 MM	CABLE DISPLAY-LVDS 500 MM
020.000	⚠	057K49-A06 *		LCD BMS 056K49-A04 KT Z6-Z8-Z9 *1	LCD BMS 056K49-A04 KT Z6-Z8-Z9 *1
020.000	⚠	057K49-A18 *		LCD BMS 056K49-A03 KT Z6-Z8-Z9 *2	LCD BMS 056K49-A03 KT Z6-Z8-Z9 *2
020.001	⚠	052K49LG1 *		LCD LGD LC490DUJ-SGK1 F50 *1	LCD LGD LC490DUJ-SGK1 F50 *1
020.001	⚠	052K49LG2 *		LCD LGD LC490DUJ-SGK3 F50 *2	LCD LGD LC490DUJ-SGK3 F50 *2
020.002	⚠	ZBC60600-AA *		LED BAR 49 6 LI A TIP ATHENA *2	LED BAR 49 6 LI A TIP ATHENA *2
020.003	⚠	ZBD60600-AA *		LED BAR 49 6 LI B TIP ATHENA *2	LED BAR 49 6 LI B TIP ATHENA *2
020.100	⚠	759551793100		T-CON MODUL (XMA) *1	T-CON BOARD (XMA) *1
020.100	⚠	759551807000		T-CON MODUL (XME) *2	T-CON BOARD (XME) *2
021.000		759551775100		KABEL 6 PIN 550 MM *2	CABLE 6 PIN 550 MM *2
022.000	⚠	759551805300		NETZKABEL 49 MIT NETZSCHALTER	POWER CORD 49 WITH POWER SWITCH
022.100	⚠	759551777900		NETZKABEL 160 CM *1	POWER CORD 160 CM *1
022.200	⚠	759551737800		NETZSCHALTER OHNE HALTER *1	POWER SWITCH WITHOUT HOLDER *1
023.000	⚠	275990322100		NETZTEIL LIPS (ZJC)	POWER BOARD LIPS (ZJC)
024.000	⚠	759551737800		NETZSCHALTER OHNE HALTER *2	POWER SWITCH WITHOUT HOLDER *2
025.000	⚠	275991219300	X	CHASSISMODUL KT (NVQ) *1	CHASSIS BOARD KT (NVQ) *1
025.000	⚠	275991225000	X	CHASSISMODUL KT (MGT) *2	CHASSIS BOARD KT (MGT) *2
027.000		759551795300		FERNBEDIENUNG TP 7 VER. *1	REMOTE CONTROL TP 7 VER. *1
027.000		759551806800		FERNBEDIENUNG TS3 *2	REMOTE CONTROL TS3 *2
027.100		759551773500		FERNBEDIENUNG TP7 VER. *1	REMOTE CONTROL TP7 VER. *1
028.000		720117145300		FERNBEDIENUNG TP EASY SCHWARZ	REMOTE CONTROL TP EASY BLACK
031.000		759551789900		IR/LED MODUL (ZMJ)	IR/LED BOARD (ZMJ)
032.000		759551786600		IR-EMPFAENGER TSOP36438TT	IR-RECEIVER TSOP36438TT
033.000		759551549100		LED-SMD 1206 BLAU 250MCD 3.3V	LED-SMD 1206 BLUE 250MCD 3.3V
034.000		759551786700		FLACHBANDKABEL 4P 1MM 120MM	FFC 4P 1MM 120MM
090.000		759551792900		KARTON 49	CARTON 49
091.000		759551790200		POLSTER KOMPLETT	CUSHION COMPLETE
				* KEIN ERSATZTEIL X = SIEHE GESONDERTE E-LISTE	* NO SPARE PART X = SEE SEPARATE PARTS LIST
				DIE BEDIENUNGSANLEITUNG IST UEBER FOLGENDER ADRESSE ABRUFBAR: WWW.GRUNDIG.DE/SERVICE/DOWNLOADS	THE INSTRUCTION MANUAL CAN BE DOWNLOAD FROM ADRESS: WWW.GRUNDIG.DE/SERVICE/DOWNLOADS

Es gelten die Vorschriften und Sicherheitshinweise gemäß dem Service Manual "Sicherheit", Mat.-Nummer 720108000001, sowie zusätzlich die eventuell abweichenden, landesspezifischen Vorschriften!

⚠ (!) The regulations and safety instructions shall be valid as provided by the "Safety" Service Manual, part number 720108000001, as well as the respective national deviations.

ÄNDERUNGEN VORBEHALTEN / SUBJECT TO ALTERATION

Ersatzteilliste
Spare Parts List

NUR FÜR INTERNEN GEBRAUCH
FOR INTERNAL USE ONLY

GRUNDIG
TV

12 / 2015

49 VLE 8460 BP

BESTELL-NR. / ORDER NO.: NWF000 (NWF)

Pos.	Fig.	Material-Nr. Part No.	Ref.	(D) Bezeichnung	(GB) Description
		NWF000 *		49 VLE 8460 BP PRODUKTCODE NWF **Hinweis:** Sollte in dieser Ersatzteilliste Ihr "Product Code" oder Ihre Display-Variante nicht aufgeführt sein, finden Sie eine aktualisierte Version auf dem Service-Portal "**http://service.grundig.de**".	49 VLE 8460 BP PRODUCT CODE NWF **Note:** If your "Product Code" or display variant is not mentioned in the spare parts list, please look for a current version at the service portal "**http://service.grundig.de**".
001.000		759551792700		GEH.- VORDERTEIL SCHWARZ	FRONT CABINET BLACK
002.000		759551793200		RUECKWAND SCHWARZ *1	BACK COVER BLACK *1
002.000		759551811000		RUECKWAND SCHWARZ *2*3*4	BACK COVER BLACK *2*3*4
003.000		759551792800		GEH.- MITTELTEIL SCHWARZ	CABINET MIDDLEPART BLACK
005.000		759551793000		STANDFUSS SCHWARZ	STANDFOOT BLACK
005.100		759551703500		STANDFUSS SCHRAUBE SCHWARZ M4X12	STANDFOOT SCREW BLACK M4X12
015.000		759551790400		LAUTSPR. 8R 10/15W 192x30 *1*2	SPEAKER 8R 10/15W 192x30 *1*2
015.000		759551829100		LAUTSPR. 8R 10/15W 192x30 *3*4	SPEAKER 8R 10/15W 192x30MM *3*4
017.000		759551795100		LAUTSPR. WOOFER 40 BMS (10W)	SUBWOOFER 40 BMS (10W)
019.000		759551600400		KABEL DISPLAY-LVDS 500 MM	CABLE DISPLAY-LVDS 500 MM
020.000	⚠	057K49-A06 *		LCD BMS 056K49-A04 Z6-Z8-Z9 *1	LCD BMS 056K49-A04 Z6-Z8-Z9 *1
020.000	⚠	057K49-A18 *		LCD BMS 056K49-A03 Z6-Z8-Z9 *2*3	LCD BMS 056K49-A03 Z6-Z8-Z9 *2*3
020.000	⚠	057K49-A53 *		LCD BMS 056K49-A39 Z6-Z8-Z9 *4	LCD BMS 056K49-A39 Z6-Z8-Z9 *4
020.001	⚠	052K49LG1 *		LCD LGD LC490DUJ-SGK1 F50 *1	LCD LGD LC490DUJ-SGK1 F50 *1
020.001	⚠	052K49LG2 *		LCD LGD LC490DUJ-SGK3 F50 *2*3	LCD LGD LC490DUJ-SGK3 F50 *2*3
020.001	⚠	052K49LG4 *		LCD LC490DUY-SHP1 FHD 3D BMS *4	LCD LC490DUY-SHP1 FHD 3D BMS *4
020.002	⚠	ZBC60600-AA *		LED BAR 49 6 LI A TIP ATHENA	LED BAR 49 6 LI A TIP ATHENA
020.003	⚠	ZBD60600-AA *		LED BAR 49 6 LI B TIP ATHENA	LED BAR 49 6 LI B TIP ATHENA
020.100	⚠	759551793100		T-CON MODUL (XMA) *1	T-CON BOARD (XMA) *1
020.100	⚠	759551807000		T-CON MODUL (XME) *2*3	T-CON BOARD (XME) *2*3
020.100	⚠	759551825800		T-CON MODUL (XMJ) *4	T-CON BOARD (XMJ) *4
021.000		759551775100		KABEL 6 PIN 550 MM	CABLE 6 PIN 550 MM
021.100		759551827300		KABEL CHASSIS-NETZTEIL 550MM 14P	CABLE CHASSIS-POWER 550MM 14P
022.000	⚠	759551805300		NETZKABEL 49 MIT NETZSCHALTER	POWER CORD 49 WITH POWER SWITCH
023.000	⚠	275990322100		NETZTEIL LIPS (ZJC)	POWER BOARD LIPS (ZJC)
024.000	⚠	759551737800		NETZSCHALTER OHNE HALTER	POWER SWITCH WITHOUT HOLDER
025.000	⚠	275991221400	X	CHASSISMODUL KT (FEY) *1	CHASSIS BOARD KT (FEY) *1
025.000	⚠	275991228400	X	CHASSISMODUL KT (MTQ) *2	CHASSIS BOARD KT (MTQ) *2
025.000	⚠	275991240300	X	CHASSISMODUL KT (J7Y) *3	CHASSIS BOARD KT (J7Y) *3
025.000	⚠	275991242900	X	CHASSISMODUL KT (JV9) *4	CHASSIS BOARD KT (JV9) *4
027.000		759551800700		FERNBEDIENUNG TS3 NETFLIX *1*2*3	REMOTE CONTROL TS3 NETFLIX *1*2*3
027.000		759551844400		FERNBEDIENUNG TS5-R5 NETFLIX *4	REMOTE CONTROL TS5-R5 NETFLIX *4
028.000		720117145300		FERNBEDIENUNG TP EASY SCHWARZ	REMOTE CONTROL TP EASY BLACK
031.000		759551789900		IR/LED MODUL (ZMJ)	IR/LED BOARD (ZMJ)
032.000		759551786600		IR-EMPFAENGER TSOP36438TT	IR-RECEIVER TSOP36438TT
033.000		759551549100		LED-SMD 1206 BLAU 250MCD 3.3V	LED-SMD 1206 BLUE 250MCD 3.3V
034.000		759551786700		FLACHBANDKABEL 4P 1MM 120MM	FFC 4P 1MM 120MM
038.000	⚠	759551790000		WIFI MODUL	WIFI BOARD
038.100		759551825700		VERBINDUNGSKABEL USB 6P 300MM	CABLE USB 6P 300MM
090.000		759551802100		KARTON 49	CARTON 49
091.000		759551790200		POLSTER KOMPLETT *1	CUSHION COMPLETE *1
091.000		759551807100		POLSTER 4-TEILIG *2*3*4	CUSHION 4 PARTS *2*3*4
				* KEIN ERSATZTEIL X = SIEHE GESONDERTE E-LISTE	* NO SPARE PART X = SEE SEPARATE PARTS LIST
				DIE BEDIENUNGSANLEITUNG IST UEBER FOLGENDER ADRESSE ABRUFBAR: WWW.GRUNDIG.DE/SERVICE/DOWNLOADS	THE INSTRUCTION MANUAL CAN BE DOWNLOAD FROM ADRESS: WWW.GRUNDIG.DE/SERVICE/DOWNLOADS

Es gelten die Vorschriften und Sicherheitshinweise gemäß dem Service Manual "Sicherheit", Mat.-Nummer 720108000001, sowie zusätzlich die eventuell abweichenden, landesspezifischen Vorschriften!

⚠ (!) The regulations and safety instructions shall be valid as provided by the "Safety" Service Manual, part number 720108000001, as well as the respective national deviations.

ÄNDERUNGEN VORBEHALTEN / SUBJECT TO ALTERATION

Ersatzteilliste
Spare Parts List

NUR FÜR INTERNEN GEBRAUCH
FOR INTERNAL USE ONLY

GRUNDIG
TV

10 / 2014

49 VLE 8471 BL

BESTELL-NR. / ORDER NO.: NUN000 (NUN)

Pos.	Fig.	Material-Nr. Part No.	Ref.	(D) Bezeichnung	(GB) Description
		NUN000 *		49 VLE 8471 BL PRODUKTCODE **NUN** **Hinweis:** Sollte in dieser Ersatzteilliste Ihr "Product Code" oder Ihre Display-Variante nicht aufgeführt sein, finden Sie eine aktualisierte Version auf dem Service-Portal "**http://service.grundig.de**".	49 VLE 8471 BL PRODUCT CODE **NUN** **Note:** If your "Product Code" or display variant is not mentioned in the spare parts list, please look for a current version at the service portal "**http://service.grundig.de**".
001.000		759551792700		GEH.- VORDERTEIL SCHWARZ	FRONT CABINET BLACK
002.000		759551793200		RUECKWAND SCHWARZ	BACK COVER BLACK
003.000		759551792800		GEH.- MITTELTEIL SCHWARZ	CABINET MIDDLEPART BLACK
005.000		759551789800		STANDFUSS SILBER	STANDFOOT SILVER
015.000		759551790400		LAUTSPRECHER 8R 10/15W 192x30	SPEAKER 8R 10/15W 192x30
017.000		759551795100		LAUTSPRECHER WOOFER 40 BMS (10W)	SUBWOOFER 40 BMS (10W)
019.000		759551600400		KABEL DISPLAY-LVDS 500 MM	CABLE DISPLAY-LVDS 500 MM
020.000	⚠	057K49-A06 *		LCD BMS-DISPLAY 056K49-A04 KT/ART	LCD BMS-DISPLAY 056K49-A04 KT/ART
020.001	⚠	056K49-A04 *		LCD BMS-DISPLAY LG TM100HZ 3D DLED	LCD BMS-DISPLAY LG TM100HZ 3D DLED
020.100	⚠	759551793100		T-CON MODUL (XMA)	T-CON BOARD (XMA)
021.000		759551775100		KABEL 6 PIN 550 MM	CABLE 6 PIN 550 MM
022.000	⚠	759551805300		NETZKABEL 49 MIT NETZSCHALTER	POWER CORD 49 WITHPOWER SWITCH
023.000	⚠	275990322100		NETZTEIL LIPS (ZJC)	POWER BOARD LIPS (ZJC)
024.000	⚠	759551737800		NETZSCHALTER OHNE HALTER	POWER SWITCH WITHOUT HOLDER
025.000	⚠	275991219600	X	CHASSISMODUL KT (F8B)	CHASSIS BOARD KT (F8B)
027.000		759551790500		FERNBEDIENUNG TS3	REMOTE CONTROL TS3
028.000		720117145300		FERNBEDIENUNG TP EASY SCHWARZ	REMOTE CONTROL TP EASY BLACK
031.000		759551789900		IR/LED MODUL (ZMJ)	IR/LED BOARD (ZMJ)
032.000		759551786600		IR-EMPFAENGER TSOP36438TT	IR-RECEIVER TSOP36438TT
033.000		759551549100		LED-SMD 1206 BLAU 250MCD 3.3V	LED-SMD 1206 BLUE 250MCD 3.3V
034.000		759551786700		FLACHBANDKABEL 4 PIN P=1MM L=120MM	FFC 4 PIN P=1MM L=120MM
038.000	⚠	759551790000		WIFI MODUL	WIFI BOARD
090.000		759551792900		KARTON 49	CARTON 49
091.000		759551790200		POLSTER KOMPLETT	CUSHION COMPLETE
				* KEIN ERSATZTEIL X = SIEHE GESONDERTE E-LISTE	* NO SPARE PART X = SEE SEPARATE PARTS LIST
				DIE BEDIENUNGSANLEITUNG IST UEBER FOLGENDER ADRESSE ABRUFBAR: WWW.GRUNDIG.DE/SERVICE/DOWNLOADS	THE INSTRUCTION MANUAL CAN BE DOWNLOAD FROM ADRESS: WWW.GRUNDIG.DE/SERVICE/DOWNLOADS

Es gelten die Vorschriften und Sicherheitshinweise gemäß dem Service Manual "Sicherheit", Mat.-Nummer 720108000001, sowie zusätzlich die eventuell abweichenden, landesspezifischen Vorschriften!

⚠ (!)

The regulations and safety instructions shall be valid as provided by the "Safety" Service Manual, part number 720108000001, as well as the respective national deviations.

ÄNDERUNGEN VORBEHALTEN / SUBJECT TO ALTERATION

Ersatzteilliste
Spare Parts List

NUR FÜR INTERNEN GEBRAUCH
FOR INTERNAL USE ONLY

GRUNDIG
TV

3 / 2015

49 VLE 8471 SL

BESTELL-NR. / ORDER NO.: NUP000 (NUP)

Pos.	Fig.	Material-Nr. Part No.	Ref.	(D) Bezeichnung	(GB) Description
		NUP000 *		49 VLE 8471 SL PRODUKTCODE **NUP** **Hinweis:** Sollte in dieser Ersatzteilliste Ihr "Product Code" oder Ihre Display-Variante nicht aufgeführt sein, finden Sie eine aktualisierte Version auf dem Service-Portal "**http://service.grundig.de**".	49 VLE 8471 SL PRODUCT CODE **NUP** **Note:** If your "Product Code" or display variant is not mentioned in the spare parts list, please look for a current version at the service portal "**http://service.grundig.de**".
001.000		759551794100		GEH.- VORDERTEIL SILBER	FRONT CABINET SILVER
002.000		759551794200		RUECKWAND SILBER *1	BACK COVER SILVER *1
002.000		759551810900		RUECKWAND SILBER *2	BACK COVER SILVER *2
003.000		759551794300		GEH.- MITTELTEIL SILBER	CABINET MIDDLEPART SILVER
005.000		759551794000		STANDFUSS SILBER	STANDFOOT SILVER
005.100		759551808000		STANDFUSSSCHRAUBE M4X10	STANDFOOTSCREW M4X10
005.200		759551811500		STANDFUSSHALTERUNG LINKS SILBER	STANDFOOTHOLDER LEFT SILVER
005.300		759551811600		STANDFUSSHALTERUNG RECHTS SILBER	STANDFOOTHOLDER RIGHT SILVER
015.000		759551790400		LAUTSPRECHER 8R 10/15W 192x30	SPEAKER 8R 10/15W 192x30
017.000		759551795100		LAUTSPR. WOOFER 40 BMS (10W)	SUBWOOFER 40 BMS (10W)
019.000		759551600400		KABEL DISPLAY-LVDS 500 MM	CABLE DISPLAY-LVDS 500 MM
020.000	⚠	057K49-A10 *		LCD BMS 056K49-A04 KT Z7 *1	LCD BMS 056K49-A04 KT Z7 *1
020.000	⚠	057K49-A20 *		LCD BMS 056K49-A03 KT BA *2	LCD BMS 056K49-A03 KT BA *2
020.001	⚠	052K49LG1 *		LCD LGD LC490DUJ-SGK1 F50 *1	LCD LGD LC490DUJ-SGK1 F50 *1
020.001	⚠	052K49LG2 *		LCD LGD LC490DUJ-SGK3 F50 *2	LCD LGD LC490DUJ-SGK3 F50 *2
020.002	⚠	ZBC60600-AA *		LED BAR 49 6 LI A TIP ATHENA *2	LED BAR 49 6 LI A TIP ATHENA *2
020.100	⚠	759551793100		T-CON MODUL (XMA) *1	T-CON BOARD (XMA) *1
020.100	⚠	759551807000		T-CON MODUL (XME) *2	T-CON BOARD (XME) *2
021.000		759551775100		KABEL 6 PIN 550 MM	CABLE 6 PIN 550 MM
022.000	⚠	759551805300		NETZKABEL 49 MIT NETZSCHALTER	POWER CORD 49 WITH POWER SWITCH
023.000	⚠	275990322100		NETZTEIL LIPS (ZJC)	POWER BOARD LIPS (ZJC)
024.000	⚠	759551737800		NETZSCHALTER OHNE HALTER	POWER SWITCH WITHOUT HOLDER
025.000	⚠	275991219600	X	CHASSISMODUL KT (F8B) *1	CHASSIS BOARD KT (F8B) *1
025.000	⚠	275991225100	X	CHASSISMODUL KT (MHV) *2	CHASSIS BOARD KT (MHV) *2
027.000		759551773500		FERNBEDIENUNG TP7 VER. *1	REMOTE CONTROL TP7 VER. *1
027.000		759551807400		FERNBEDIENUNG TS4 *2	REMOTE CONTROL TS4 *2
028.000		720117145400		FERNBEDIENUNG TP EASY WEISS	REMOTE CONTROL TP EASY WHITE
031.000		759551789900		IR/LED MODUL (ZMJ)	IR/LED BOARD (ZMJ)
032.000		759551786600		IR-EMPFAENGER TSOP36438TT	IR-RECEIVER TSOP36438TT
033.000		759551549100		LED-SMD 1206 BLAU 250MCD 3.3V	LED-SMD 1206 BLUE 250MCD 3.3V
034.000		759551786700		FLACHBANDKABEL 4P 1MM 120MM	FFC 4P 1MM 120MM
038.000	⚠	759551790000		WIFI MODUL	WIFI BOARD
090.000		759551792900		KARTON 49	CARTON 49
091.000		759551790200		POLSTER KOMPLETT *1	CUSHION COMPLETE *1
091.000		759551807100		POLSTER 4-TEILIG *2	CUSHION 4 PARTS *2
				* KEIN ERSATZTEIL X = SIEHE GESONDERTE E-LISTE	* NO SPARE PART X = SEE SEPARATE PARTS LIST
				DIE BEDIENUNGSANLEITUNG IST UEBER FOLGENDER ADRESSE ABRUFBAR: WWW.GRUNDIG.DE/SERVICE/DOWNLOADS	THE INSTRUCTION MANUAL CAN BE DOWNLOAD FROM ADRESS: WWW.GRUNDIG.DE/SERVICE/DOWNLOADS

Es gelten die Vorschriften und Sicherheitshinweise gemäß dem Service Manual "Sicherheit", Mat.-Nummer 720108000001, sowie zusätzlich die eventuell abweichenden, landesspezifischen Vorschriften!

⚠ (!)

The regulations and safety instructions shall be valid as provided by the "Safety" Service Manual, part number 720108000001, as well as the respective national deviations.

ÄNDERUNGEN VORBEHALTEN / SUBJECT TO ALTERATION

Ersatzteilliste
Spare Parts List

NUR FÜR INTERNEN GEBRAUCH
FOR INTERNAL USE ONLY

GRUNDIG
TV

11 / 2014

49 VLE 8471 WL

BESTELL-NR. / ORDER NO.: NUQ000 (NUQ)

Pos.	Fig.	Material-Nr. Part No.	Ref.	(D) Bezeichnung	(GB) Description
		NUQ000 *		49 VLE 8471 WL PRODUKTCODE **NUQ** **Hinweis:** Sollte in dieser Ersatzteilliste Ihr "Product Code" oder Ihre Display-Variante nicht aufgeführt sein, finden Sie eine aktualisierte Version auf dem Service-Portal "**http://service.grundig.de**".	49 VLE 8471 WL PRODUCT CODE **NUQ** **Note:** If your "Product Code" or display variant is not mentioned in the spare parts list, please look for a current version at the service portal "**http://service.grundig.de**".
001.000		759551801200		GEH.- VORDERTEIL WEISS	FRONT CABINET WHITE
002.000		759551801300		RUECKWAND WEISS	BACK COVER WHITE
003.000		759551801400		GEH.- MITTELTEIL WEISS	CABINET MIDDLEPART WHITE
005.000		759551801100		STANDFUSS WEISS	STANDFOOT WHITE
015.000		759551790400		LAUTSPRECHER 8R 10/15W 192x30	SPEAKER 8R 10/15W 192x30
017.000		759551795100		LAUTSPR. WOOFER 40 BMS (10W)	SUBWOOFER 40 BMS (10W)
019.000		759551600400		KABEL DISPLAY-LVDS 500 MM	CABLE DISPLAY-LVDS 500 MM
020.000	⚠	057K49-A13 *		LCD BMS-DISPLAY 056K49-A04 KT/ART	LCD BMS-DISPLAY 056K49-A04 KT/ART
020.001	⚠	056K49-A04 *		LCD BMS-DISPLAY LG TM100HZ 3D DLED	LCD BMS-DISPLAY LG TM100HZ 3D DLED
020.100	⚠	759551793100		T-CON MODUL (XMA)	T-CON BOARD (XMA)
021.000		759551775100		KABEL 6 PIN 550 MM	CABLE 6 PIN 550 MM
022.000	⚠	759551805300		NETZKABEL 49 MIT NETZSCHALTER	POWER CORD 49 WITHPOWER SWITCH
023.000	⚠	275990322100		NETZTEIL LIPS (ZJC)	POWER BOARD LIPS (ZJC)
024.000	⚠	759551737800		NETZSCHALTER OHNE HALTER	POWER SWITCH WITHOUT HOLDER
025.000	⚠	275991219600	X	CHASSISMODUL KT (F8B)	CHASSIS BOARD KT (F8B)
027.000		759551797900		FERNBEDIENUNG TS4	REMOTE CONTROL TS4
028.000		720117145400		FERNBEDIENUNG TP EASY WEISS	REMOTE CONTROL TP EASY WHITE
031.000		759551789900		IR/LED MODUL (ZMJ)	IR/LED BOARD (ZMJ)
032.000		759551786600		IR-EMPFAENGER TSOP36438TT	IR-RECEIVER TSOP36438TT
033.000		759551549100		LED-SMD 1206 BLAU 250MCD 3.3V	LED-SMD 1206 BLUE 250MCD 3.3V
034.000		759551786700		FLACHBANDKABEL 4 PIN P=1MM L=120MM	FFC 4 PIN P=1MM L=120MM
038.000	⚠	759551790000		WIFI MODUL	WIFI BOARD
090.000		759551792900		KARTON 49	CARTON 49
091.000		759551790200		POLSTER KOMPLETT	CUSHION COMPLETE
				* KEIN ERSATZTEIL X = SIEHE GESONDERTE E-LISTE	* NO SPARE PART X = SEE SEPARATE PARTS LIST
				DIE BEDIENUNGSANLEITUNG IST UEBER FOLGENDER ADRESSE ABRUFBAR: WWW.GRUNDIG.DE/SERVICE/DOWNLOADS	THE INSTRUCTION MANUAL CAN BE DOWNLOAD FROM ADRESS: WWW.GRUNDIG.DE/SERVICE/DOWNLOADS

Es gelten die Vorschriften und Sicherheitshinweise gemäß dem Service Manual "Sicherheit", Mat.-Nummer 720108000001, sowie zusätzlich die eventuell abweichenden, landesspezifischen Vorschriften!

⚠ (!)

The regulations and safety instructions shall be valid as provided by the "Safety" Service Manual, part number 720108000001, as well as the respective national deviations.

ÄNDERUNGEN VORBEHALTEN / SUBJECT TO ALTERATION

Ersatzteilliste
Spare Parts List

NUR FÜR INTERNEN GEBRAUCH
FOR INTERNAL USE ONLY

GRUNDIG
TV

3 / 2015

49 VLE 8472 BH

BESTELL-NR. / ORDER NO.: NVW000 (NVW)

Pos.	Fig.	Material-Nr. Part No.	Ref.	(D) Bezeichnung	(GB) Description
		NVW000		49 VLE 8472 BH PRODUKTCODE **NVW** **Hinweis:** Sollte in dieser Ersatzteilliste Ihr "Product Code" oder Ihre Display-Variante nicht aufgeführt sein, finden Sie eine aktualisierte Version auf dem Service-Portal "**http://service.grundig.de**".	49 VLE 8472 BH PRODUCT CODE **NVW** **Note:** If your "Product Code" or display variant is not mentioned in the spare parts list, please look for a current version at the service portal "**http://service.grundig.de**".
001.000		759551792700		GEH.- VORDERTEIL SCHWARZ	FRONT CABINET BLACK
002.000		759551793200		RUECKWAND SCHWARZ	BACK COVER BLACK
003.000		759551792800		GEH.- MITTELTEIL SCHWARZ	CABINET MIDDLEPART BLACK
005.000		759551793000		STANDFUSS SCHWARZ	STANDFOOT BLACK
005.100		759551703500		STANDFUSS SCHRAUBE SCHWARZ M4X12	STANDFOOT SCREW BLACK M4X12
015.000		759551790400		LAUTSPRECHER 8R 10/15W 192x30	SPEAKER 8R 10/15W 192x30
017.000		759551795100		LAUTSPR. WOOFER 40 BMS (10W)	SUBWOOFER 40 BMS (10W)
019.000		759551600400		KABEL DISPLAY-LVDS 500 MM	CABLE DISPLAY-LVDS 500 MM
020.000	⚠	057K49-A06 *		LCD BMS 056K49-A04 KT Z6-Z8-Z9 *1	LCD BMS 056K49-A04 KT Z6-Z8-Z9 *1
020.000	⚠	057K49-A18 *		LCD BMS 056K49-A03 KT Z6-Z8-Z9 *2	LCD BMS 056K49-A03 KT Z6-Z8-Z9 *2
020.001	⚠	056K49-A04 *		LCD BMS LG TM100HZ 3D DLED *1	LCD BMS LG TM100HZ 3D DLED *1
020.001	⚠	056K49-A03 *		LCD BMS LG TM100HZ 3D DLED *2	LCD BMS LG TM100HZ 3D DLED *2
020.100	⚠	759551793100		T-CON MODUL (XMA) *1	T-CON BOARD (XMA) *1
020.100	⚠	759551807000		T-CON MODUL (XME) *2	T-CON BOARD (XME) *2
021.000		759551775100		KABEL 6 PIN 550 MM	CABLE 6 PIN 550 MM
022.000	⚠	759551805300		NETZKABEL 49 MIT NETZSCHALTER	POWER CORD 49 WITH POWER SWITCH
023.000	⚠	275990322100		NETZTEIL LIPS (ZJC)	POWER BOARD LIPS (ZJC)
024.000	⚠	759551737800		NETZSCHALTER OHNE HALTER	POWER SWITCH WITHOUT HOLDER
025.000	⚠	275991221200	X	CHASSISMODUL KT (NVW) *1	CHASSIS BOARD KT (NVW) *1
025.000	⚠	275991224300	X	CHASSISMODUL KT (MGQ) *2	CHASSIS BOARD KT (MGQ) *2
027.000		759551800700		FERNBEDIENUNG TS3 NETFLIX	REMOTE CONTROL TS3 NETFLIX
028.000		720117145300		FERNBEDIENUNG TP EASY SCHWARZ	REMOTE CONTROL TP EASY BLACK
031.000		759551789900		IR/LED MODUL (ZMJ)	IR/LED BOARD (ZMJ)
032.000		759551786600		IR-EMPFAENGER TSOP36438TT	IR-RECEIVER TSOP36438TT
033.000		759551549100		LED-SMD 1206 BLAU 250MCD 3.3V	LED-SMD 1206 BLUE 250MCD 3.3V
034.000		759551786700		FLACHBANDKABEL 4P 1MM 120MM	FFC 4P 1MM 120MM
038.000	⚠	759551790000		WIFI MODUL	WIFI BOARD
090.000		759551802100		KARTON 49	CARTON 49
091.000		759551790200		POLSTER KOMPLETT *1	CUSHION COMPLETE *1
091.000		759551807100		POLSTER 4-TEILIG *2	CUSHION 4 PARTS *2
				* KEIN ERSATZTEIL X = SIEHE GESONDERTE E-LISTE	* NO SPARE PART X = SEE SEPARATE PARTS LIST
				DIE BEDIENUNGSANLEITUNG IST UEBER FOLGENDER ADRESSE ABRUFBAR: WWW.GRUNDIG.DE/SERVICE/DOWNLOADS	THE INSTRUCTION MANUAL CAN BE DOWNLOAD FROM ADRESS: WWW.GRUNDIG.DE/SERVICE/DOWNLOADS

Es gelten die Vorschriften und Sicherheitshinweise gemäß dem Service Manual "Sicherheit", Mat.-Nummer 720108000001, sowie zusätzlich die eventuell abweichenden, landesspezifischen Vorschriften!

⚠ (!)

The regulations and safety instructions shall be valid as provided by the "Safety" Service Manual, part number 720108000001, as well as the respective national deviations.

ÄNDERUNGEN VORBEHALTEN / SUBJECT TO ALTERATION

Ersatzteilliste
Spare Parts List

NUR FÜR INTERNEN GEBRAUCH
FOR INTERNAL USE ONLY

GRUNDIG
TV

3 / 2016

49 VLE 8474 BL

BESTELL-NR. / ORDER NO.: MHV000 (MHV)

Pos.	Fig.	Material-Nr. Part No.	Ref.	(D) Bezeichnung	(GB) Description
		MHV000 *		49 VLE 8474 BL PRODUKTCODE MHV **Hinweis:** Sollte in dieser Ersatzteilliste Ihr "Product Code" oder Ihre Display-Variante nicht aufgeführt sein, finden Sie eine aktualisierte Version auf dem Service-Portal "**http://service.grundig.de**".	49 VLE 8474 BL PRODUCT CODE MHV **Note:** If your "Product Code" or display variant is not mentioned in the spare parts list, please look for a current version at the service portal "**http://service.grundig.de**".
001.000		759551792700		GEH.- VORDERTEIL SCHWARZ	FRONT CABINET BLACK
002.000		759551793200		RUECKWAND SCHWARZ *1*2	BACK COVER BLACK *1*2
002.000		759551811000		RUECKWAND SCHWARZ *3*4	BACK COVER BLACK *3*4
003.000		759551792800		GEH.- MITTELTEIL SCHWARZ	CABINET MIDDLEPART BLACK
005.000		759551793000		STANDFUSS SCHWARZ	STANDFOOT BLACK
005.100		759551703500		STANDFUSS SCHRAUBE SCHWARZ M4X12	STANDFOOT SCREW BLACK M4X12
006.000		759551852300		STANDFUSS ZWISCHENSTUECK	STANDFOOT MIDDLEPART
015.000		759551790400		LAUTSPR. 8R 10/15W 192x30 *1*2	SPEAKER 8R 10/15W 192x30 *1*2
015.000		759551829100		LAUTSPR. 8R 10/15W 192x30 *3*4	SPEAKER 8R 10/15W 192x30 *3*4
016.000		759551795100		LAUTSPR. WOOFER 40 BMS (10W) *4	SUBWOOFER 40 BMS (10W) *4
019.000		759551600400		KABEL DISPLAY-LVDS 500MM	CABLE DISPLAY-LVDS 500MM
020.000	⚠	057K49-A06 *		LCD BMS 056K49-A04 *1	LCD BMS 056K49-A04 *1
020.000	⚠	057K49-A18 *		LCD BMS 056K49-A03 *2*3	LCD BMS 056K49-A03 *2*3
020.000	⚠	057K49-A53 *		LCD BMS 056K49-A39 *4	LCD BMS 056K49-A39 *4
020.001	⚠	052K49LG1 *		LCD LGD LC490DUJ-SGK1 F50 *1	LCD LGD LC490DUJ-SGK1 F50 *1
020.001	⚠	052K49LG2 *		LCD LGD LC490DUJ-SGK3 F50 *2*3	LCD LGD LC490DUJ-SGK3 F50 *2*3
020.001	⚠	052K49LG4 *		LCD LC490DUY-SHP1 FHD 3D BMS *4	LCD LC490DUY-SHP1 FHD 3D BMS *4
020.002	⚠	ZBC60600-AA *		LED BAR 49 6 LI A TIP ATHENA	LED BAR 49 6 LI A TIP ATHENA
020.003	⚠	ZBD60600-AA *		LED BAR 49 6 LI B TIP ATHENA	LED BAR 49 6 LI B TIP ATHENA
020.100	⚠	759551793100		T-CON MODUL (XMA) *1	T-CON BOARD (XMA) *1
020.100	⚠	759551807000		T-CON MODUL (XME) *2*3	T-CON BOARD (XME) *2*3
020.100	⚠	759551825800		T-CON MODUL (XMJ) *4	T-CON BOARD (XMJ) *4
020.200		759551775100		KABEL 6P 550MM	CABLE 6P 550MM
022.000	⚠	275990322100		NETZTEIL LIPS (ZJC)	POWER BOARD LIPS (ZJC)
022.100	⚠	759551803600		NETZKABEL 120CM	POWER CORD 120CM
022.101	⚠	759551805300		NETZKABEL 49 MIT NETZSCHALTER	POWER CORD 49 WITH POWER SWITCH
022.200		759551827300		KABEL NETZTEIL-CHASSIS 550MM 14P	CABLE POWER-CHASSIS 550MM 14P
024.000	⚠	759551737800		NETZSCHALTER OHNE HALTER	POWER SWITCH WITHOUT HOLDER
025.000	⚠	275991219600	X	CHASSISMODUL KT (F8B) *1	CHASSIS BOARD KT (F8B) *1
025.000	⚠	275991225100	X	CHASSISMODUL KT (MHV) *2	CHASSIS BOARD KT (MHV) *2
025.000	⚠	275991238600	X	CHASSISMODUL KT (IR9) *3	CHASSIS BOARD KT (IR9) *3
025.000	⚠	275991246200	X	CHASSISMODUL KT (JV7) *4	CHASSIS BOARD KT (JV7) *4
027.000		759551800700		FERNBEDIENUNG TS3 NETFLIX *1*2*3	REMOTE CONTROL TS3 NETFLIX *1*2*3
027.000		759551844400		FERNBEDIENUNG TS3-R5 NETFLIX *4	REMOTE CONTROL TS3-R5 NETFLIX *4
028.000		720117145300		FERNBEDIENUNG TP EASY SCHWARZ	REMOTE CONTROL TP EASY BLACK
031.000		759551789900		IR/LED MODUL (ZMJ)	IR/LED BOARD (ZMJ)
031.100		759551786600		IR-EMPFAENGER TSOP36438TT	IR-RECEIVER TSOP36438TT
031.200		759551549100		LED-SMD 1206 BLAU 250MCD 3.3V	LED-SMD 1206 BLUE 250MCD 3.3V
031.300		759551786700		FLACHBANDKABEL 4P 1MM 120MM	FFC 4P 1MM 120MM
038.000		759551790000		WIFI-MODUL	WIFI BOARD
038.100		759551825700		KABEL USB 6P 300MM	CABLE USB 6P 300MM
090.000		759551792900		KARTON 49 *1*2	CARTON 49 *1*2
090.000		759551802100		KARTON 49 *3*4	CARTON 49 *3*4
091.000		759551790200		POLSTER KOMPLETT *1*2	CUSHION COMPLETE *1*2
091.000		759551807100		POLSTER 4-TEILIG *3*4	CUSHION 4 PARTS *3*4
				* KEIN ERSATZTEIL X = SIEHE GESONDERTE E-LISTE	* NO SPARE PART X = SEE SEPARATE PARTS LIST
				DIE BEDIENUNGSANLEITUNG IST UEBER FOLGENDER ADRESSE ABRUFBAR: WWW.GRUNDIG.DE/SERVICE/DOWNLOADS	THE INSTRUCTION MANUAL CAN BE DOWNLOAD FROM ADRESS: WWW.GRUNDIG.DE/SERVICE/DOWNLOADS

Es gelten die Vorschriften und Sicherheitshinweise gemäß dem Service Manual "Sicherheit", Mat.-Nummer 720108000001, sowie zusätzlich die eventuell abweichenden, landesspezifischen Vorschriften!

⚠ (!) The regulations and safety instructions shall be valid as provided by the "Safety" Service Manual, part number 720108000001, as well as the respective national deviations.

ÄNDERUNGEN VORBEHALTEN / SUBJECT TO ALTERATION

Ersatzteilliste
Spare Parts List

NUR FÜR INTERNEN GEBRAUCH
FOR INTERNAL USE ONLY

GRUNDIG
TV

11 / 2014

55 VLE 822 BL

BESTELL-NR. / ORDER NO.: NVR000 (NVR)

Pos.	Fig.	Material-Nr. Part No.	Ref.	(D) Bezeichnung	(GB) Description
		NVR000 *		55 VLE 822 BL PRODUKTCODE **NVR** **Hinweis:** Sollte in dieser Ersatzteilliste Ihr "Product Code" oder Ihre Display-Variante nicht aufgeführt sein, finden Sie eine aktualisierte Version auf dem Service-Portal "**http://service.grundig.de**".	55 VLE 822 BL PRODUCT CODE **NVR** **Note:** If your "Product Code" or display variant is not mentioned in the spare parts list, please look for a current version at the service portal "**http://service.grundig.de**".
001.000		759551800500		GEH.- VORDERTEIL SCHWARZ	FRONT CABINET BLACK
002.000		759551799600		RUECKWAND SCHWARZ	BACK COVER BLACK
003.000		759551799700		GEH.- MITTELTEIL SCHWARZ	CABINET MIDDLEPART BLACK
005.000		759551793000		STANDFUSS SCHWARZ	STANDFOOT BLACK
015.000		759551798600		LAUTSPRECHER 8R 15W(N)/18W(M)	SPEAKER 8R 15W(N)/18W(M) 182x30MM
019.000		759551622500		KABEL LVDS 51 P 600MM	CABLE LVDS 51 P 600MM
020.000	⚠	057K55-A05 *		LCD BMS-DISPLAY 056K55-A03 KT/ART/	LCD BMS-DISPLAY 056K55-A03 KT/ART/
020.001	⚠	056K55-A03 *		LCD BMS-DISPLAY ARC-SS FHD50HZ 3D	LCD BMS-DISPLAY ARC-SS FHD50HZ 3D
020.100	⚠	759551800600		T-CON MODUL (XMD)	T-CON BOARD (XMD)
022.000	⚠	759551805200		NETZKABEL 55 MIT NETZSCHALTER	POWER CORD 55 WITHPOWER SWITCH
023.000	⚠	275990322500		NETZTEIL (ZJG)	POWER SUPPLY (ZJG)
024.000	⚠	759551737800		NETZSCHALTER OHNE HALTER	POWER SWITCH WITHOUT HOLDER
025.000	⚠	275991221000	X	CHASSISMODUL KT (NVR)	CHASSIS BOARD KT (NVR)
027.000		759551795300		FERNBEDIENUNG TP 7 VER.	REMOTE CONTROL TP 7 VER.
028.000		720117145300		FERNBEDIENUNG TP EASY SCHWARZ	REMOTE CONTROL TP EASY BLACK
031.000		759551797300		IR/LED MODUL (ZMP)	IR/LED BOARD (ZMP)
032.000		759551786600		IR-EMPFAENGER TSOP36438TT	IR-RECEIVER TSOP36438TT
033.000		759551549100		LED-SMD 1206 BLAU 250MCD 3.3V	LED-SMD 1206 BLUE 250MCD 3.3V
034.000		759551798000		FLACHBANDKABEL 6 PIN P=1MM L=150MM	CABLE FFC 6 PIN P=1MM L=150MM
038.000	⚠	759551790000		WIFI MODUL	WIFI BOARD
090.000		759551798400		CARTON 55	CARTON 55
091.000		759551798500		POLSTER 4-TEILIG	CUSHION 4-PARTS
				* KEIN ERSATZTEIL X = SIEHE GESONDERTE E-LISTE	* NO SPARE PART X = SEE SEPARATE PARTS LIST
				DIE BEDIENUNGSANLEITUNG IST UEBER FOLGENDER ADRESSE ABRUFBAR: WWW.GRUNDIG.DE/SERVICE/DOWNLOADS	THE INSTRUCTION MANUAL CAN BE DOWNLOAD FROM ADRESS: WWW.GRUNDIG.DE/SERVICE/DOWNLOADS

Es gelten die Vorschriften und Sicherheitshinweise gemäß dem Service Manual "Sicherheit", Mat.-Nummer 720108000001, sowie zusätzlich die eventuell abweichenden, landesspezifischen Vorschriften!

⚠ (!) The regulations and safety instructions shall be valid as provided by the "Safety" Service Manual, part number 720108000001, as well as the respective national deviations.

ÄNDERUNGEN VORBEHALTEN / SUBJECT TO ALTERATION

Ersatzteilliste
Spare Parts List

NUR FÜR INTERNEN GEBRAUCH
FOR INTERNAL USE ONLY

GRUNDIG
TV

2 / 2016

55 VLE 840 BH

BESTELL-NR. / ORDER NO.: MGC000 (MGC)

Pos.	Fig.	Material-Nr. Part No.	Ref.	(D) Bezeichnung	(GB) Description
		MGC000 *		55 VLE 840 BH PRODUKTCODE MGC **Hinweis:** Sollte in dieser Ersatzteilliste Ihr "Product Code" oder Ihre Display-Variante nicht aufgeführt sein, finden Sie eine aktualisierte Version auf dem Service-Portal "**http://service.grundig.de**".	55 VLE 840 BH PRODUCT CODE MGC **Note:** If your "Product Code" or display variant is not mentioned in the spare parts list, please look for a current version at the service portal "**http://service.grundig.de**".
001.000		759551800500		GEH.- VORDERTEIL SCHWARZ	FRONT CABINET BLACK
002.000		759551799600		RUECKWAND SCHWARZ *1	BACK COVER BLACK *1
002.000		759551807200		RUECKWAND SCHWARZ *2*3	BACK COVER BLACK *2*3
003.000		759551799700		GEH.- MITTELTEIL SCHWARZ *1	CABINET MIDDLEPART BLACK *1
003.000		759551830100		GEH.-MITTELTEIL SCHWARZ *2*3	CABINET MIDDLEPART BLACK *2*3
005.000		759551793000		STANDFUSS SCHWARZ	STANDFOOT BLACK
005.100		759551703500		STANDFUSS SCHRAUBE SCHWARZ M4X12	STANDFOOT SCREW BLACK M4X12
006.000		759551852300		STANDFUSS ZWISCHENSTUECK	STANDFOOT MIDDLEPART
015.000		759551798600		LAUTSPRECHER 8R 15/18W 182x30MM	SPEAKER 8R 15/18W 182x30MM
019.000		759551622500		KABEL LVDS 51P 600MM	CABLE LVDS 51P 600MM
020.000	⚠	057K55-A05 *		LCD BMS 056K55-A03 KT *1*2	LCD BMS 056K55-A03 KT *1*2
020.000	⚠	057K55-A86 *		LCD BMS 056K55-A43 KT *3	LCD BMS 056K55-A43 KT *3
020.001	⚠	052K55SS2 *		LCD SS LSC550HJ05 3D F50 *1*2	LCD SS LSC550HJ05 3D F50 *1*2
020.001	⚠	052K55SS7 *		LCD LSC550HJ05-G02 FHD 3D 50Hz *3	LCD LSC550HJ05-G02 FHD 3D 50Hz *3
020.002	⚠	ZBJ60600-AB *		LED BAR 55 - 8 LI A TIP APOLLON	LED BAR 55 - 8 LI A TIP APOLLON
020.003	⚠	ZBK60600-AB *		LED BAR 55 - 8 LI B TIP APOLLON	LED BAR 55 - 8 LI B TIP APOLLON
020.004	⚠	ZBL60600-AB *		LED BAR 55 - 7 LI C TIP APOLLON	LED BAR 55 - 7 LI C TIP APOLLON
020.005	⚠	ZBM60600-AB *		LED BAR 55 - 7 LI D TIP APOLLON	LED BAR 55 - 7 LI D TIP APOLLON
020.100	⚠	759551800600		T-CON MODUL (XMD)	T-CON BOARD (XMD)
022.000	⚠	275990322500		NETZTEIL (ZJG)	POWER SUPPLY (ZJG)
022.100	⚠	759551803600		NETZKABEL 120CM	POWER CORD 120CM
022.101	⚠	759551805200		NETZKABEL 55 MIT NETZSCHALTER	POWER CORD 55WITH POWER SWITCH
022.200		759551827200		KABEL NETZTEIL-CHASSIS 600MM 14P	CABLE POWER-CHASSIS 600MM 14P
024.000	⚠	759551737800		NETZSCHALTER OHNE HALTER	POWER SWITCH WITHOUT HOLDER
025.000	⚠	275991222900	X	CHASSISMODUL KT (MGC) *1	CHASSIS BOARD KT (MGC) *1
025.000	⚠	275991240800	X	CHASSISMODUL KT (IN7) *2	CHASSIS BOARD KT (IN7) *2
025.000	⚠	275991246100	X	CHASSISMODUL KT (K3W) *3	CHASSIS BOARD KT (K3W) *3
027.000		759551795300		FERNBEDIENUNG TP7 VER. *1	REMOTE CONTROL TP7 VER. *1
027.000		759551800700		FERNBEDIENUNG TS3 NETFLIX *2	REMOTE CONTROL TS3 NETFLIX *2
027.000		759551844400		FERNBEDIENUNG TS5-R5 NETFLIX *3	REMOTE CONTROL TS5-R5 NETFLIX *3
028.000		720117145300		FERNBEDIENUNG TP EASY SCHWARZ	REMOTE CONTROL TP EASY BLACK
031.000		759551797300		IR/LED MODUL (ZMP)	IR/LED BOARD (ZMP)
031.100		759551786600		IR-EMPFAENGER TSOP36438TT	IR-RECEIVER TSOP36438TT
031.200		759551549100		LED-SMD 1206 BLAU 250MCD 3.3V	LED-SMD 1206 BLUE 250MCD 3.3V
031.300		759551798000		FLACHBANDKABEL 6P 1MM 150MM	CABLE FFC 6P 1MM 150MM
038.000		759551790000		WIFI-MODUL	WIFI BOARD
038.100		759551825900		KABEL USB 6P 400MM	CABLE USB 6P 400MM
090.000		759551798400		KARTON 55 *1	CARTON 55 *1
090.000		759551835000		KARTON 55 *2*3	CARTON 55 *2*3
091.000		759551798500		POLSTER 4-TEILIG	CUSHION 4-PARTS
				* KEIN ERSATZTEIL X = SIEHE GESONDERTE E-LISTE	* NO SPARE PART X = SEE SEPARATE PARTS LIST
				DIE BEDIENUNGSANLEITUNG IST UEBER FOLGENDER ADRESSE ABRUFBAR: WWW.GRUNDIG.DE/SERVICE/DOWNLOADS	THE INSTRUCTION MANUAL CAN BE DOWNLOAD FROM ADRESS: WWW.GRUNDIG.DE/SERVICE/DOWNLOADS

Es gelten die Vorschriften und Sicherheitshinweise gemäß dem Service Manual "Sicherheit", Mat.-Nummer 720108000001, sowie zusätzlich die eventuell abweichenden, landesspezifischen Vorschriften!

⚠ (!)

The regulations and safety instructions shall be valid as provided by the "Safety" Service Manual, part number 720108000001, as well as the respective national deviations.

ÄNDERUNGEN VORBEHALTEN / SUBJECT TO ALTERATION

Ersatzteilliste
Spare Parts List

NUR FÜR INTERNEN GEBRAUCH
FOR INTERNAL USE ONLY

GRUNDIG
TV

11 / 2014

55 VLE 841 BL

BESTELL-NR. / ORDER NO.: NVN000 (NVN)

Pos.	Fig.	Material-Nr. Part No.	Ref.	(D) Bezeichnung	(GB) Description
		NVN000		55 VLE 841 BL PRODUKTCODE **NVN** **Hinweis:** Sollte in dieser Ersatzteilliste Ihr "Product Code" oder Ihre Display-Variante nicht aufgeführt sein, finden Sie eine aktualisierte Version auf dem Service-Portal "**http://service.grundig.de**".	55 VLE 841 BL PRODUCT CODE **NVN** **Note:** If your "Product Code" or display variant is not mentioned in the spare parts list, please look for a current version at the service portal "**http://service.grundig.de**".
001.000		759551800500		GEH.- VORDERTEIL SCHWARZ	FRONT CABINET BLACK
002.000		759551799600		RUECKWAND SCHWARZ	BACK COVER BLACK
003.000		759551799700		GEH.- MITTELTEIL SCHWARZ	CABINET MIDDLEPART BLACK
005.000		759551793000		STANDFUSS SCHWARZ	STANDFOOT BLACK
015.000		759551798600		LAUTSPRECHER 8R 15W(N)/18W(M)	SPEAKER 8R 15W(N)/18W(M) 182x30MM
019.000		759551622500		KABEL LVDS 51 P 600MM	CABLE LVDS 51 P 600MM
020.000	⚠	057K55-A05 *		LCD BMS-DISPLAY 056K55-A03 KT/ART/	LCD BMS-DISPLAY 056K55-A03 KT/ART/
020.001	⚠	056K55-A03 *		LCD BMS-DISPLAY ARC-SS FHD50HZ 3D	LCD BMS-DISPLAY ARC-SS FHD50HZ 3D
020.100	⚠	759551800600		T-CON MODUL (XMD)	T-CON BOARD (XMD)
022.000	⚠	759551805200		NETZKABEL 55 MIT NETZSCHALTER	POWER CORD 55 WITHPOWER SWITCH
023.000	⚠	275990322500		NETZTEIL (ZJG)	POWER SUPPLY (ZJG)
024.000	⚠	759551737800		NETZSCHALTER OHNE HALTER	POWER SWITCH WITHOUT HOLDER
025.000	⚠	275991220800	X	CHASSISMODUL KT (MGU)	CHASSIS BOARD KT (MGU)
027.000		759551795300		FERNBEDIENUNG TP 7 VER.	REMOTE CONTROL TP 7 VER.
028.000		720117145300		FERNBEDIENUNG TP EASY SCHWARZ	REMOTE CONTROL TP EASY BLACK
031.000		759551797300		IR/LED MODUL (ZMP)	IR/LED BOARD (ZMP)
032.000		759551786600		IR-EMPFAENGER TSOP36438TT	IR-RECEIVER TSOP36438TT
033.000		759551549100		LED-SMD 1206 BLAU 250MCD 3.3V	LED-SMD 1206 BLUE 250MCD 3.3V
034.000		759551798000		FLACHBANDKABEL 6 PIN P=1MM L=150MM	CABLE FFC 6 PIN P=1MM L=150MM
090.000		759551798400		KARTON 55	CARTON 55
091.000		759551798500		POLSTER 4-TEILIG	CUSHION 4-PARTS
				* KEIN ERSATZTEIL X = SIEHE GESONDERTE E-LISTE	* NO SPARE PART X = SEE SEPARATE PARTS LIST
				DIE BEDIENUNGSANLEITUNG IST UEBER FOLGENDER ADRESSE ABRUFBAR: WWW.GRUNDIG.DE/SERVICE/DOWNLOADS	THE INSTRUCTION MANUAL CAN BE DOWNLOAD FROM ADRESS: WWW.GRUNDIG.DE/SERVICE/DOWNLOADS

Es gelten die Vorschriften und Sicherheitshinweise gemäß dem Service Manual "Sicherheit", Mat.-Nummer 720108000001, sowie zusätzlich die eventuell abweichenden, landesspezifischen Vorschriften!

⚠ (!)

The regulations and safety instructions shall be valid as provided by the "Safety" Service Manual, part number 720108000001, as well as the respective national deviations.

ÄNDERUNGEN VORBEHALTEN / SUBJECT TO ALTERATION

Ersatzteilliste
Spare Parts List

NUR FÜR INTERNEN GEBRAUCH
FOR INTERNAL USE ONLY

GRUNDIG
TV

11 / 2014

55 VLE 866 BL

BESTELL-NR. / ORDER NO.: MGU000 (MGU)

Pos.	Fig.	Material-Nr. Part No.	Ref.	(D) Bezeichnung	(GB) Description
		MGU000 *		55 VLE 866 BL PRODUKTCODE **MGU** **Hinweis:** Sollte in dieser Ersatzteilliste Ihr "Product Code" oder Ihre Display-Variante nicht aufgeführt sein, finden Sie eine aktualisierte Version auf dem Service-Portal "**http://service.grundig.de**".	55 VLE 866 BL PRODUCT CODE **MGU** **Note:** If your "Product Code" or display variant is not mentioned in the spare parts list, please look for a current version at the service portal "**http://service.grundig.de**".
001.000		759551800500		GEH.- VORDERTEIL SCHWARZ	FRONT CABINET BLACK
002.000		759551799600		RUECKWAND SCHWARZ	BACK COVER BLACK
003.000		759551799700		GEH.- MITTELTEIL SCHWARZ	CABINET MIDDLEPART BLACK
005.000		759551793000		STANDFUSS SCHWARZ	STANDFOOT BLACK
015.000		759551798600		LAUTSPRECHER 8R 15W(N)/18W(M)	SPEAKER 8R 15W(N)/18W(M) 182x30MM
019.000		759551622500		KABEL LVDS 51 P 600MM	CABLE LVDS 51 P 600MM
020.000	⚠	057K55-A05 *		LCD BMS-DISPLAY 056K55-A03 KT/ART/	LCD BMS-DISPLAY 056K55-A03 KT/ART/
020.001	⚠	056K55-A03 *		LCD BMS-DISPLAY ARC-SS FHD50HZ 3D	LCD BMS-DISPLAY ARC-SS FHD50HZ 3D
020.100	⚠	759551800600		T-CON MODUL (XMD)	T-CON BOARD (XMD)
022.000	⚠	759551805200		NETZKABEL 55 MIT NETZSCHALTER	POWER CORD 55 WITHPOWER SWITCH
023.000	⚠	275991220600		NETZTEIL (ZJG)	POWER SUPPLY (ZJG)
024.000	⚠	759551737800		NETZSCHALTER OHNE HALTER	POWER SWITCH WITHOUT HOLDER
025.000	⚠	275991220800	X	CHASSISMODUL KT (MGU)	CHASSIS BOARD KT (MGU)
027.000		759551773500		FERNBEDIENUNG TP7 VER.	REMOTE CONTROL TP7 VER.
028.000		720117145300		FERNBEDIENUNG TP EASY SCHWARZ	REMOTE CONTROL TP EASY BLACK
031.000		759551797300		IR/LED MODUL (ZMP)	IR/LED BOARD (ZMP)
032.000		759551786600		IR-EMPFAENGER TSOP36438TT	IR-RECEIVER TSOP36438TT
033.000		759551549100		LED-SMD 1206 BLAU 250MCD 3.3V	LED-SMD 1206 BLUE 250MCD 3.3V
034.000		759551798000		FLACHBANDKABEL 6 PIN P=1MM L=150MM	CABLE FFC 6 PIN P=1MM L=150MM
090.000		759551798400		KARTON 55	CARTON 55
091.000		759551798500		POLSTER 4-TEILIG	CUSHION 4-PARTS
				* KEIN ERSATZTEIL X = SIEHE GESONDERTE E-LISTE	* NO SPARE PART X = SEE SEPARATE PARTS LIST
				DIE BEDIENUNGSANLEITUNG IST UEBER FOLGENDER ADRESSE ABRUFBAR: WWW.GRUNDIG.DE/SERVICE/DOWNLOADS	THE INSTRUCTION MANUAL CAN BE DOWNLOAD FROM ADRESS: WWW.GRUNDIG.DE/SERVICE/DOWNLOADS

Es gelten die Vorschriften und Sicherheitshinweise gemäß dem Service Manual "Sicherheit", Mat.-Nummer 720108000001, sowie zusätzlich die eventuell abweichenden, landesspezifischen Vorschriften!

⚠ (!)

The regulations and safety instructions shall be valid as provided by the "Safety" Service Manual, part number 720108000001, as well as the respective national deviations.

ÄNDERUNGEN VORBEHALTEN / SUBJECT TO ALTERATION

Ersatzteilliste
Spare Parts List

NUR FÜR INTERNEN GEBRAUCH
FOR INTERNAL USE ONLY

GRUNDIG
TV

3 / 2016

55 VLE 8460 BP

BESTELL-NR. / ORDER NO.: NWG000 (NWG)

Pos.	Fig.	Material-Nr. Part No.	Ref.	(D) Bezeichnung	(GB) Description
		NWG000 *		55 VLE 8460 BP PRODUKTCODE NWG **Hinweis:** Sollte in dieser Ersatzteilliste Ihr "Product Code" oder Ihre Display-Variante nicht aufgeführt sein, finden Sie eine aktualisierte Version auf dem Service-Portal "**http://service.grundig.de**".	55 VLE 8460 BP PRODUCT CODE NWG **Note:** If your "Product Code" or display variant is not mentioned in the spare parts list, please look for a current version at the service portal "**http://service.grundig.de**".
001.000		759551800500		GEH.- VORDERTEIL SCHWARZ	FRONT CABINET BLACK
002.000		759551799600		RUECKWAND SCHWARZ *1	BACK COVER BLACK *1
002.000		759551807200		RUECKWAND SCHWARZ *2*3	BACK COVER BLACK *2*3
003.000		759551799700		GEH.- MITTELTEIL SCHWARZ *1	CABINET MIDDLEPART BLACK *1
003.000		759551830100		GEH.-MITTELTEIL SCHWARZ *2*3	CABINET MIDDLEPART BLACK *2*3
005.000		759551793000		STANDFUSS SCHWARZ	STANDFOOT BLACK
005.100		759551703500		STANDFUSS SCHRAUBE SCHWARZ M4X12	STANDFOOT SCREW BLACK M4X12
006.000		759551852300		STANDFUSS ZWISCHENSTUECK	STANDFOOT MIDDLEPART
015.000		759551798600		LAUTSPRECHER 8R 15/18W 182x30MM	SPEAKER 8R 15/18W 182x30MM
016.000		759551795100		LAUTSPR. WOOFER 40 BMS (10W)	SUBWOOFER 40 BMS (10W)
019.000		759551622500		KABEL LVDS 51P 600MM	CABLE LVDS 51P 600MM
020.000	⚠	057K55-A05 *		LCD BMS 056K55-A03 *1*2	LCD BMS 056K55-A03 *1*2
020.000	⚠	057K55-A86 *		LCD BMS 056K55-A43 *3	LCD BMS 056K55-A43 *3
020.001	⚠	052K55SS2 *		LCD SS LSC550HJ05 3D F50 *1*2	LCD SS LSC550HJ05 3D F50 *1*2
020.001	⚠	052K55SS7 *		LCD LSC550HJ05-G02 FHD 3D 50Hz *3	LCD LSC550HJ05-G02 FHD 3D 50Hz *3
020.002	⚠	ZBJ60600-AB *		LED BAR 55 - 8 LI A TIP APOLLON	LED BAR 55 - 8 LI A TIP APOLLON
020.003	⚠	ZBK60600-AB *		LED BAR 55 - 8 LI B TIP APOLLON	LED BAR 55 - 8 LI B TIP APOLLON
020.004	⚠	ZBL60600-AB *		LED BAR 55 - 7 LI C TIP APOLLON	LED BAR 55 - 7 LI C TIP APOLLON
020.005	⚠	ZBM60600-AB *		LED BAR 55 - 7 LI D TIP APOLLON	LED BAR 55 - 7 LI D TIP APOLLON
020.100	⚠	759551800600		T-CON MODUL (XMD)	T-CON BOARD (XMD)
022.000	⚠	275990322500		NETZTEIL (ZJG)	POWER SUPPLY (ZJG)
022.100	⚠	759551803600		NETZKABEL 120CM	POWER CORD 120CM
022.101	⚠	759551805200		NETZKABEL 55 MIT NETZSCHALTER	POWER CORD 55WITH POWER SWITCH
022.200		759551827200		KABEL NETZTEIL-CHASSIS 600MM 14P	CABLE POWER-CHASSIS 600MM 14P
024.000	⚠	759551737800		NETZSCHALTER OHNE HALTER	POWER SWITCH WITHOUT HOLDER
025.000	⚠	275991222600	X	CHASSISMODUL KT (FFL) *1	CHASSIS BOARD KT (FFL) *1
025.000	⚠	275991240700	X	CHASSISMODUL KT (J5M) *2	CHASSIS BOARD KT (J5M) *2
025.000	⚠	275991249000	X	CHASSISMODUL KT (MYY) *3	CHASSIS BOARD KT (MYY) *3
027.000		759551800700		FERNBEDIENUNG TS3 NETFLIX *1*2	REMOTE CONTROL TS3 NETFLIX *1*2
027.000		759551844400		FERNBEDIENUNG TS3-R5 NETFLIX *3	REMOTE CONTROL TS3-R5 NETFLIX *3
028.000		720117145300		FERNBEDIENUNG TP EASY SCHWARZ	REMOTE CONTROL TP EASY BLACK
031.000		759551797300		IR/LED MODUL (ZMP)	IR/LED BOARD (ZMP)
031.100		759551786600		IR-EMPFAENGER TSOP36438TT	IR-RECEIVER TSOP36438TT
031.200		759551549100		LED-SMD 1206 BLAU 250MCD 3.3V	LED-SMD 1206 BLUE 250MCD 3.3V
031.300		759551798000		FLACHBANDKABEL 6P 1MM 150MM	CABLE FFC 6P 1MM 150MM
038.000		759551790000		WIFI-MODUL	WIFI BOARD
038.100		759551825900		KABEL USB 6P 400MM	CABLE USB 6P 400MM
090.000		759551835000		KARTON 55	CARTON 55
091.000		759551798500		POLSTER 4-TEILIG	CUSHION 4-PARTS
				* KEIN ERSATZTEIL X = SIEHE GESONDERTE E-LISTE	* NO SPARE PART X = SEE SEPARATE PARTS LIST
				DIE BEDIENUNGSANLEITUNG IST UEBER FOLGENDER ADRESSE ABRUFBAR: WWW.GRUNDIG.DE/SERVICE/DOWNLOADS	THE INSTRUCTION MANUAL CAN BE DOWNLOAD FROM ADRESS: WWW.GRUNDIG.DE/SERVICE/DOWNLOADS

Es gelten die Vorschriften und Sicherheitshinweise gemäß dem Service Manual "Sicherheit", Mat.-Nummer 720108000001, sowie zusätzlich die eventuell abweichenden, landesspezifischen Vorschriften!

⚠ (!)

The regulations and safety instructions shall be valid as provided by the "Safety" Service Manual, part number 720108000001, as well as the respective national deviations.

ÄNDERUNGEN VORBEHALTEN / SUBJECT TO ALTERATION

Ersatzteilliste
Spare Parts List

NUR FÜR INTERNEN GEBRAUCH
FOR INTERNAL USE ONLY

GRUNDIG
TV

11 / 2014

55 VLE 8471 BL

BESTELL-NR. / ORDER NO.: NUR000 (NUR)

Pos.	Fig.	Material-Nr. Part No.	Ref.	(D) Bezeichnung	(GB) Description
		NUR000 *		55 VLE 8471 BL PRODUKTCODE **NUR** **Hinweis:** Sollte in dieser Ersatzteilliste Ihr "Product Code" oder Ihre Display-Variante nicht aufgeführt sein, finden Sie eine aktualisierte Version auf dem Service-Portal "**http://service.grundig.de**".	55 VLE 8471 BL PRODUCT CODE **NUR** **Note:** If your "Product Code" or display variant is not mentioned in the spare parts list, please look for a current version at the service portal "**http://service.grundig.de**".
001.000		759551800500		GEH.- VORDERTEIL SCHWARZ	FRONT CABINET BLACK
002.000		759551799600		RUECKWAND SCHWARZ	BACK COVER BLACK
003.000		759551799700		GEH.- MITTELTEIL SCHWARZ	CABINET MIDDLEPART BLACK
005.000		759551789800		STANDFUSS SILBER	STANDFOOT SILVER
015.000		759551798600		LAUTSPRECHER 8R 15W(N)/18W(M)	SPEAKER 8R 15W(N)/18W(M) 182x30MM
017.000		759551725800		LAUTSPR. WOOFER KPL. 10W	SPEAKER WOOFER CPL. 10W
019.000		759551622500		KABEL LVDS 51 P 600MM	CABLE LVDS 51 P 600MM
020.000	⚠	057K55-A05 *		LCD BMS-DISPLAY 056K55-A03 KT/ART/	LCD BMS-DISPLAY 056K55-A03 KT/ART/GR/
020.001	⚠	056K55-A03 *		LCD BMS-DISPLAY ARC-SS FHD50HZ 3D	LCD BMS-DISPLAY ARC-SS FHD50HZ 3D
020.100	⚠	759551800600		T-CON MODUL (XMD)	T-CON BOARD (XMD)
022.000	⚠	759551805200		NETZKABEL 55 MIT NETZSCHALTER	POWER CORD 55 WITHPOWER SWITCH
023.000	⚠	275991220600		NETZTEIL (ZJG)	POWER SUPPLY (ZJG)
024.000	⚠	759551737800		NETZSCHALTER OHNE HALTER	POWER SWITCH WITHOUT HOLDER
025.000	⚠	275991220900	X	CHASSISMODUL KT (NUX)	CHASSIS BOARD KT (NUX)
027.000		759551795300		FERNBEDIENUNG TP 7 VER.	REMOTE CONTROL TP 7 VER.
028.000		720117145300		FERNBEDIENUNG TP EASY SCHWARZ	REMOTE CONTROL TP EASY BLACK
031.000		759551797300		IR/LED MODUL (ZMP)	IR/LED BOARD (ZMP)
032.000		759551786600		IR-EMPFAENGER TSOP36438TT	IR-RECEIVER TSOP36438TT
033.000		759551549100		LED-SMD 1206 BLAU 250MCD 3.3V	LED-SMD 1206 BLUE 250MCD 3.3V
034.000		759551798000		FLACHBANDKABEL 6 PIN P=1MM L=150MM	CABLE FFC 6 PIN P=1MM L=150MM
038.000	⚠	759551790000		WIFI MODUL	WIFI BOARD
090.000		759551798400		CARTON 55	CARTON 55
091.000		759551798500		POLSTER 4-TEILIG	CUSHION 4-PARTS
				* KEIN ERSATZTEIL X = SIEHE GESONDERTE E-LISTE	* NO SPARE PART X = SEE SEPARATE PARTS LIST
				DIE BEDIENUNGSANLEITUNG IST UEBER FOLGENDER ADRESSE ABRUFBAR: WWW.GRUNDIG.DE/SERVICE/DOWNLOADS	THE INSTRUCTION MANUAL CAN BE DOWNLOAD FROM ADRESS: WWW.GRUNDIG.DE/SERVICE/DOWNLOADS

Es gelten die Vorschriften und Sicherheitshinweise gemäß dem Service Manual "Sicherheit", Mat.-Nummer 720108000001, sowie zusätzlich die eventuell abweichenden, landesspezifischen Vorschriften!

⚠ (!)

The regulations and safety instructions shall be valid as provided by the "Safety" Service Manual, part number 720108000001, as well as the respective national deviations.

ÄNDERUNGEN VORBEHALTEN / SUBJECT TO ALTERATION

Ersatzteilliste
Spare Parts List

NUR FÜR INTERNEN GEBRAUCH
FOR INTERNAL USE ONLY

GRUNDIG
TV

11 / 2014

55 VLE 8471 SL

BESTELL-NR. / ORDER NO.: NUS000 (NUS)

Pos.	Fig.	Material-Nr. Part No.	Ref.	(D) Bezeichnung	(GB) Description
		NUS000 *		55 VLE 8471 SL PRODUKTCODE **NUS** **Hinweis:** Sollte in dieser Ersatzteilliste Ihr "Product Code" oder Ihre Display-Variante nicht aufgeführt sein, finden Sie eine aktualisierte Version auf dem Service-Portal "**http://service.grundig.de**".	55 VLE 8471 SL PRODUCT CODE **NUS** **Note:** If your "Product Code" or display variant is not mentioned in the spare parts list, please look for a current version at the service portal "**http://service.grundig.de**".
001.000		759551801500		GEH.- VORDERTEIL SILBER	FRONT CABINET SILVER
002.000		759551798100		RUECKWAND SILBER	BACK COVER SILVER
003.000		759551798200		GEH.- MITTELTEIL SILBER	CABINET MIDDLEPART SILVER
005.000		759551794000		STANDFUSS SILBER	STANDFOOT SILVER
015.000		759551798600		LAUTSPRECHER 8R 15W(N)/18W(M)	SPEAKER 8R 15W(N)/18W(M) 182x30MM
017.000		759551725800		LAUTSPR. WOOFER KPL. 10W	SPEAKER WOOFER CPL. 10W
019.000		759551622500		KABEL LVDS 51 P 600MM	CABLE LVDS 51 P 600MM
020.000	⚠	057K55-A06 *		LCD BMS-DISPLAY 056K55-A03 KT/ART/	LCD BMS-DISPLAY 056K55-A03 KT/ART/GR/
020.001	⚠	056K55-A03 *		LCD BMS-DISPLAY ARC-SS FHD50HZ 3D	LCD BMS-DISPLAY ARC-SS FHD50HZ 3D
020.100	⚠	759551800600		T-CON MODUL (XMD)	T-CON BOARD (XMD)
022.000	⚠	759551805200		NETZKABEL 55 MIT NETZSCHALTER	POWER CORD 55 WITHPOWER SWITCH
023.000	⚠	275991220600		NETZTEIL (ZJG)	POWER SUPPLY (ZJG)
024.000	⚠	759551737800		NETZSCHALTER OHNE HALTER	POWER SWITCH WITHOUT HOLDER
025.000	⚠	275991220900	X	CHASSISMODUL KT (NUX)	CHASSIS BOARD KT (NUX)
027.000		759551797900		FERNBEDIENUNG TS4	REMOTE CONTROL TS4
028.000		720117145400		FERNBEDIENUNG TP EASY WEISS	REMOTE CONTROL TP EASY WHITE
031.000		759551797300		IR/LED MODUL (ZMP)	IR/LED BOARD (ZMP)
032.000		759551786600		IR-EMPFAENGER TSOP36438TT	IR-RECEIVER TSOP36438TT
033.000		759551549100		LED-SMD 1206 BLAU 250MCD 3.3V	LED-SMD 1206 BLUE 250MCD 3.3V
034.000		759551798000		FLACHBANDKABEL 6 PIN P=1MM L=150MM	CABLE FFC 6 PIN P=1MM L=150MM
038.000	⚠	759551790000		WIFI MODUL	WIFI BOARD
090.000		759551798400		CARTON 55	CARTON 55
091.000		759551798500		POLSTER 4-TEILIG	CUSHION 4-PARTS
				* KEIN ERSATZTEIL X = SIEHE GESONDERTE E-LISTE	* NO SPARE PART X = SEE SEPARATE PARTS LIST
				DIE BEDIENUNGSANLEITUNG IST UEBER FOLGENDER ADRESSE ABRUFBAR: WWW.GRUNDIG.DE/SERVICE/DOWNLOADS	THE INSTRUCTION MANUAL CAN BE DOWNLOAD FROM ADRESS: WWW.GRUNDIG.DE/SERVICE/DOWNLOADS

Es gelten die Vorschriften und Sicherheitshinweise gemäß dem Service Manual "Sicherheit", Mat.-Nummer 720108000001, sowie zusätzlich die eventuell abweichenden, landesspezifischen Vorschriften!

⚠ (!)

The regulations and safety instructions shall be valid as provided by the "Safety" Service Manual, part number 720108000001, as well as the respective national deviations.

ÄNDERUNGEN VORBEHALTEN / SUBJECT TO ALTERATION

Ersatzteilliste
Spare Parts List

NUR FÜR INTERNEN GEBRAUCH
FOR INTERNAL USE ONLY

GRUNDIG
TV

11 / 2014

55 VLE 8471 WL

BESTELL-NR. / ORDER NO.: NUT000 (NUT)

Pos.	Fig.	Material-Nr. Part No.	Ref.	(D) Bezeichnung	(GB) Description
		NUT000 *		55 VLE 8471 WL PRODUKTCODE **NUT** **Hinweis:** Sollte in dieser Ersatzteilliste Ihr "Product Code" oder Ihre Display-Variante nicht aufgeführt sein, finden Sie eine aktualisierte Version auf dem Service-Portal "**http://service.grundig.de**".	55 VLE 8471 WL PRODUCT CODE **NUT** **Note:** If your "Product Code" or display variant is not mentioned in the spare parts list, please look for a current version at the service portal "**http://service.grundig.de**".
001.000		759551801600		GEH.- VORDERTEIL WEISS	FRONT CABINET WHITE
002.000		759551801700		RUECKWAND WEISS	BACK COVER WHITE
003.000		759551801800		GEH.- MITTELTEIL WEISS	CABINET MIDDLEPART WHITE
005.000		759551801100		STANDFUSS WEISS	STANDFOOT WHITE
015.000		759551798600		LAUTSPRECHER 8R 15W(N)/18W(M)	SPEAKER 8R 15W(N)/18W(M) 182x30MM
017.000		759551725800		LAUTSPR. WOOFER KPL. 10W	SPEAKER WOOFER CPL. 10W
019.000		759551622500		KABEL LVDS 51 P 600MM	CABLE LVDS 51 P 600MM
020.000	⚠	057K55-A09 *		LCD BMS-DISPLAY 056K55-A03 KT/ART	LCD BMS-DISPLAY 056K55-A03 KT/ART/
020.001	⚠	056K55-A03 *		LCD BMS-DISPLAY ARC-SS FHD50HZ 3D	LCD BMS-DISPLAY ARC-SS FHD50HZ 3D
020.100	⚠	759551800600		T-CON MODUL (XMD)	T-CON BOARD (XMD)
022.000	⚠	759551805200		NETZKABEL 55 MIT NETZSCHALTER	POWER CORD 55 WITHPOWER SWITCH
023.000	⚠	275991220600		NETZTEIL (ZJG)	POWER SUPPLY (ZJG)
024.000	⚠	759551737800		NETZSCHALTER OHNE HALTER	POWER SWITCH WITHOUT HOLDER
025.000	⚠	275991220900	X	CHASSISMODUL KT (NUX)	CHASSIS BOARD KT (NUX)
027.000		759551797900		FERNBEDIENUNG TS4	REMOTE CONTROL TS4
028.000		720117145400		FERNBEDIENUNG TP EASY WEISS	REMOTE CONTROL TP EASY WHITE
031.000		759551797300		IR/LED MODUL (ZMP)	IR/LED BOARD (ZMP)
032.000		759551786600		IR-EMPFAENGER TSOP36438TT	IR-RECEIVER TSOP36438TT
033.000		759551549100		LED-SMD 1206 BLAU 250MCD 3.3V	LED-SMD 1206 BLUE 250MCD 3.3V
034.000		759551798000		FLACHBANDKABEL 6 PIN P=1MM L=150MM	CABLE FFC 6 PIN P=1MM L=150MM
038.000	⚠	759551790000		WIFI MODUL	WIFI BOARD
090.000		759551798400		CARTON 55	CARTON 55
091.000		759551798500		POLSTER 4-TEILIG	CUSHION 4-PARTS
				* KEIN ERSATZTEIL X = SIEHE GESONDERTE E-LISTE	* NO SPARE PART X = SEE SEPARATE PARTS LIST
				DIE BEDIENUNGSANLEITUNG IST UEBER FOLGENDER ADRESSE ABRUFBAR: WWW.GRUNDIG.DE/SERVICE/DOWNLOADS	THE INSTRUCTION MANUAL CAN BE DOWNLOAD FROM ADRESS: WWW.GRUNDIG.DE/SERVICE/DOWNLOADS

Es gelten die Vorschriften und Sicherheitshinweise gemäß dem Service Manual "Sicherheit", Mat.-Nummer 720108000001, sowie zusätzlich die eventuell abweichenden, landesspezifischen Vorschriften!

⚠ (!)

The regulations and safety instructions shall be valid as provided by the "Safety" Service Manual, part number 720108000001, as well as the respective national deviations.

ÄNDERUNGEN VORBEHALTEN / SUBJECT TO ALTERATION

Ersatzteilliste
Spare Parts List

NUR FÜR INTERNEN GEBRAUCH
FOR INTERNAL USE ONLY

GRUNDIG
TV

12 / 2014

55 VLE 8472 BH

BESTELL-NR. / ORDER NO.: NVX000 (NVX)

Pos.	Fig.	Material-Nr. Part No.	Ref.	(D) Bezeichnung	(GB) Description
		NVX000 *		55 VLE 8472 BH PRODUKTCODE **NVX** **Hinweis:** Sollte in dieser Ersatzteilliste Ihr "Product Code" oder Ihre Display-Variante nicht aufgeführt sein, finden Sie eine aktualisierte Version auf dem Service-Portal "**http://service.grundig.de**".	55 VLE 8472 BH PRODUCT CODE **NVX** **Note:** If your "Product Code" or display variant is not mentioned in the spare parts list, please look for a current version at the service portal "**http://service.grundig.de**".
001.000		759551800500		GEH.- VORDERTEIL SCHWARZ	FRONT CABINET BLACK
002.000		759551799600		RUECKWAND SCHWARZ	BACK COVER BLACK
003.000		759551799700		GEH.- MITTELTEIL SCHWARZ	CABINET MIDDLEPART BLACK
005.000		759551793000		STANDFUSS SCHWARZ	STANDFOOT BLACK
015.000		759551798600		LAUTSPRECHER 8R 15W(N)/18W(M)	SPEAKER 8R 15W(N)/18W(M) 182x30MM
017.000		759551795100		LAUTSPR. WOOFER 40 BMS (10W)	SUBWOOFER 40 BMS (10W)
019.000		759551622500		KABEL LVDS 51 P 600MM	CABLE LVDS 51 P 600MM
020.000	⚠	057K55-A05 *		LCD BMS-DISPLAY 056K55-A03 KT/ART/	LCD BMS-DISPLAY 056K55-A03 KT/ART/
020.001	⚠	056K55-A03 *		LCD BMS-DISPLAY ARC-SS FHD50HZ 3D	LCD BMS-DISPLAY ARC-SS FHD50HZ 3D
020.100	⚠	759551800600		T-CON MODUL (XMD)	T-CON BOARD (XMD)
022.000	⚠	759551805200		NETZKABEL 55 MIT NETZSCHALTER	POWER CORD 55 WITHPOWER SWITCH
023.000	⚠	275990322500		NETZTEIL (ZJG)	POWER SUPPLY (ZJG)
024.000	⚠	759551737800		NETZSCHALTER OHNE HALTER	POWER SWITCH WITHOUT HOLDER
025.000	⚠	275991222700	X	CHASSISMODUL KT (NVX)	CHASSIS BOARD KT (NVX)
027.000		759551800700		FERNBEDIENUNG TS3	REMOTE CONTROL TS3
028.000		720117145300		FERNBEDIENUNG TP EASY SCHWARZ	REMOTE CONTROL TP EASY BLACK
031.000		759551797300		IR/LED MODUL (ZMP)	IR/LED BOARD (ZMP)
032.000		759551786600		IR-EMPFAENGER TSOP36438TT	IR-RECEIVER TSOP36438TT
033.000		759551549100		LED-SMD 1206 BLAU 250MCD 3.3V	LED-SMD 1206 BLUE 250MCD 3.3V
034.000		759551798000		FLACHBANDKABEL 6 PIN P=1MM L=150MM	CABLE FFC 6 PIN P=1MM L=150MM
038.000	⚠	759551790000		WIFI MODUL	WIFI BOARD
090.000		759551798400		KARTON 55	CARTON 55
091.000		759551798500		POLSTER 4-TEILIG	CUSHION 4-PARTS
				* KEIN ERSATZTEIL X = SIEHE GESONDERTE E-LISTE	* NO SPARE PART X = SEE SEPARATE PARTS LIST
				DIE BEDIENUNGSANLEITUNG IST UEBER FOLGENDER ADRESSE ABRUFBAR: WWW.GRUNDIG.DE/SERVICE/DOWNLOADS	THE INSTRUCTION MANUAL CAN BE DOWNLOAD FROM ADRESS: WWW.GRUNDIG.DE/SERVICE/DOWNLOADS

Es gelten die Vorschriften und Sicherheitshinweise gemäß dem Service Manual "Sicherheit", Mat.-Nummer 720108000001, sowie zusätzlich die eventuell abweichenden, landesspezifischen Vorschriften!

⚠ (!)

The regulations and safety instructions shall be valid as provided by the "Safety" Service Manual, part number 720108000001, as well as the respective national deviations.

ÄNDERUNGEN VORBEHALTEN / SUBJECT TO ALTERATION

Ersatzteilliste
Spare Parts List

NUR FÜR INTERNEN GEBRAUCH
FOR INTERNAL USE ONLY

GRUNDIG
TV

11 / 2014

55 VLX 8481 BL

BESTELL-NR. / ORDER NO.: NVC000 (NVC)

Pos.	Fig.	Material-Nr. Part No.	Ref.	(D) Bezeichnung	(GB) Description
		NVC000 *		55 VLX 8481 BL PRODUKTCODE **NVC** **Hinweis:** Sollte in dieser Ersatzteilliste Ihr "Product Code" oder Ihre Display-Variante nicht aufgeführt sein, finden Sie eine aktualisierte Version auf dem Service-Portal "**http://service.grundig.de**".	55 VLX 8481 BL PRODUCT CODE **NVC** **Note:** If your "Product Code" or display variant is not mentioned in the spare parts list, please look for a current version at the service portal "**http://service.grundig.de**".
001.000		759551799500		GEH.- VORDERTEIL SCHWARZ	FRONT CABINET BLACK
002.000		759551799600		RUECKWAND SCHWARZ	BACK COVER BLACK
003.000		759551799700		GEH.- MITTELTEIL SCHWARZ	CABINET MIDDLEPART BLACK
005.000		759551799800		STANDFUSS SCHWARZ	STANDFOOT BLACK
015.000		759551798600		LAUTSPRECHER 8R 15W(N)/18W(M)	SPEAKER 8R 15W(N)/18W(M) 182x30MM
017.000		759551795100		LAUTSPR. WOOFER 40 BMS (10W)	SUBWOOFER 40 BMS (10W)
018.000		759551626200		KABEL LVDS 51 P 300MM	CABLE LVDS 51 P 300MM
019.100		759551780200		KABEL LVDS 41 PIN P=0,5MM L=310MM	CABLE LVDS 41 PIN P=0,5MM L=310MM
019.200		759551787400		KABEL FFC LVDS 51PIN P=0.5MM L=310MM	CABLE FFC LVDS 51PIN P=0.5MM L=310MM
020.000	⚠	057U55-A05 *		LCD BMS-DISPLAY 056U55-A04 KT/ART	LCD BMS-DISPLAY 056U55-A04 KT/ART
020.001	⚠	056U55-A04 *		LCD BMS-DISPLAY ARC-SS UHD100HZ 3D	LCD BMS-DISPLAY ARC-SS UHD100HZ 3D
020.100	⚠	759551797800		T-CON MODUL (XMC)	T-CON BOARD (XMC)
022.000	⚠	759551805200		NETZKABEL 55 MIT NETZSCHALTER	POWER CORD 55 WITHPOWER SWITCH
023.000	⚠	275990322500		NETZTEIL (ZJG)	POWER SUPPLY (ZJG)
024.000	⚠	759551737800		NETZSCHALTER OHNE HALTER	POWER SWITCH WITHOUT HOLDER
025.000	⚠	275991220500	X	CHASSISMODUL KT (NVG)	CHASSIS BOARD KT (NVG)
027.000		759551797900		FERNBEDIENUNG TS4	REMOTE CONTROL TS4
028.000		720117145300		FERNBEDIENUNG TP EASY SCHWARZ	REMOTE CONTROL TP EASY BLACK
031.000		759551797300		IR/LED MODUL (ZMP)	IR/LED BOARD (ZMP)
032.000		759551786600		IR-EMPFAENGER TSOP36438TT	IR-RECEIVER TSOP36438TT
033.000		759551549100		LED-SMD 1206 BLAU 250MCD 3.3V	LED-SMD 1206 BLUE 250MCD 3.3V
034.000		759551798000		FLACHBANDKABEL 6 PIN P=1MM L=150MM	CABLE FFC 6 PIN P=1MM L=150MM
038.000	⚠	759551790000		WIFI MODUL	WIFI BOARD
039.000	⚠	759551797400		UHD MODULE (ZKP)	UHD BOARD (ZKP)
090.000		759551798400		KARTON 55	CARTON 55
091.000		759551798500		POLSTER 4-TEILIG	CUSHION 4-PARTS
				* KEIN ERSATZTEIL X = SIEHE GESONDERTE E-LISTE	* NO SPARE PART X = SEE SEPARATE PARTS LIST
				DIE BEDIENUNGSANLEITUNG IST UEBER FOLGENDER ADRESSE ABRUFBAR: WWW.GRUNDIG.DE/SERVICE/DOWNLOADS	THE INSTRUCTION MANUAL CAN BE DOWNLOAD FROM ADRESS: WWW.GRUNDIG.DE/SERVICE/DOWNLOADS

Es gelten die Vorschriften und Sicherheitshinweise gemäß dem Service Manual "Sicherheit", Mat.-Nummer 720108000001, sowie zusätzlich die eventuell abweichenden, landesspezifischen Vorschriften!

⚠ (!)

The regulations and safety instructions shall be valid as provided by the "Safety" Service Manual, part number 720108000001, as well as the respective national deviations.

ÄNDERUNGEN VORBEHALTEN / SUBJECT TO ALTERATION

Ersatzteilliste
Spare Parts List

NUR FÜR INTERNEN GEBRAUCH
FOR INTERNAL USE ONLY

GRUNDIG
TV

12 / 2014

55 VLX 8481 SL

BESTELL-NR. / ORDER NO.: NVD000 (NVD)

Pos.	Fig.	Material-Nr. Part No.	Ref.	(D) Bezeichnung	(GB) Description
		NVD000 *		55 VLX 8481 SL PRODUKTCODE **NVD** **Hinweis:** Sollte in dieser Ersatzteilliste Ihr "Product Code" oder Ihre Display-Variante nicht aufgeführt sein, finden Sie eine aktualisierte Version auf dem Service-Portal "**http://service.grundig.de**".	55 VLX 8481 SL PRODUCT CODE **NVD** **Note:** If your "Product Code" or display variant is not mentioned in the spare parts list, please look for a current version at the service portal "**http://service.grundig.de**".
001.000		759551797700		GEH.- VORDERTEIL SILBER	FRONT CABINET SILVER
002.000		759551798100		RUECKWAND SILBER	BACK COVER SILVER
003.000		759551798200		GEH.- MITTELTEIL SILBER	CABINET MIDDLEPART SILVER
005.000		759551799000		STANDFUSS SILBER	STANDFOOT SILVER
015.000		759551798600		LAUTSPRECHER 8R 15W(N)/18W(M)	SPEAKER 8R 15W(N)/18W(M) 182x30MM
017.000		759551795100		LAUTSPR. WOOFER 40 BMS (10W)	SUBWOOFER 40 BMS (10W)
018.000		759551780200		KABEL LVDS 41 PIN P=0,5MM L=310MM	CABLE LVDS 41 PIN P=0,5MM L=310MM
019.000		759551787400		KABEL FFC LVDS 51PIN P=0.5MM L=310MM	CABLE FFC LVDS 51PIN P=0.5MM L=310MM
020.000	⚠	057U55-A04 *		LCD BMS-DISPLAY 056U55-A04 KT/ART/	LCD BMS-DISPLAY 056U55-A04 KT/ART/GR/
020.100	⚠	759551797800		T-CON MODUL (XMC)	T-CON BOARD (XMC)
021.100		759551626200		KABEL LVDS 51 P 300MM	CABLE LVDS 51 P 300MM
022.000	⚠	759551805200		NETZKABEL 55 MIT NETZSCHALTER	POWER CORD 55 WITHPOWER SWITCH
023.000	⚠	275990322500		NETZTEIL (ZJG)	POWER SUPPLY (ZJG)
024.000	⚠	759551737800		NETZSCHALTER OHNE HALTER	POWER SWITCH WITHOUT HOLDER
025.000	⚠	275991220500	X	CHASSISMODUL KT (NVG)	CHASSIS BOARD KT (NVG)
027.000		759551797900		FERNBEDIENUNG TS4	REMOTE CONTROL TS4
028.000		720117145400		FERNBEDIENUNG TP EASY WEISS	REMOTE CONTROL TP EASY WHITE
031.000		759551797300		IR/LED MODUL (ZMP)	IR/LED BOARD (ZMP)
032.000		759551786600		IR-EMPFAENGER TSOP36438TT	IR-RECEIVER TSOP36438TT
033.000		759551549100		LED-SMD 1206 BLAU 250MCD 3.3V	LED-SMD 1206 BLUE 250MCD 3.3V
034.000		759551798000		FLACHBANDKABEL 6 PIN P=1MM L=150MM	CABLE FFC 6 PIN P=1MM L=150MM
038.000	⚠	759551790000		WIFI MODUL	WIFI BOARD
039.000	⚠	759551797400		UHD MODULE (ZKP)	UHD BOARD (ZKP)
090.000		759551798400		KARTON 55	CARTON 55
091.000		759551798500		POLSTER 4-TEILIG	CUSHION 4-PARTS
				* KEIN ERSATZTEIL X = SIEHE GESONDERTE E-LISTE	* NO SPARE PART X = SEE SEPARATE PARTS LIST
				DIE BEDIENUNGSANLEITUNG IST UEBER FOLGENDER ADRESSE ABRUFBAR: WWW.GRUNDIG.DE/SERVICE/DOWNLOADS	THE INSTRUCTION MANUAL CAN BE DOWNLOAD FROM ADRESS: WWW.GRUNDIG.DE/SERVICE/DOWNLOADS

Es gelten die Vorschriften und Sicherheitshinweise gemäß dem Service Manual "Sicherheit", Mat.-Nummer 720108000001, sowie zusätzlich die eventuell abweichenden, landesspezifischen Vorschriften!

⚠ (!)

The regulations and safety instructions shall be valid as provided by the "Safety" Service Manual, part number 720108000001, as well as the respective national deviations.

ÄNDERUNGEN VORBEHALTEN / SUBJECT TO ALTERATION

Ersatzteilliste
Spare Parts List

NUR FÜR INTERNEN GEBRAUCH
FOR INTERNAL USE ONLY

GRUNDIG
TV

12 / 2014

55 VLE 8481 WL

BESTELL-NR. / ORDER NO.: NVE000 (NVE)

Pos.	Fig.	Material-Nr. Part No.	Ref.	(D) Bezeichnung	(GB) Description
		NVE000 *		55 VLX 8481 WL PRODUKTCODE **NVE** **Hinweis:** Sollte in dieser Ersatzteilliste Ihr "Product Code" oder Ihre Display-Variante nicht aufgeführt sein, finden Sie eine aktualisierte Version auf dem Service-Portal "**http://service.grundig.de**".	55 VLX 8481 WL PRODUCT CODE **NVE** **Note:** If your "Product Code" or display variant is not mentioned in the spare parts list, please look for a current version at the service portal "**http://service.grundig.de**".
001.000		759551804000		GEH.- VORDERTEIL WEISS	FRONT CABINET WHITE
002.000		759551804800		RUECKWAND WEISS	BACK COVER WHITE
003.000		759551804900		GEH.- MITTELTEIL WEISS	CABINET MIDDLEPART WHITE
005.000		759551805000		STANDFUSS WEISS	STANDFOOT WHITE
015.000		759551798600		LAUTSPRECHER 8R 15W(N)/18W(M)	SPEAKER 8R 15W(N)/18W(M) 182x30MM
017.000		759551795100		LAUTSPR. WOOFER 40 BMS (10W)	SUBWOOFER 40 BMS (10W)
018.000		759551780200		KABEL LVDS 41 PIN P=0,5MM L=310MM	CABLE LVDS 41 PIN P=0,5MM L=310MM
019.000		759551787400		KABEL FFC LVDS 51PIN P=0.5MM L=310MM	CABLE FFC LVDS 51PIN P=0.5MM L=310MM
020.000	⚠	057U55-A06 *		LCD BMS-DISPLAY 056U55-A04 KT/ART/	LCD BMS-DISPLAY 056U55-A04 KT/ART/
020.001	⚠	056U55-A04 *		LCD BMS-DISPLAY ARC-SS UHD100HZ	LCD BMS-DISPLAY ARC-SS UHD100HZ
020.100	⚠	759551797800		T-CON MODUL (XMC)	T-CON BOARD (XMC)
021.100		759551626200		KABEL LVDS 51 P 300MM	CABLE LVDS 51 P 300MM
022.000	⚠	759551805200		NETZKABEL 55 MIT NETZSCHALTER	POWER CORD 55 WITHPOWER SWITCH
023.000	⚠	275990322500		NETZTEIL (ZJG)	POWER SUPPLY (ZJG)
024.000	⚠	759551737800		NETZSCHALTER OHNE HALTER	POWER SWITCH WITHOUT HOLDER
025.000	⚠	275991220500	X	CHASSISMODUL KT (NVG)	CHASSIS BOARD KT (NVG)
027.000		759551797900		FERNBEDIENUNG TS4	REMOTE CONTROL TS4
028.000		720117145400		FERNBEDIENUNG TP EASY WEISS	REMOTE CONTROL TP EASY WHITE
031.000		759551797300		IR/LED MODUL (ZMP)	IR/LED BOARD (ZMP)
032.000		759551786600		IR-EMPFAENGER TSOP36438TT	IR-RECEIVER TSOP36438TT
033.000		759551549100		LED-SMD 1206 BLAU 250MCD 3.3V	LED-SMD 1206 BLUE 250MCD 3.3V
034.000		759551798000		FLACHBANDKABEL 6 PIN P=1MM L=150MM	CABLE FFC 6 PIN P=1MM L=150MM
038.000	⚠	759551790000		WIFI MODUL	WIFI BOARD
039.000	⚠	759551797400		UHD MODULE (ZKP)	UHD BOARD (ZKP)
090.000		759551798400		KARTON 55	CARTON 55
091.000		759551798500		POLSTER 4-TEILIG	CUSHION 4-PARTS
				* KEIN ERSATZTEIL X = SIEHE GESONDERTE E-LISTE	* NO SPARE PART X = SEE SEPARATE PARTS LIST
				DIE BEDIENUNGSANLEITUNG IST UEBER FOLGENDER ADRESSE ABRUFBAR: WWW.GRUNDIG.DE/SERVICE/DOWNLOADS	THE INSTRUCTION MANUAL CAN BE DOWNLOAD FROM ADRESS: WWW.GRUNDIG.DE/SERVICE/DOWNLOADS

Es gelten die Vorschriften und Sicherheitshinweise gemäß dem Service Manual "Sicherheit", Mat.-Nummer 720108000001, sowie zusätzlich die eventuell abweichenden, landesspezifischen Vorschriften!

⚠ (!) The regulations and safety instructions shall be valid as provided by the "Safety" Service Manual, part number 720108000001, as well as the respective national deviations.

ÄNDERUNGEN VORBEHALTEN / SUBJECT TO ALTERATION

Ersatzteilliste
Spare Parts List

NUR FÜR INTERNEN GEBRAUCH
FOR INTERNAL USE ONLY

GRUNDIG
TV

3 / 2016

55 VLX 8484 BL

BESTELL-NR. / ORDER NO.: NVZ000 (NVZ)

Pos.	Fig.	Material-Nr. Part No.	Ref.	(D) Bezeichnung	(GB) Description
		NVZ000 *		55 VLX 8484 BL PRODUKTCODE NVZ **Hinweis:** Sollte in dieser Ersatzteilliste Ihr "Product Code" oder Ihre Display-Variante nicht aufgeführt sein, finden Sie eine aktualisierte Version auf dem Service-Portal "**http://service.grundig.de**".	55 VLX 8484 BL PRODUCT CODE NVZ **Note:** If your "Product Code" or display variant is not mentioned in the spare parts list, please look for a current version at the service portal "**http://service.grundig.de**".
001.000		759551799500		GEH.- VORDERTEIL SCHWARZ	FRONT CABINET BLACK
001.100		759551856200		LAUTSPRECHERGITTER SILBER	SPEAKER GRILL SILVER
002.000		759551799600		RUECKWAND SCHWARZ *1	BACK COVER BLACK *1
002.000		759551807200		RUECKWAND SCHWARZ *2*3	BACK COVER BLACK *2*3
003.000		759551799700		GEH.- MITTELTEIL SCHWARZ *1	CABINET MIDDLEPART BLACK *1
003.000		759551830100		GEH.-MITTELTEIL SCHWARZ *2*3	CABINET MIDDLEPART BLACK *2*3
005.000		759551799800		STANDFUSS SCHWARZ	STANDFOOT BLACK
005.100		759551703500		STANDFUSS SCHRAUBE SCHWARZ M4X12	STANDFOOT SCREW BLACK M4X12
015.000		759551798600		LAUTSPRECHER 8R 15/18W 182x30MM	SPEAKER 8R 15/18W 182x30MM
016.000		759551795100		LAUTSPR. WOOFER 40 BMS (10W) *3	SUBWOOFER 40 BMS (10W) *3
018.000		759551780200		KABEL LVDS 41P 0,5MM 310MM	CABLE LVDS 41P 0,5MM 310MM
019.000		759551787400		KABEL LVDS 51P 0.5MM 310MM *1*3	CABLE LVDS 51P 0.5MM 310MM *1*3
019.000		759551626200		KABEL LVDS 51P 300MM *2	CABLE LVDS 51P 300MM *2
020.000	⚠	057U55-A05 *		LCD BMS 056U55-A04 KT BE-BH *1*2	LCD BMS 056U55-A04 KT BE-BH *1*2
020.000	⚠	057U55A05B *		LCD BMS 056U55A04B KT/BE-BH *3	LCD BMS 056U55A04B KT/BE-BH *3
020.001	⚠	052U55SS1 *		LCD SS LSC550FJ03 U100 3D *1*2	LCD SS LSC550FJ03 U100 3D *1*2
020.001	⚠	052U55SS1B *		LCD LSC550FJ03-001 UHD100HZ 3D *3	LCD LSC550FJ03-001 UHD100HZ 3D *3
020.002	⚠	ZBJ60600-AB *		LED BAR 55 - 8 LI A TIP APOLLON	LED BAR 55 - 8 LI A TIP APOLLON
020.003	⚠	ZBK60600-AB *		LED BAR 55 - 8 LI B TIP APOLLON	LED BAR 55 - 8 LI B TIP APOLLON
020.004	⚠	ZBL60600-AB *		LED BAR 55 - 7 LI C TIP APOLLON	LED BAR 55 - 7 LI C TIP APOLLON
020.005	⚠	ZBM60600-AB *		LED BAR 55 - 7 LI D TIP APOLLON	LED BAR 55 - 7 LI D TIP APOLLON
020.100	⚠	759551797800		T-CON MODUL (XMC) *1*2	T-CON BOARD (XMC) *1*2
020.100	⚠	759551858300		T-CON MODUL (XLK) *3	T-CON BOARD (XLK) *3
022.000	⚠	275990322500		NETZTEIL (ZJG)	POWER SUPPLY (ZJG)
022.100	⚠	759551803600		NETZKABEL 120CM	POWER CORD 120CM
022.101	⚠	759551805200		NETZKABEL 55 MIT NETZSCHALTER	POWER CORD 55WITH POWER SWITCH
022.200		759551827200		KABEL NETZTEIL-CHASSIS 600MM 14P	CABLE POWER-CHASSIS 600MM 14P
024.000	⚠	759551737800		NETZSCHALTER OHNE HALTER	POWER SWITCH WITHOUT HOLDER
025.000	⚠	275991220500	X	CHASSISMODUL KT (NVG) *1	CHASSIS BOARD KT (NVG) *1
025.000	⚠	275991240600	X	CHASSISMODUL KT (IV5) *2	CHASSIS BOARD KT (IV5) *2
025.000	⚠	275991248900	X	CHASSISMODUL KT (NVZ) *3	CHASSIS BOARD KT (NVZ) *3
026.000		759551797400		UHD-MODUL (ZKP)	UHD BOARD (ZKP)
026.100		759551859400		KABEL UHD-NETZTEIL 50CM 6P	CABLE UHD-POWER 50CM 6P
027.000		759551803800		FERNBEDIENUNG TS4 NETFLIX *1	REMOTE CONTROL TS4 NETFLIX *1
027.000		759551840000		FERNBEDIENUNG TS5 NETFLIX *2	REMOTE CONTROL TS5 NETFLIX *2
027.000		759551855900		FERNBEDIENUNG TS5-R5 NETFLIX *3	REMOTE CONTROL TS5-R5 NETFLIX *3
028.000		720117145300		FERNBEDIENUNG TP EASY SCHWARZ	REMOTE CONTROL TP EASY BLACK
031.000		759551797300		IR/LED MODUL (ZMP)	IR/LED BOARD (ZMP)
031.100		759551786600		IR-EMPFAENGER TSOP36438TT	IR-RECEIVER TSOP36438TT
031.200		759551549100		LED-SMD 1206 BLAU 250MCD 3.3V	LED-SMD 1206 BLUE 250MCD 3.3V
031.300		759551798000		FLACHBANDKABEL 6P 1MM 150MM	CABLE FFC 6P 1MM 150MM
038.000		759551790000		WIFI-MODUL	WIFI BOARD
038.100		759551825900		KABEL USB 6P 400MM	CABLE USB 6P 400MM
090.000		759551798400		KARTON 55 *1	CARTON 55 *1
090.000		759551835000		KARTON 55 *2*3	CARTON 55 *2*3
091.000		759551798500		POLSTER 4-TEILIG	CUSHION 4-PARTS
				* KEIN ERSATZTEIL X = SIEHE GESONDERTE E-LISTE	* NO SPARE PART X = SEE SEPARATE PARTS LIST
				DIE BEDIENUNGSANLEITUNG IST UEBER FOLGENDER ADRESSE ABRUFBAR: WWW.GRUNDIG.DE/SERVICE/DOWNLOADS	THE INSTRUCTION MANUAL CAN BE DOWNLOAD FROM ADRESS: WWW.GRUNDIG.DE/SERVICE/DOWNLOADS

Es gelten die Vorschriften und Sicherheitshinweise gemäß dem Service Manual "Sicherheit", Mat.-Nummer 720108000001, sowie zusätzlich die eventuell abweichenden, landesspezifischen Vorschriften!

⚠ (!) The regulations and safety instructions shall be valid as provided by the "Safety" Service Manual, part number 720108000001, as well as the respective national deviations.

ÄNDERUNGEN VORBEHALTEN / SUBJECT TO ALTERATION

GRUNDIG
TV

NUR FÜR INTERNEN GEBRAUCH
FOR INTERNAL USE ONLY

12 / 2014

55 VLX 9470 BP

BESTELL-NR. / ORDER NO.: NWJ000 (NWJ)

Pos.	Fig.	Material-Nr. Part No.	Ref.	(D) Bezeichnung	(GB) Description
		NWJ000 *		55 VLX 9470 BP PRODUKTCODE **NWJ** **Hinweis:** Sollte in dieser Ersatzteilliste Ihr "Product Code" oder Ihre Display-Variante nicht aufgeführt sein, finden Sie eine aktualisierte Version auf dem Service-Portal "**http://service.grundig.de**".	55 VLX 9470 BP PRODUCT CODE **NWJ** **Note:** If your "Product Code" or display variant is not mentioned in the spare parts list, please look for a current version at the service portal "**http://service.grundig.de**".
001.000		759551799500		GEH.- VORDERTEIL SCHWARZ	FRONT CABINET BLACK
002.000		759551799600		RUECKWAND SCHWARZ	BACK COVER BLACK
003.000		759551799700		GEH.- MITTELTEIL SCHWARZ	CABINET MIDDLEPART BLACK
005.000		759551799800		STANDFUSS SCHWARZ	STANDFOOT BLACK
015.000		759551798600		LAUTSPRECHER 8R 15W(N)/18W(M)	SPEAKER 8R 15W(N)/18W(M) 182x30MM
017.000		759551795100		LAUTSPR. WOOFER 40 BMS (10W)	SUBWOOFER 40 BMS (10W)
018.000		759551626200		KABEL LVDS 51 P 300MM	CABLE LVDS 51 P 300MM
019.000		759551780200		KABEL LVDS 41 PIN P=0,5MM L=310MM	CABLE LVDS 41 PIN P=0,5MM L=310MM
019.100		759551787400		KABEL FFC LVDS 51PIN P=0.5MM L=310MM	CABLE FFC LVDS 51PIN P=0.5MM L=310MM
020.000	⚠	057U55-A05 *		LCD BMS-DISPLAY 056U55-A04 KT/ART	LCD BMS-DISPLAY 056U55-A04 KT/ART
020.001	⚠	056U55-A04 *		LCD BMS-DISPLAY ARC-SS UHD100HZ	LCD BMS-DISPLAY ARC-SS UHD100HZ
020.100	⚠	759551797800		T-CON MODUL (XMC)	T-CON BOARD (XMC)
022.000	⚠	759551805200		NETZKABEL 55 MIT NETZSCHALTER	POWER CORD 55 WITHPOWER SWITCH
023.000	⚠	275990322500		NETZTEIL (ZJG)	POWER SUPPLY (ZJG)
024.000	⚠	759551737800		NETZSCHALTER OHNE HALTER	POWER SWITCH WITHOUT HOLDER
025.000	⚠	275991222400	X	CHASSISMODUL KT (NWJ)	CHASSIS BOARD KT (NWJ)
027.000		759551803800		FERNBEDIENUNG TS4	REMOTE CONTROL TS4
028.000		720117145300		FERNBEDIENUNG TP EASY SCHWARZ	REMOTE CONTROL TP EASY BLACK
031.000		759551797300		IR/LED MODUL (ZMP)	IR/LED BOARD (ZMP)
032.000		759551786600		IR-EMPFAENGER TSOP36438TT	IR-RECEIVER TSOP36438TT
033.000		759551549100		LED-SMD 1206 BLAU 250MCD 3.3V	LED-SMD 1206 BLUE 250MCD 3.3V
034.000		759551798000		FLACHBANDKABEL 6 PIN P=1MM L=150MM	CABLE FFC 6 PIN P=1MM L=150MM
038.000	⚠	759551790000		WIFI MODUL	WIFI BOARD
039.000	⚠	759551797400		UHD MODULE (ZKP)	UHD BOARD (ZKP)
090.000		759551798400		KARTON 55	CARTON 55
091.000		759551798500		POLSTER 4-TEILIG	CUSHION 4-PARTS
				* KEIN ERSATZTEIL X = SIEHE GESONDERTE E-LISTE	* NO SPARE PART X = SEE SEPARATE PARTS LIST
				DIE BEDIENUNGSANLEITUNG IST UEBER FOLGENDER ADRESSE ABRUFBAR: WWW.GRUNDIG.DE/SERVICE/DOWNLOADS	THE INSTRUCTION MANUAL CAN BE DOWNLOAD FROM ADRESS: WWW.GRUNDIG.DE/SERVICE/DOWNLOADS

Es gelten die Vorschriften und Sicherheitshinweise gemäß dem Service Manual "Sicherheit", Mat.-Nummer 720108000001, sowie zusätzlich die eventuell abweichenden, landesspezifischen Vorschriften!

⚠ (!)

The regulations and safety instructions shall be valid as provided by the "Safety" Service Manual, part number 720108000001, as well as the respective national deviations.

ÄNDERUNGEN VORBEHALTEN / SUBJECT TO ALTERATION

Ersatzteilliste
Spare Parts List

GRUNDIG
TV

NUR FÜR INTERNEN GEBRAUCH
FOR INTERNAL USE ONLY

6 / 2015

HAMBURG 40 CLE 6427 BL

BESTELL-NR. / ORDER NO.: NRA000 (NRA)

Pos.	Fig.	Material-Nr. Part No.	Ref.	(D) Bezeichnung	(GB) Description
		NRA000 *		HAMBURG 40 CLE 6427 BL PRODUKTCODE **NRA** **Hinweis:** Sollte in dieser Ersatzteilliste Ihr "Product Code" oder Ihre Display-Variante nicht aufgeführt sein, finden Sie eine aktualisierte Version auf dem Service-Portal "**http://service.grundig.de**".	HAMBURG 40 CLE 6427 BL PRODUCT CODE **NRA** **Note:** If your "Product Code" or display variant is not mentioned in the spare parts list, please look for a current version at the service portal "**http://service.grundig.de**".
001.000		759551786800		GEH.- VORDERTEIL SCHWARZ	FRONT CABINET BLACK
001.100		759551729100		LED-LINSE	LED-LENSE
002.000		759551787100		RUECKWAND SCHWARZ	BACK COVER BLACK
003.000		759551782000		GEH.- MITTELTEIL SCHWARZ	CABINET MIDDLEPART BLACK
005.000		759551786900		STANDFUSS SCHWARZ	STANDFOOT BLACK
015.000		759551802400		LAUTSPR. RECHTS 8R 10/15W	SPEAKER RIGHT 8R 10/15W
016.000		759551802300		LAUTSPR. LINKS 8R 10/15W	SPEAKER LEFT 8R 10/15W
019.000		759551600400		KABEL DISPLAY-LVDS 500 MM	CABLE DISPLAY-LVDS 500 MM
020.000	⚠	057D40-A03 *		LCD BMS 056D40-A07 KT X5-X9	LCD BMS 056D40-A07 KT X5-X9
020.001	⚠	052D40SS6 *		LCD LSC400HM09-T/G/A 01 F50 *1	LCD LSC400HM09-T/G/A 01 F50 *1
020.001	⚠	052D40SS7 *		LCD LSC400HM09-A02 0.5T F50 *2	LCD LSC400HM09-A02 0.5T F50 *2
021.100		759551774400		KABEL CHASSIS NETZTEIL 250MM 14P	CABLE CHASSIS-POWER 250MM 14P
022.000	⚠	759551777900		NETZKABEL 160 CM	POWER CORD 160 CM
023.000	⚠	275990321100		NETZTEIL LIPS (ZJN)	POWER SUPPLY LIPS (ZJN)
025.000	⚠	275991215800	X	CHASSISMODUL KT (NRA) *1	CHASSIS BOARD KT (NRA) *1
025.000	⚠	275991223000	X	CHASSISMODUL KT (F79) *2	CHASSIS BOARD KT (F79) *2
027.000		759551773500		FERNBEDIENUNG TP7 VER.	REMOTE CONTROL TP7 VER.
028.000		720117145300		FERNBEDIENUNG TP EASY SCHWARZ	REMOTE CONTROL TP EASY BLACK
031.000		759551781800		IR/LED MODUL (ZJW) *1	IR/LED BOARD (ZJW) *1
031.000		759551793400		IR/LED MODUL (ZGP) *2	IR/LED BOARD (ZGP) *2
032.000		759551786600		IR-EMPFAENGER TSOP36438TT	IR-RECEIVER TSOP36438TT
033.000		759551549100		LED-SMD 1206 BLAU 250MCD 3.3V	LED-SMD 1206 BLUE 250MCD 3.3V
034.000		759551786700		FLACHBANDKABEL 4P 1MM 120MM	FFC 4P 1MM 120MM
090.000		759551761400		KARTON 40 BMS	CARTON 40 BMS
091.000		759551761500		POLSTER 4-TEILIG	CUSHION 4 PARTS
				* KEIN ERSATZTEIL X = SIEHE GESONDERTE E-LISTE	* NO SPARE PART X = SEE SEPARATE PARTS LIST
				DIE BEDIENUNGSANLEITUNG IST UEBER FOLGENDER ADRESSE ABRUFBAR: WWW.GRUNDIG.DE/SERVICE/DOWNLOADS	THE INSTRUCTION MANUAL CAN BE DOWNLOAD FROM ADRESS: WWW.GRUNDIG.DE/SERVICE/DOWNLOADS

Es gelten die Vorschriften und Sicherheitshinweise gemäß dem Service Manual "Sicherheit", Mat.-Nummer 720108000001, sowie zusätzlich die eventuell abweichenden, landesspezifischen Vorschriften!

⚠ (!)

The regulations and safety instructions shall be valid as provided by the "Safety" Service Manual, part number 720108000001, as well as the respective national deviations.

ÄNDERUNGEN VORBEHALTEN / SUBJECT TO ALTERATION

NUR FÜR INTERNEN GEBRAUCH
FOR INTERNAL USE ONLY

GRUNDIG TV

6 / 2015

HAMBURG 48 CLE 6427 BL

BESTELL-NR. / ORDER NO.: NRF000 (NRF)

Pos.	Fig.	Material-Nr. Part No.	Ref.	(D) Bezeichnung	(GB) Description
		NRF000 *		HAMBURG 48 CLE 6427 BL PRODUKTCODE **NRF** **Hinweis:** Sollte in dieser Ersatzteilliste Ihr "Product Code" oder Ihre Display-Variante nicht aufgeführt sein, finden Sie eine aktualisierte Version auf dem Service-Portal "**http://service.grundig.de**".	HAMBURG 48 CLE 6427 BL PRODUCT CODE **NRF** **Note:** If your "Product Code" or display variant is not mentioned in the spare parts list, please look for a current version at the service portal "**http://service.grundig.de**".
001.000		759551773600		GEH.- VORDERTEIL SCHWARZ	FRONT CABINET BLACK
001.100		759551729100		LED-LINSE	LED-LENSE
002.000		759551786400		RUECKWAND SCHWARZ	BACK COVER BLACK
003.000		759551793300		GEH.- MITTELTEIL SCHWARZ	CABINET MIDDLEPART BLACK
005.000		759551769600		STANDFUSS SCHWARZ	STAND FOOT BLACK
005.100		759551808100		STANDFUSSSCHRAUBE M3X12	STANDFOOTSCREW M3X12
005.200		759551821000		STANDFUSSHALTER LINKS SCHWARZ *2	STANDFOOTHOLDER LEFT BLACK *2
005.300		759551821100		STANDFUSSHALTER RECHTS SCHWARZ *2	STANDFOOTHOLDER RIGHT BLACK *2
015.000		759551793500		LAUTSPR.LINKS 8R 10/15W 46,3x169	SPEAKER LEFT 8R 10/15W 46,3x169
016.000		759551793600		LAUTSP.RECHTS 8R 10/15W 46,3x169	SPEAKER RIGHT 8R 10/15W 46,3x169
019.000		759551600400		KABEL DISPLAY-LVDS 500 MM	CABLE DISPLAY-LVDS 500 MM
020.000	⚠	057D48-A06 *		LCD BMS 056D48-A09 KT X5-X9	LCD BMS 056D48-A09 KT X5-X9
020.001	⚠	052D48SS1 *		LCD SS LSC480HN03-S/A F50	LCD SS LSC480HN03-S/A F50
020.100	⚠	759551769300		T-CON MODUL (XQL)	T-CON BOARD (XQL)
021.100		759551770100		KABEL 14 PIN 370 MM NETZTEIL	CABLE 14 PIN 370MM POWER BOARD
022.000	⚠	759551777900		NETZKABEL 160 CM	POWER CORD 160 CM
023.000	⚠	275990321500		NETZTEIL LIPS (ZJM)	POWER SUPPLY LIPS (ZJM)
025.000	⚠	275991215700	X	CHASSISMODUL KT (NRF) *1	CHASSIS BOARD KT (NRF) *1
025.000	⚠	275991226700	X	CHASSISMODUL KT (F7D) *2	CHASSIS BOARD KT (F7D) *2
027.000		759551773500		FERNBEDIENUNG TP7 VER.	REMOTE CONTROL TP7 VER.
028.000		720117145300		FERNBEDIENUNG TP EASY SCHWARZ	REMOTE CONTROL TP EASY BLACK
031.000		759551781800		IR/LED MODUL (ZJW)	IR/LED BOARD (ZJW)
032.000		759551786600		IR-EMPFAENGER TSOP36438TT	IR-RECEIVER TSOP36438TT
033.000		759551549100		LED-SMD 1206 BLAU 250MCD 3.3V	LED-SMD 1206 BLUE 250MCD 3.3V
034.000		759551786700		FLACHBANDKABEL 4P 1MM 120MM	FFC 4P 1MM 120MM
090.000		759551770200		KARTON 48	CARTON 48
091.000		759551774000		POLSTER OBEN 4-TEILIG	CUSHION TOP 4-PARTS
092.000		759551774100		POLSTER UNTEN 4-TEILIG	CUSHION BOTTOM 4-PARTS
				* KEIN ERSATZTEIL X = SIEHE GESONDERTE E-LISTE	* NO SPARE PART X = SEE SEPARATE PARTS LIST
				DIE BEDIENUNGSANLEITUNG IST UEBER FOLGENDER ADRESSE ABRUFBAR: WWW.GRUNDIG.DE/SERVICE/DOWNLOADS	THE INSTRUCTION MANUAL CAN BE DOWNLOAD FROM ADRESS: WWW.GRUNDIG.DE/SERVICE/DOWNLOADS

Es gelten die Vorschriften und Sicherheitshinweise gemäß dem Service Manual "Sicherheit", Mat.-Nummer 720108000001, sowie zusätzlich die eventuell abweichenden, landesspezifischen Vorschriften!

⚠ (!)

The regulations and safety instructions shall be valid as provided by the "Safety" Service Manual, part number 720108000001, as well as the respective national deviations.

ÄNDERUNGEN VORBEHALTEN / SUBJECT TO ALTERATION

Ersatzteilliste
Spare Parts List

NUR FÜR INTERNEN GEBRAUCH
FOR INTERNAL USE ONLY

GRUNDIG TV

11 / 2014

LUGANO 48 CLX 8485 SL

BESTELL-NR. / ORDER NO.: NVF000 (NVF)

Pos.	Fig.	Material-Nr. Part No.	Ref.	(D) Bezeichnung	(GB) Description
		NVF000 *		Lugano 48 CLX 8485 SL PRODUKTCODE **NVF** **Hinweis:** Sollte in dieser Ersatzteilliste Ihr "Product Code" oder Ihre Display-Variante nicht aufgeführt sein, finden Sie eine aktualisierte Version auf dem Service-Portal "**http://service.grundig.de**".	Lugano 48 CLX 8485 SL PRODUCT CODE **NVF** **Note:** If your "Product Code" or display variant is not mentioned in the spare parts list, please look for a current version at the service portal "**http://service.grundig.de**".
001.000		759551799300		GEH.- VORDERTEIL SILBER	FRONT CABINET SILVER
002.000		759551799200		RUECKWAND SILBER	BACK COVER SILVER
003.000		759551799100		GEH.- MITTELTEIL SILBER	CABINET MIDDLEPART SILVER
005.000		759551799400		STANDFUSS CHROM	STANDFOOT CHROME
015.000		759551798600		LAUTSPRECHER 8R 15W(N)/18W(M)	SPEAKER 8R 15W(N)/18W(M) 182x30MM
017.000		759551795100		LAUTSPR. WOOFER 40 BMS (10W)	SUBWOOFER 40 BMS (10W)
018.000		759551626200		KABEL LVDS 51 P 300MM	CABLE LVDS 51 P 300MM
019.100		759551765900		KABEL LVDS 210MM 41 PIN	CABLE LVDS 210MM 41 PIN
019.200		759551766000		KABEL LVDS 210MM 51 PIN	CABLE LVDS 210MM 51 PIN
020.000	⚠	057U48-A04 *		LCD BMS-DISPLAY 056U48-A18 KT/ART	LCD BMS-DISPLAY 056U48-A18 KT/ART
020.001	⚠	056U48-A18 *		LCD BMS-DISPLAY ARC-SS UHD100HZ 3D	LCD BMS-DISPLAY ARC-SS UHD100HZ 3D
020.100	⚠	759551798700		T-CON MODUL (XMB)	T-CON BOARD (XMB)
022.000	⚠	759551794700		NETZKABEL 120CM	POWER CORD 120CM
023.000	⚠	275990322600		NETZTEIL (ZKP)	POWER SUPPLY (ZKP)
024.000	⚠	759551737800		NETZSCHALTER OHNE HALTER	POWER SWITCH WITHOUT HOLDER
025.000	⚠	275991220600	X	CHASSISMODUL KT (NVF)	CHASSIS BOARD KT (NVF)
027.000		759551797900		FERNBEDIENUNG TS4	REMOTE CONTROL TS4
028.000		720117145400		FERNBEDIENUNG TP EASY WEISS	REMOTE CONTROL TP EASY WHITE
031.000		759551797300		IR/LED MODUL (ZMP)	IR/LED BOARD (ZMP)
032.000		759551786600		IR-EMPFAENGER TSOP36438TT	IR-RECEIVER TSOP36438TT
033.000		759551549100		LED-SMD 1206 BLAU 250MCD 3.3V	LED-SMD 1206 BLUE 250MCD 3.3V
034.000		759551798000		FLACHBANDKABEL 6 PIN P=1MM L=150MM	CABLE FFC 6 PIN P=1MM L=150MM
038.000	⚠	759551790000		WIFI MODUL	WIFI BOARD
039.000	⚠	759551797400		UHD MODULE (ZKP)	UHD BOARD (ZKP)
090.000		759551798800		CARTON 48	CARTON 48
091.000		759551798900		POLSTER 4-TEILIG	CUSHION 4-PARTS
				* KEIN ERSATZTEIL X = SIEHE GESONDERTE E-LISTE	* NO SPARE PART X = SEE SEPARATE PARTS LIST
				DIE BEDIENUNGSANLEITUNG IST UEBER FOLGENDER ADRESSE ABRUFBAR: WWW.GRUNDIG.DE/SERVICE/DOWNLOADS	THE INSTRUCTION MANUAL CAN BE DOWNLOAD FROM ADRESS: WWW.GRUNDIG.DE/SERVICE/DOWNLOADS

Es gelten die Vorschriften und Sicherheitshinweise gemäß dem Service Manual "Sicherheit", Mat.-Nummer 720108000001, sowie zusätzlich die eventuell abweichenden, landesspezifischen Vorschriften!

⚠ (!)

The regulations and safety instructions shall be valid as provided by the "Safety" Service Manual, part number 720108000001, as well as the respective national deviations.

ÄNDERUNGEN VORBEHALTEN / SUBJECT TO ALTERATION

NUR FÜR INTERNEN GEBRAUCH
FOR INTERNAL USE ONLY

GRUNDIG TV

11 / 2014

LUGANO 55 CLX 8485 SL

BESTELL-NR. / ORDER NO.: NVG000 (NVG)

Pos.	Fig.	Material-Nr. Part No.	Ref.	(D) Bezeichnung	(GB) Description
		NVG000 *		Lugano 55 CLX 8485 SL PRODUKTCODE **NVG** **Hinweis:** Sollte in dieser Ersatzteilliste Ihr "Product Code" oder Ihre Display-Variante nicht aufgeführt sein, finden Sie eine aktualisierte Version auf dem Service-Portal "**http://service.grundig.de**".	Lugano 55 CLX 8485 SL PRODUCT CODE **NVG** **Note:** If your "Product Code" or display variant is not mentioned in the spare parts list, please look for a current version at the service portal "**http://service.grundig.de**".
001.000		759551797700		GEH.- VORDERTEIL SILBER	FRONT CABINET SILVER
002.000		759551798100		RUECKWAND SILBER	BACK COVER SILVER
003.000		759551798200		GEH.- MITTELTEIL SILBER	CABINET MIDDLEPART SILVER
005.000		759551798300		STANDFUSS CHROM	STANDFOOT CHROME
015.000		759551798600		LAUTSPRECHER 8R 15W(N)/18W(M)	SPEAKER 8R 15W(N)/18W(M) 182x30MM
017.000		759551795100		LAUTSPR. WOOFER 40 BMS (10W)	SUBWOOFER 40 BMS (10W)
018.000		759551626200		KABEL LVDS 51 P 300MM	CABLE LVDS 51 P 300MM
019.100		759551780200		KABEL LVDS 41 PIN P=0,5MM L=310MM	CABLE LVDS 41 PIN P=0,5MM L=310MM
019.200		759551787400		KABEL FFC LVDS 51PIN P=0.5MM L=310MM	CABLE FFC LVDS 51PIN P=0.5MM L=310MM
020.000	⚠	057U55-A04 *		LCD BMS-DISPLAY 056U55-A04 KT/ART/	LCD BMS-DISPLAY 056U55-A04 KT/ART/
020.100	⚠	759551797800		T-CON MODUL (XMC)	T-CON BOARD (XMC)
022.000	⚠	759551805200		NETZKABEL 55 MIT NETZSCHALTER	POWER CORD 55 WITHPOWER SWITCH
023.000	⚠	275990322500		NETZTEIL (ZJG)	POWER SUPPLY (ZJG)
024.000	⚠	759551737800		NETZSCHALTER OHNE HALTER	POWER SWITCH WITHOUT HOLDER
025.000	⚠	275991220500	X	CHASSISMODUL KT (NVG)	CHASSIS BOARD KT (NVG)
027.000		759551797900		FERNBEDIENUNG TS4	REMOTE CONTROL TS4
028.000		720117145400		FERNBEDIENUNG TP EASY WEISS	REMOTE CONTROL TP EASY WHITE
031.000		759551797300		IR/LED MODUL (ZMP)	IR/LED BOARD (ZMP)
032.000		759551786600		IR-EMPFAENGER TSOP36438TT	IR-RECEIVER TSOP36438TT
033.000		759551549100		LED-SMD 1206 BLAU 250MCD 3.3V	LED-SMD 1206 BLUE 250MCD 3.3V
034.000		759551798000		FLACHBANDKABEL 6 PIN P=1MM L=150MM	CABLE FFC 6 PIN P=1MM L=150MM
038.000	⚠	759551790000		WIFI MODUL	WIFI BOARD
039.000	⚠	759551797400		UHD MODULE (ZKP)	UHD BOARD (ZKP)
090.000		759551798400		CARTON 55	CARTON 55
091.000		759551798500		POLSTER 4-TEILIG	CUSHION 4-PARTS
				* KEIN ERSATZTEIL X = SIEHE GESONDERTE E-LISTE	* NO SPARE PART X = SEE SEPARATE PARTS LIST
				DIE BEDIENUNGSANLEITUNG IST UEBER FOLGENDER ADRESSE ABRUFBAR: WWW.GRUNDIG.DE/SERVICE/DOWNLOADS	THE INSTRUCTION MANUAL CAN BE DOWNLOAD FROM ADRESS: WWW.GRUNDIG.DE/SERVICE/DOWNLOADS

Es gelten die Vorschriften und Sicherheitshinweise gemäß dem Service Manual "Sicherheit", Mat.-Nummer 720108000001, sowie zusätzlich die eventuell abweichenden, landesspezifischen Vorschriften!

⚠ (!)

The regulations and safety instructions shall be valid as provided by the "Safety" Service Manual, part number 720108000001, as well as the respective national deviations.

ÄNDERUNGEN VORBEHALTEN / SUBJECT TO ALTERATION

Ersatzteilliste
Spare Parts List

NUR FÜR INTERNEN GEBRAUCH
FOR INTERNAL USE ONLY

GRUNDIG TV

5 / 2015

SYDNEY 42 CLE 8475 BL

BESTELL-NR. / ORDER NO.: NVK000 (NVK)

Pos.	Fig.	Material-Nr. Part No.	Ref.	(D) Bezeichnung	(GB) Description
		NVK000 *		Sydney 42 CLE 8475 BL PRODUKTCODE **NVK** **Hinweis:** Sollte in dieser Ersatzteilliste Ihr "Product Code" oder Ihre Display-Variante nicht aufgeführt sein, finden Sie eine aktualisierte Version auf dem Service-Portal "**http://service.grundig.de**".	Sydney 42 CLE 8475 BL PRODUCT CODE **NVK** **Note:** If your "Product Code" or display variant is not mentioned in the spare parts list, please look for a current version at the service portal "**http://service.grundig.de**".
001.000		759551789600		GEH.- VORDERTEIL SCHWARZ	FRONT CABINET BLACK
002.000		759551794400		RUECKWAND SCHWARZ	BACK COVER BLACK
003.000		759551789700		GEH.- MITTELTEIL SCHWARZ	CABINET MIDDLEPART BLACK
005.000		759551794600		STANDFUSS CHROM	STANDFOOT CHROME
015.000		759551790400		LAUTSPRECHER 8R 10/15W 192x30	SPEAKER 8R 10/15W 192x30
017.000		759551795100		LAUTSPR. WOOFER 40 BMS (10W)	SUBWOOFER 40 BMS (10W)
019.000		759551525500		KABEL DISPLAY-LVDS 410MM	CABLE DISPLAY -LVDS 410MM
020.000	⚠	057K42-A05 *		LCD BMS 056K42-A03 KT Z6-Z8-Z9	LCD BMS 056K42-A03 KT Z6-Z8-Z9
020.001	⚠	052K42LG1 *		LCD LGD LC420DUJ-SGK1 F50	LCD LGD LC420DUJ-SGK1 F50
020.100	⚠	759551790300		T-CON MODUL (XVZ)	T-CON BOARD (XVZ)
022.000	⚠	759551343100		NETZKABEL 180CM	POWER CABLE 180CM
023.000	⚠	275990321800		NETZTEIL LED KT LIPS (ZKK)	POWER SUPPLY LED KT LIPS (ZKK)
024.000	⚠	759551737800		NETZSCHALTER OHNE HALTER	POWER SWITCH WITHOUT HOLDER
025.000	⚠	275991218800	X	CHASSISMODUL KT (F8A)	CHASSIS BOARD KT (F8A)
027.000		759551795300		FERNBEDIENUNG TP7 VER.	REMOTE CONTROL TP7 VER.
027.100		759551773500		FERNBEDIENUNG TP7 VER.	REMOTE CONTROL TP7 VER.
028.000		720117145300		FERNBEDIENUNG TP EASY SCHWARZ	REMOTE CONTROL TP EASY BLACK
031.000		759551789900		IR/LED MODUL (ZMJ)	IR/LED BOARD (ZMJ)
032.000		759551786600		IR-EMPFAENGER TSOP36438TT	IR-RECEIVER TSOP36438TT
033.000		759551549100		LED-SMD 1206 BLAU 250MCD 3.3V	LED-SMD 1206 BLUE 250MCD 3.3V
035.000		759551713400		KABEL 400MM 6P	CABLE 400MM 6P
038.000	⚠	759551790000		WIFI MODUL	WIFI BOARD
090.000		759551744200		KARTON 42	CARTON 42
091.000		759551790200		POLSTER KOMPLETT	CUSHION COMPLETE
				* KEIN ERSATZTEIL X = SIEHE GESONDERTE E-LISTE	* NO SPARE PART X = SEE SEPARATE PARTS LIST
				DIE BEDIENUNGSANLEITUNG IST UEBER FOLGENDER ADRESSE ABRUFBAR: WWW.GRUNDIG.DE/SERVICE/DOWNLOADS	THE INSTRUCTION MANUAL CAN BE DOWNLOAD FROM ADRESS: WWW.GRUNDIG.DE/SERVICE/DOWNLOADS

Es gelten die Vorschriften und Sicherheitshinweise gemäß dem Service Manual "Sicherheit", Mat.-Nummer 720108000001, sowie zusätzlich die eventuell abweichenden, landesspezifischen Vorschriften!

⚠ (!)

The regulations and safety instructions shall be valid as provided by the "Safety" Service Manual, part number 720108000001, as well as the respective national deviations.

ÄNDERUNGEN VORBEHALTEN / SUBJECT TO ALTERATION

NUR FÜR INTERNEN GEBRAUCH
FOR INTERNAL USE ONLY

GRUNDIG TV

10 / 2014

SYDNEY 42 CLE 8475 SL

BESTELL-NR. / ORDER NO.: NUU000 (NUU)

Pos.	Fig.	Material-Nr. Part No.	Ref.	(D) Bezeichnung	(GB) Description
		NUU000 *		Sydney 42 CLE 8475 SL PRODUKTCODE **NUU** **Hinweis:** Sollte in dieser Ersatzteilliste Ihr "Product Code" oder Ihre Display-Variante nicht aufgeführt sein, finden Sie eine aktualisierte Version auf dem Service-Portal "**http://service.grundig.de**".	Sydney 42 CLE 8475 SL PRODUCT CODE **NUU** **Note:** If your "Product Code" or display variant is not mentioned in the spare parts list, please look for a current version at the service portal "**http://service.grundig.de**".
001.000		759551793700		GEH.- VORDERTEIL SILBER	FRONT CABINET SILVER
002.000		759551793800		RUECKWAND SILBER	BACK COVER SILVER
003.000		759551793900		GEH.- MITTELTEIL SILBER	CABINET MIDDLEPART SILVER
005.000		759551794500		STANDFUSS CHROM	STANDFOOT CHROME
015.000		759551790400		LAUTSPRECHER 8R 10/15W 192x30	SPEAKER 8R 10/15W 192x30
017.000		759551795100		LAUTSPRECHER WOOFER 40 BMS (10W)	SUBWOOFER 40 BMS (10W)
019.000		759551525500		KABEL DISPLAY-LVDS 410MM	CABLE DISPLAY -LVDS 410MM
020.000	⚠	057K42-A06 *		LCD BMS-DISPLAY 056K42-A03 KT/ART/	LCD BMS-DISPLAY 056K42-A03 KT/
020.001	⚠	056K42-A03 *		LCD BMS-DISPLAY LG TM100HZ 3D DLED	LCD BMS-DISPLAY LG TM100HZ 3D DLED
020.100	⚠	759551790300		T-CON MODUL (XVZ)	T-CON BOARD (XVZ)
022.000	⚠	759551343100		NETZKABEL 180CMA	POWER CABLE 180CM
023.000	⚠	275990321800		NETZTEIL LED KT LIPS (ZKK)	POWER SUPPLY LED KT LIPS (ZKK)
024.000	⚠	759551737800		NETZSCHALTER OHNE HALTER	POWER SWITCH WITHOUT HOLDER
025.000	⚠	275991218800	X	CHASSISMODUL KT (F8A)	CHASSIS BOARD KT (F8A)
027.000		759551773500		FERNBEDIENUNG TP7 VER.	REMOTE CONTROL TP7 VER.
028.000		720117145400		FERNBEDIENUNG TP EASY WEISS	REMOTE CONTROL TP EASY WHITE
031.000		759551789900		IR/LED MODUL (ZMJ)	IR/LED BOARD (ZMJ)
032.000		759551786600		IR-EMPFAENGER TSOP36438TT	IR-RECEIVER TSOP36438TT
033.000		759551549100		LED-SMD 1206 BLAU 250MCD 3.3V	LED-SMD 1206 BLUE 250MCD 3.3V
034.000		759551713400		VERBINDUNGKABEL IR-MODUL 400 MM 6 PIN	CABLE IR-BOARD 400 MM 6 PIN
038.000	⚠	759551790000		WIFI MODUL	WIFI BOARD
090.000		759551744200		KARTON 42	CARTON 42
091.000		759551790200		POLSTER KOMPLETT	CUSHION COMPLETE
				* KEIN ERSATZTEIL X = SIEHE GESONDERTE E-LISTE	* NO SPARE PART X = SEE SEPARATE PARTS LIST
				DIE BEDIENUNGSANLEITUNG IST UEBER FOLGENDER ADRESSE ABRUFBAR: WWW.GRUNDIG.DE/SERVICE/DOWNLOADS	THE INSTRUCTION MANUAL CAN BE DOWNLOAD FROM ADRESS: WWW.GRUNDIG.DE/SERVICE/DOWNLOADS

Es gelten die Vorschriften und Sicherheitshinweise gemäß dem Service Manual "Sicherheit", Mat.-Nummer 720108000001, sowie zusätzlich die eventuell abweichenden, landesspezifischen Vorschriften!

⚠ (!) The regulations and safety instructions shall be valid as provided by the "Safety" Service Manual, part number 720108000001, as well as the respective national deviations.

ÄNDERUNGEN VORBEHALTEN / SUBJECT TO ALTERATION

Ersatzteilliste
Spare Parts List

NUR FÜR INTERNEN GEBRAUCH
FOR INTERNAL USE ONLY

GRUNDIG TV

10 / 2014

SYDNEY 49 CLE 8475 BL

BESTELL-NR. / ORDER NO.: NUV000 (NUV)

Pos.	Fig.	Material-Nr. Part No.	Ref.	(D) Bezeichnung	(GB) Description
		NUV000 *		Sydney 49 CLE 8475 BL PRODUKTCODE **NUV** **Hinweis:** Sollte in dieser Ersatzteilliste Ihr "Product Code" oder Ihre Display-Variante nicht aufgeführt sein, finden Sie eine aktualisierte Version auf dem Service-Portal "**http://service.grundig.de**".	Sydney 49 CLE 8475 BL PRODUCT CODE **NUV** **Note:** If your "Product Code" or display variant is not mentioned in the spare parts list, please look for a current version at the service portal "**http://service.grundig.de**".
001.000		759551792700		GEH.- VORDERTEIL SCHWARZ	FRONT CABINET BLACK
002.000		759551793200		RUECKWAND SCHWARZ	BACK COVER BLACK
003.000		759551792800		GEH.- MITTELTEIL SCHWARZ	CABINET MIDDLEPART BLACK
005.000		759551794600		STANDFUSS CHROM	STANDFOOT CHROME
015.000		759551790400		LAUTSPRECHER 8R 10/15W 192x30	SPEAKER 8R 10/15W 192x30
017.000		759551795100		LAUTSPRECHER WOOFER 40 BMS (10W)	SUBWOOFER 40 BMS (10W)
019.000		759551600400		KABEL DISPLAY-LVDS 500 MM	CABLE DISPLAY-LVDS 500 MM
020.000	⚠	057K49-A06 *		LCD BMS-DISPLAY 056K49-A04 KT/ART/GR	LCD BMS-DISPLAY 056K49-A04 KT/ART/GR/
020.001	⚠	056K49-A04 *		LCD BMS-DISPLAY LG TM100HZ 3D DLED	LCD BMS-DISPLAY LG TM100HZ 3D DLED
020.100	⚠	759551793100		T-CON MODUL (XMA)	T-CON BOARD (XMA)
022.000	⚠	759551805300		NETZKABEL 49 MIT NETZSCHALTER	POWER CORD 49 WITHPOWER SWITCH
023.000	⚠	275990322100		NETZTEIL LIPS (ZJC)	POWER BOARD LIPS (ZJC)
024.000	⚠	759551737800		NETZSCHALTER OHNE HALTER	POWER SWITCH WITHOUT HOLDER
025.000	⚠	275991219600	X	CHASSISMODUL KT (F8B)	CHASSIS BOARD KT (F8B)
027.000		759551790500		FERNBEDIENUNG TS3	REMOTE CONTROL TS3
027.100		759551773500		FERNBEDIENUNG TP7 VER.	REMOTE CONTROL TP7 VER.
028.000		720117145300		FERNBEDIENUNG TP EASY SCHWARZ	REMOTE CONTROL TP EASY BLACK
031.000		759551789900		IR/LED MODUL (ZMJ)	IR/LED BOARD (ZMJ)
032.000		759551786600		IR-EMPFAENGER TSOP36438TT	IR-RECEIVER TSOP36438TT
033.000		759551549100		LED-SMD 1206 BLAU 250MCD 3.3V	LED-SMD 1206 BLUE 250MCD 3.3V
038.000	⚠	759551790000		WIFI MODUL	WIFI BOARD
090.000		759551792900		KARTON 49	CARTON 49
091.000		759551790200		POLSTER KOMPLETT	CUSHION COMPLETE
				* KEIN ERSATZTEIL X = SIEHE GESONDERTE E-LISTE	* NO SPARE PART X = SEE SEPARATE PARTS LIST
				DIE BEDIENUNGSANLEITUNG IST UEBER FOLGENDER ADRESSE ABRUFBAR: WWW.GRUNDIG.DE/SERVICE/DOWNLOADS	THE INSTRUCTION MANUAL CAN BE DOWNLOAD FROM ADRESS: WWW.GRUNDIG.DE/SERVICE/DOWNLOADS

Es gelten die Vorschriften und Sicherheitshinweise gemäß dem Service Manual "Sicherheit", Mat.-Nummer 720108000001, sowie zusätzlich die eventuell abweichenden, landesspezifischen Vorschriften!

⚠ (!) The regulations and safety instructions shall be valid as provided by the "Safety" Service Manual, part number 720108000001, as well as the respective national deviations.

ÄNDERUNGEN VORBEHALTEN / SUBJECT TO ALTERATION

NUR FÜR INTERNEN GEBRAUCH
FOR INTERNAL USE ONLY

GRUNDIG TV

12 / 2014

SYDNEY 49 CLE 8475 SL

BESTELL-NR. / ORDER NO.: NUW000 (NUW)

Pos.	Fig.	Material-Nr. Part No.	Ref.	(D) Bezeichnung	(GB) Description
		NUW000 *		Sydney 49 CLE 8475 SL PRODUKTCODE **NUW** **Hinweis:** Sollte in dieser Ersatzteilliste Ihr "Product Code" oder Ihre Display-Variante nicht aufgeführt sein, finden Sie eine aktualisierte Version auf dem Service-Portal "**http://service.grundig.de**".	Sydney 49 CLE 8475 SL PRODUCT CODE **NUW** **Note:** If your "Product Code" or display variant is not mentioned in the spare parts list, please look for a current version at the service portal "**http://service.grundig.de**".
001.000		759551794100		GEH.- VORDERTEIL SILBER	FRONT CABINET SILVER
002.000		759551794200		RUECKWAND SILBER	BACK COVER SILVER
003.000		759551794300		GEH.- MITTELTEIL SILBER	CABINET MIDDLEPART SILVER
005.000		759551794500		STANDFUSS CHROM	STANDFOOT CHROME
015.000		759551790400		LAUTSPRECHER 8R 10/15W 192x30	SPEAKER 8R 10/15W 192x30
017.000		759551795100		LAUTSPR. WOOFER 40 BMS (10W)	SUBWOOFER 40 BMS (10W)
019.000		759551600400		KABEL DISPLAY-LVDS 500 MM	CABLE DISPLAY-LVDS 500 MM
020.000	⚠	057K49-A10 *		LCD BMS-DISPLAY 056K49-A04 KT/ART	LCD BMS-DISPLAY 056K49-A04 KT/ART/
020.001	⚠	056K49-A04 *		LCD BMS-DISPLAY LG TM100HZ 3D DLED	LCD BMS-DISPLAY LG TM100HZ 3D DLED
020.100	⚠	759551793100		T-CON MODUL (XMA)	T-CON BOARD (XMA)
021.000		759551775100		KABEL 6 PIN 550 MM	CABLE 6 PIN 550 MM
022.000	⚠	759551805300		NETZKABEL 49 MIT NETZSCHALTER	POWER CORD 49 WITHPOWER SWITCH
023.000	⚠	275990322100		NETZTEIL LIPS (ZJC)	POWER BOARD LIPS (ZJC)
024.000	⚠	759551737800		NETZSCHALTER OHNE HALTER	POWER SWITCH WITHOUT HOLDER
025.000	⚠	275991219600	X	CHASSISMODUL KT (F8B)	CHASSIS BOARD KT (F8B)
027.000		759551797900		FERNBEDIENUNG TS4	REMOTE CONTROL TS4
028.000		720117145400		FERNBEDIENUNG TP EASY WEISS	REMOTE CONTROL TP EASY WHITE
031.000		759551789900		IR/LED MODUL (ZMJ)	IR/LED BOARD (ZMJ)
032.000		759551786600		IR-EMPFAENGER TSOP36438TT	IR-RECEIVER TSOP36438TT
033.000		759551549100		LED-SMD 1206 BLAU 250MCD 3.3V	LED-SMD 1206 BLUE 250MCD 3.3V
034.000		759551786700		FLACHBANDKABEL 4 PIN P=1MM L=120MM	FFC 4 PIN P=1MM L=120MM
038.000	⚠	759551790000		WIFI MODUL	WIFI BOARD
090.000		759551802100		KARTON 49	CARTON 49
091.000		759551790200		POLSTER KOMPLETT	CUSHION COMPLETE
				* KEIN ERSATZTEIL X = SIEHE GESONDERTE E-LISTE	* NO SPARE PART X = SEE SEPARATE PARTS LIST
				DIE BEDIENUNGSANLEITUNG IST UEBER FOLGENDER ADRESSE ABRUFBAR: WWW.GRUNDIG.DE/SERVICE/DOWNLOADS	THE INSTRUCTION MANUAL CAN BE DOWNLOAD FROM ADRESS: WWW.GRUNDIG.DE/SERVICE/DOWNLOADS

Es gelten die Vorschriften und Sicherheitshinweise gemäß dem Service Manual "Sicherheit", Mat.-Nummer 720108000001, sowie zusätzlich die eventuell abweichenden, landesspezifischen Vorschriften!

⚠ (!) The regulations and safety instructions shall be valid as provided by the "Safety" Service Manual, part number 720108000001, as well as the respective national deviations.

ÄNDERUNGEN VORBEHALTEN / SUBJECT TO ALTERATION

Ersatzteilliste
Spare Parts List

NUR FÜR INTERNEN GEBRAUCH
FOR INTERNAL USE ONLY

GRUNDIG TV

11 / 2014

SYDNEY 55 CLE 8475 BL

BESTELL-NR. / ORDER NO.: NUX000 (NUX)

Pos.	Fig.	Material-Nr. Part No.	Ref.	(D) Bezeichnung	(GB) Description
		NUX000 *		Sydney 55 CLE 8475 BL PRODUKTCODE **NUX** **Hinweis:** Sollte in dieser Ersatzteilliste Ihr "Product Code" oder Ihre Display-Variante nicht aufgeführt sein, finden Sie eine aktualisierte Version auf dem Service-Portal "**http://service.grundig.de**".	Sydney 55 CLE 8475 BL PRODUCT CODE **NUX** **Note:** If your "Product Code" or display variant is not mentioned in the spare parts list, please look for a current version at the service portal "**http://service.grundig.de**".
001.000		759551800500		GEH.- VORDERTEIL SCHWARZ	FRONT CABINET BLACK
002.000		759551799600		RUECKWAND SCHWARZ	BACK COVER BLACK
003.000		759551799700		GEH.- MITTELTEIL SCHWARZ	CABINET MIDDLEPART BLACK
005.000		759551794600		STANDFUSS CHROM	STANDFOOT CHROME
015.000		759551798600		LAUTSPRECHER 8R 15W(N)/18W(M)	SPEAKER 8R 15W(N)/18W(M) 182x30MM
017.000		759551725800		LAUTSPR. WOOFER KPL. 10W	SPEAKER WOOFER CPL. 10W
019.000		759551622500		KABEL LVDS 51 P 600MM	CABLE LVDS 51 P 600MM
020.000	⚠	057K55-A05 *		LCD BÜMS-DISPLAY 056K55-A03 KT/ART/	LCD BMS-DISPLAY 056K55-A03 KT/ART
020.001	⚠	056K55-A03 *		LCD BMS-DISPLAY ARC-SS FHD50HZ 3D	LCD BMS-DISPLAY ARC-SS FHD50HZ 3D
020.100	⚠	759551800600		T-CON MODUL (XMD)	T-CON BOARD (XMD)
022.000	⚠	759551805200		NETZKABEL 55 MIT NETZSCHALTER	POWER CORD 55 WITHPOWER SWITCH
023.000	⚠	275990322500		NETZTEIL (ZJG)	POWER SUPPLY (ZJG)
024.000	⚠	759551737800		NETZSCHALTER OHNE HALTER	POWER SWITCH WITHOUT HOLDER
025.000	⚠	275991220900	X	CHASSISMODUL KT (NUX)	CHASSIS BOARD KT (NUX)
027.000		759551795300		FERNBEDIENUNG TP 7 VER.	REMOTE CONTROL TP 7 VER.
028.000		720117145300		FERNBEDIENUNG TP EASY SCHWARZ	REMOTE CONTROL TP EASY BLACK
031.000		759551797300		IR/LED MODUL (ZMP)	IR/LED BOARD (ZMP)
032.000		759551786600		IR-EMPFAENGER TSOP36438TT	IR-RECEIVER TSOP36438TT
033.000		759551549100		LED-SMD 1206 BLAU 250MCD 3.3V	LED-SMD 1206 BLUE 250MCD 3.3V
034.000		759551798000		FLACHBANDKABEL 6 PIN P=1MM L=150MM	CABLE FFC 6 PIN P=1MM L=150MM
038.000	⚠	759551790000		WIFI MODUL	WIFI BOARD
090.000		759551798400		KARTON 55	CARTON 55
091.000		759551798500		POLSTER 4-TEILIG	CUSHION 4-PARTS
				* KEIN ERSATZTEIL X = SIEHE GESONDERTE E-LISTE	* NO SPARE PART X = SEE SEPARATE PARTS LIST
				DIE BEDIENUNGSANLEITUNG IST UEBER FOLGENDER ADRESSE ABRUFBAR: WWW.GRUNDIG.DE/SERVICE/DOWNLOADS	THE INSTRUCTION MANUAL CAN BE DOWNLOAD FROM ADRESS: WWW.GRUNDIG.DE/SERVICE/DOWNLOADS

Es gelten die Vorschriften und Sicherheitshinweise gemäß dem Service Manual "Sicherheit", Mat.-Nummer 720108000001, sowie zusätzlich die eventuell abweichenden, landesspezifischen Vorschriften!

⚠ (!) The regulations and safety instructions shall be valid as provided by the "Safety" Service Manual, part number 720108000001, as well as the respective national deviations.

ÄNDERUNGEN VORBEHALTEN / SUBJECT TO ALTERATION

NUR FÜR INTERNEN GEBRAUCH
FOR INTERNAL USE ONLY

GRUNDIG
TV

11 / 2014

SYDNEY 55 CLE 8475 SL

BESTELL-NR. / ORDER NO.: NUY000 (NUY)

Pos.	Fig.	Material-Nr. Part No.	Ref.	(D) Bezeichnung	(GB) Description
		NUY000 *		Sydney 55 CLE 8475 SL PRODUKTCODE **NUY**	Sydney 55 CLE 8475 SL PRODUCT CODE **NUY**
				Hinweis: Sollte in dieser Ersatzteilliste Ihr "Product Code" oder Ihre Display-Variante nicht aufgeführt sein, finden Sie eine aktualisierte Version auf dem Service-Portal "**http://service.grundig.de**".	**Note:** If your "Product Code" or display variant is not mentioned in the spare parts list, please look for a current version at the service portal "**http://service.grundig.de**".
001.000		759551801500		GEH.- VORDERTEIL SILBER	FRONT CABINET SILVER
002.000		759551798100		RUECKWAND SILBER	BACK COVER SILVER
003.000		759551798200		GEH.- MITTELTEIL SILBER	CABINET MIDDLEPART SILVER
005.000		759551794500		STANDFUSS CHROM	STANDFOOT CHROME
015.000		759551798600		LAUTSPRECHER 8R 15W(N)/18W(M)	SPEAKER 8R 15W(N)/18W(M) 182x30MM
017.000		759551795100		LAUTSPR. WOOFER 40 BMS (10W)	SUBWOOFER 40 BMS (10W)
019.000		759551622500		KABEL LVDS 51 P 600MM	CABLE LVDS 51 P 600MM
020.000	⚠	057K55-A06 *		LCD BMS-DISPLAY 056K55-A03 KT/ART/	LCD BMS-DISPLAY 056K55-A03 KT/ART/
020.001	⚠	056K55-A03 *		LCD BMS-DISPLAY ARC-SS FHD50HZ 3D	LCD BMS-DISPLAY ARC-SS FHD50HZ 3D
020.100	⚠	759551800600		T-CON MODUL (XMD)	T-CON BOARD (XMD)
022.000	⚠	759551805200		NETZKABEL 55 MIT NETZSCHALTER	POWER CORD 55 WITHPOWER SWITCH
023.000	⚠	275990322500		NETZTEIL (ZJG)	POWER SUPPLY (ZJG)
024.000	⚠	759551737800		NETZSCHALTER OHNE HALTER	POWER SWITCH WITHOUT HOLDER
025.000	⚠	275991220900	X	CHASSISMODUL KT (NUX)	CHASSIS BOARD KT (NUX)
027.000		759551797900		FERNBEDIENUNG TS4	REMOTE CONTROL TS4
028.000		720117145400		FERNBEDIENUNG TP EASY WEISS	REMOTE CONTROL TP EASY WHITE
031.000		759551797300		IR/LED MODUL (ZMP)	IR/LED BOARD (ZMP)
032.000		759551786600		IR-EMPFAENGER TSOP36438TT	IR-RECEIVER TSOP36438TT
033.000		759551549100		LED-SMD 1206 BLAU 250MCD 3.3V	LED-SMD 1206 BLUE 250MCD 3.3V
034.000		759551798000		FLACHBANDKABEL 6 PIN P=1MM L=150MM	CABLE FFC 6 PIN P=1MM L=150MM
038.000	⚠	759551790000		WIFI MODUL	WIFI BOARD
090.000		759551798400		KARTON 55	CARTON 55
091.000		759551798500		POLSTER 4-TEILIG	CUSHION 4-PARTS
				* KEIN ERSATZTEIL X = SIEHE GESONDERTE E-LISTE	* NO SPARE PART X = SEE SEPARATE PARTS LIST
				DIE BEDIENUNGSANLEITUNG IST UEBER FOLGENDER ADRESSE ABRUFBAR: WWW.GRUNDIG.DE/SERVICE/DOWNLOADS	THE INSTRUCTION MANUAL CAN BE DOWNLOAD FROM ADRESS: WWW.GRUNDIG.DE/SERVICE/DOWNLOADS

Es gelten die Vorschriften und Sicherheitshinweise gemäß dem Service Manual "Sicherheit", Mat.-Nummer 720108000001, sowie zusätzlich die eventuell abweichenden, landesspezifischen Vorschriften!

⚠ (!)

The regulations and safety instructions shall be valid as provided by the "Safety" Service Manual, part number 720108000001, as well as the respective national deviations.

ÄNDERUNGEN VORBEHALTEN / SUBJECT TO ALTERATION

Ersatzteilliste / Spare Parts List

12 / 2016

NUR FÜR INTERNEN GEBRAUCH / FOR INTERNAL USE ONLY

TV

CHASSISMODUL / CHASSIS BOARD KT

		Chassis KT	275991213900	275991215300	275991215400	275991215500	275991215600	275991215700	275991215800	275991215900	275991218800	275991219300	275991219400	275991219500	275991219600	275991219700	275991219800	275991220500	275991220600	275991220800	275991220900	275991221000	275991221100	275991221200	275991221300	275991221400	275991222400	275991222500	275991222600	275991222700	275991222800	275991222900	275991223000	275991223500	275991224100	275991224300	275991224500	275991225000	275991225100	275991226700	275991228400	275991231700	275991232000	275991238200	275991238300	275991238600	275991240200	275991240300	275991240500	275991240600	275991240700	275991240800	275991242900	275991246100	275991246200	275991248900	275991249000	275991249100	275991259600
Pos.	Part Number	Description / PCB Code	NQG	NRS	NRR	NRN	NRM	NRF	NRA	NQH	F8A	NVQ	F76	NVP	F8B	NVL	NVM	NVG	NVF	MGU	NUX	NVR	NVV	NVW	FEP	FEY	NWJ	NWH	FFL	NVX	MGD	MGC	F79	F74	MGJ	MGQ	FCB	MGT	MHV	F7D	MTQ	F7F	NUK	IV3	IP4	IR9	J5B	J7Y	IY3	IV5	J5M	IN7	JV9	K3W	JV7	NVZ	MYY	JY3	J85
D804	759551832600	DIO-SMD ESD PRTR5V0U2X SOT143B																																																		X	X	X	X	X	X	X	X	X	X	X	X	X	X	X	X
D809	759551832600	DIO-SMD ESD PRTR5V0U2X SOT143B																																																	X	X	X	X	X	X	X	X	X	X	X	X	X	X	X	X
D1002	759551262400	DIODE PMEG4010EH SOD123	X	X	X	X	X	X	X	X	X	X	X	X	X	X	X	X	X	X	X	X	X	X	X	X	X	X	X	X	X	X	X	X	X	X	X	X	X	X	X	X	X	X	X	X	X	X	X	X	X	X	X	X	X	X	X	X	X
D1100	759551262400	DIODE PMEG4010EH SOD123	X			X	X	X	X	X	X	X	X	X	X	X	X	X	X	X	X	X			X	X	X	X	X				X	X			X	X	X	X	X		X	X		X	X	X		X	X		X		X	X	X		X
D1102	759551262400	DIODE PMEG4010EH SOD123	X			X	X	X	X	X	X	X	X	X	X	X	X	X	X	X	X	X			X	X	X	X	X				X	X			X	X	X	X	X		X	X		X	X	X		X	X		X		X	X	X		X
D1104	759551262400	DIODE PMEG4010EH SOD123	X			X	X	X	X	X	X	X	X	X	X	X	X	X	X	X	X	X			X	X	X	X	X				X	X			X	X	X	X	X		X	X		X	X	X		X	X		X		X	X	X		X
F900 ⚠	759551778400	FUSE-SMD 5A 63V 0603 FAST ACT	X	X	X	X	X	X	X	X	X	X	X	X	X	X	X	X	X	X	X	X	X	X	X	X	X	X	X	X	X	X	X	X	X	X	X	X	X	X	X	X	X	X	X	X	X	X	X	X	X	X	X	X	X	X	X	X	X
IC101	759551282700	IC-CHIP NL17SZ32DFT2 G SOT353	X	X	X	X	X	X	X	X	X	X	X	X	X	X	X	X	X	X	X	X	X	X	X	X	X	X	X	X	X	X	X	X	X	X	X	X	X	X	X	X	X	X	X	X	X	X	X	X	X	X	X	X	X	X	X	X	X
IC102	759551282700	IC-CHIP NL17SZ32DFT2 G SOT353	X	X	X	X	X	X	X	X			X					X	X	X	X	X					X	X	X	X		X	X	X			X			X		X		X						X	X	X		X		X	X		X
IC103	759551771300	IC-SMD TPS54335DRCR QFN	X	X	X	X	X	X	X	X	X	X	X	X	X	X	X	X	X	X	X	X	X	X	X	X	X	X	X	X	X	X	X	X	X	X	X	X	X				X																
	759551817500	IC-SMD TPS54335ADRCR QFN																																						X	X	X		X	X	X	X	X	X	X	X	X	X	X	X	X	X	X	X
IC104	759551781600	IC-SMD TPS562200DDCR SOT23-6									X	X		X	X	X	X			X	X	X	X	X	X	X			X	X	X	X			X	X		X	X		X		X		X	X	X	X	X		X	X	X	X	X		X	X	
IC105	759551781600	IC-SMD TPS562200DDCR SOT23-6	X	X	X	X	X	X	X	X	X	X	X	X	X	X	X	X	X	X	X	X	X	X	X	X	X	X	X	X	X	X	X	X	X	X	X	X	X	X	X	X	X	X	X	X	X	X	X	X	X	X	X	X	X	X	X	X	X
IC107	759551771500	IC-SMD XC8107AC10MR-G SOT23-5	X	X	X	X	X	X	X	X	X	X	X	X	X	X	X	X	X	X	X	X	X	X	X	X	X	X	X	X	X	X	X	X	X	X	X	X	X	X	X	X	X	X	X	X	X	X	X	X	X	X	X	X	X	X	X	X	X
IC108	759551781600	IC-SMD TPS562200DDCR SOT23-6	X	X	X	X	X	X	X	X	X	X	X	X	X	X	X	X	X	X	X	X	X	X	X	X	X	X	X	X	X	X	X	X	X	X	X	X	X	X	X	X	X	X	X	X	X	X	X	X	X	X	X	X	X	X	X	X	X
IC109	759551781600	IC-SMD TPS562200DDCR SOT23-6	X			X	X	X	X	X	X	X	X	X	X	X	X	X	X	X	X	X			X	X	X	X	X				X	X			X	X	X	X	X		X	X		X	X	X		X	X		X		X	X	X		X
IC110	759551771300	IC-SMD TPS54335DRCR QFN	X	X	X	X	X	X	X	X	X	X	X	X	X	X	X	X	X	X	X	X	X	X	X	X	X	X	X	X	X	X	X	X	X	X	X	X	X				X																
	759551817500	IC-SMD TPS54335ADRCR QFN																																						X	X	X		X	X	X	X	X	X	X	X	X	X	X	X	X	X	X	X
IC112	759551781600	IC-SMD TPS562200DDCR SOT23-6									X	X		X	X	X	X			X	X	X	X	X	X	X			X	X	X	X			X	X		X	X		X		X		X	X	X	X	X		X	X	X	X	X		X	X	
IC113	759551781500	IC-SMD TPS542941RSAR	X	X	X	X	X	X	X	X	X	X	X	X	X	X	X	X	X	X	X	X	X	X	X	X	X	X	X	X	X	X	X	X	X	X	X	X	X	X	X	X	X	X	X	X	X	X	X	X	X	X	X	X	X	X	X	X	X
IC114	759551606300	IC-SMD XC8102AA01GR-G USP-4	X	X	X	X	X	X	X	X	X	X	X	X	X	X	X	X	X	X	X	X	X	X	X	X	X	X	X	X	X	X	X	X	X	X	X	X	X	X	X	X	X	X	X	X	X	X	X	X	X	X	X	X	X	X	X	X	X
IC115	759551771300	IC-SMD TPS54335DRCR QFN	X	X	X	X	X	X	X	X	X	X	X	X	X	X	X	X	X	X	X	X	X	X	X	X	X	X	X	X	X	X	X	X	X	X	X	X	X				X																
	759551817500	IC-SMD TPS54335ADRCR QFN																																						X	X	X		X	X	X	X	X	X	X	X	X	X	X	X	X	X	X	X
IC200	759551778700	IC-SMD MSD8361MVT-YS BGA	X	X	X			X	X	X																																																	
	759551783200	IC-SMD MSD8361MVKT-YS BGA				X	X																																																				
	759551790700	IC-SMD MSD8361MVT-YON (DTS) BGA									X	X	X	X	X	X	X	X	X	X	X	X	X	X						X	X	X	X	X	X	X		X	X	X		X	X																
	759551792100	IC-SMD MSD8361MVKT-YON (DTS) BGA																							X	X	X	X	X								X				X																		
	759551830400	IC-SMD MSD8361MVKT002D(DTS) NDVX																																													X	X			X		X				X		X
	759551830500	IC-SMD MSD8361MVT-002D(DTS) NDVX																																										X	X	X			X	X		X		X	X	X		X	
IC201	759551561000	IC-SMD APX812-29UG-7	X	X	X	X	X	X	X	X	X	X	X	X	X	X	X	X	X	X	X	X	X	X	X	X	X	X	X	X	X	X	X	X	X	X	X	X	X	X	X	X	X	X	X	X	X	X	X	X	X	X	X	X	X	X	X	X	X
IC500	759551780100	IC-SMD K4B4G1646D-BCMATDT FBGA	X	X	X	X	X	X	X	X	X	X	X	X	X	X	X	X	X	X	X	X	X	X	X	X	X	X	X	X	X	X	X	X	X	X	X	X	X	X	X	X	X	X	X	X	X	X	X	X	X	X	X	X	X	X	X	X	
	759551872300	IC-SMD NT5CB256M16CP-EK FBGA																																																									X
IC501	759551778900	IC-SMD K4B2G1646Q-BCMATDT FBGA	X	X	X	X	X	X	X	X	X	X	X	X	X	X	X	X	X	X	X	X	X	X	X	X	X	X	X	X	X	X	X	X	X	X	X	X	X	X	X	X	X	X	X	X	X	X	X	X	X	X	X	X	X	X	X	X	
	759551872400	IC-SMD NT5CB128M16FP-EK FBGA																																																									X
IC600	759551779000	IC-SMD SN74CBTLV16212VR TVSOP									X	X		X	X	X	X	X	X	X	X	X	X	X	X	X	X	X	X	X	X	X			X	X		X	X		X		X	X	X	X	X	X	X	X	X	X	X	X	X	X	X	X	X
	759551781700	IC-SMD SN74CBT16212ADGVR	X	X	X	X	X	X	X	X			X																				X	X			X			X		X																	
IC601	759551779100	IC-SMD SN74CBT16211ADGVR TVSOP	X	X	X	X	X	X	X	X	X	X	X	X	X	X	X	X	X	X	X	X	X	X	X	X	X	X	X	X	X	X	X	X	X	X	X	X	X	X	X	X	X	X	X	X	X	X	X	X	X	X	X	X	X	X	X	X	X
IC602	759551779100	IC-SMD SN74CBT16211ADGVR TVSOP									X	X		X	X	X	X	X	X	X	X	X	X	X	X	X	X	X	X	X	X	X			X	X		X	X		X		X	X	X	X	X	X	X	X	X	X	X	X	X	X	X	X	X
IC603	759551498600	IC-SMD NC7SZ08P5X SOT353	X	X	X	X	X	X	X	X	X	X	X	X	X	X	X	X	X	X	X	X	X	X	X	X	X	X	X	X	X	X	X	X	X	X	X	X	X	X	X	X	X	X	X	X	X	X	X	X	X	X	X	X	X	X	X	X	X
IC604	759551498600	IC-SMD NC7SZ08P5X SOT353									X	X		X	X	X	X	X	X	X	X	X	X	X	X	X	X	X	X	X	X	X			X	X		X	X		X		X	X	X	X	X	X	X	X	X	X	X	X	X	X	X	X	X
IC605	759551771400	IC-SMD XC8107AC05MR-G SOT23-5	X	X	X	X	X	X	X	X	X	X	X	X	X	X	X	X	X	X	X	X	X	X	X	X	X	X	X	X	X	X	X	X	X	X	X	X	X	X	X	X	X	X	X	X	X	X	X	X	X	X	X	X	X	X	X	X	X
IC606	759551771400	IC-SMD XC8107AC05MR-G SOT23-5									X	X		X	X	X	X	X	X	X	X	X	X	X	X	X	X	X	X	X	X	X			X	X		X	X		X		X	X	X	X	X	X	X	X	X	X	X	X	X	X	X	X	X
IC700	759551771600	IC-SMD DRV632PWR TSSOP	X	X	X	X	X	X	X	X	X	X	X	X	X	X	X	X	X	X	X	X	X	X	X	X	X	X	X	X	X	X	X	X	X	X	X	X	X	X	X	X	X	X	X	X	X	X	X	X	X	X	X	X	X	X	X	X	X
IC800	759551771500	IC-SMD XC8107AC10MR-G SOT23-5	X	X	X	X	X	X	X	X	X	X	X	X	X	X	X	X	X	X	X	X	X	X	X	X	X	X	X	X	X	X	X	X	X	X	X	X	X	X	X	X	X	X	X	X	X	X	X	X	X	X	X	X	X	X	X	X	X
IC801	759551606600	IC-SMD CAT24C02TDI-GT3A TSOT23-5	X	X	X	X	X	X	X	X	X	X	X	X	X	X	X			X	X	X	X	X	X	X			X	X	X	X	X	X	X	X	X	X	X	X	X	X	X		X	X	X	X	X		X	X	X	X	X		X	X	
IC802	759551606600	IC-SMD CAT24C02TDI-GT3A TSOT23-5	X	X	X	X	X	X	X	X	X	X	X	X	X	X	X	X	X	X	X	X	X	X	X	X	X	X	X	X	X	X	X	X	X	X	X	X	X	X	X	X	X	X	X	X	X	X	X	X	X	X	X	X	X	X	X	X	X
IC803	759551606600	IC-SMD CAT24C02TDI-GT3A TSOT23-5	X	X	X	X	X	X	X	X	X	X	X	X	X	X	X			X	X	X	X	X	X	X			X	X	X	X	X	X	X	X	X	X	X	X	X	X	X		X	X	X	X	X		X	X	X	X	X		X	X	
IC804	759551606600	IC-SMD CAT24C02TDI-GT3A TSOT23-5	X	X	X	X	X	X	X	X	X	X	X	X	X	X	X	X	X	X	X	X	X	X	X	X	X	X	X	X	X	X	X	X	X	X	X	X	X	X	X	X	X	X	X	X	X	X	X	X	X	X	X	X	X	X	X	X	X
IC900	759551771800	IC-SMD TAS5739MDPHPR QFP	X	X	X	X	X	X	X	X	X	X	X	X	X	X	X	X	X	X	X	X	X	X	X	X	X	X	X	X	X	X	X	X	X	X	X	X	X	X	X	X	X	X	X	X	X	X	X	X	X	X	X	X	X	X	X	X	X
IC901	759551605900	IC-SMD AP432SRG-7 SOT23R	X	X	X	X	X	X	X	X	X	X	X	X	X	X	X	X	X	X	X	X	X	X	X	X	X	X	X	X	X	X	X	X	X	X	X	X	X	X	X	X	X	X	X	X	X	X	X	X	X	X	X	X	X	X	X	X	X
IC902	759551771800	IC-SMD TAS5739MDPHPR QFP									X				X			X	X		X		X	X	X	X	X	X	X	X						X			X		X		X	X		X	X	X	X	X	X		X		X	X	X		X
IC1001	759551779200	IC-SMD Si2158-A20-GMR QFN	X	X	X	X	X	X	X	X	X	X	X	X	X	X	X	X	X	X	X	X	X	X	X	X	X	X	X	X	X	X	X	X	X	X	X	X	X	X	X	X	X	X	X	X	X	X	X	X	X	X	X	X	X	X	X	X	X
IC1002	759551606300	IC-SMD XC8102AA01GR-G USP-4	X	X	X	X	X	X	X	X	X	X	X	X	X	X	X	X	X	X	X	X	X	X	X	X	X	X	X	X	X	X	X	X	X	X	X	X	X	X	X	X	X	X	X	X	X	X	X	X	X	X	X	X	X	X	X	X	X
IC1100	759551729300	IC-SMD AV2012-S85QEGQ0 QFN28	X			X	X	X	X	X	X	X	X	X	X	X	X	X	X	X	X	X			X	X	X	X	X				X	X			X	X	X	X	X		X																
	759551822500	IC-SMD AV2018-S85QFG QFN16																																										X		X	X	X		X	X		X		X	X	X		X
IC1101	759551729400	IC-SMD MSB1310 LQFP48	X			X	X	X	X	X	X	X	X	X	X	X	X	X	X	X	X	X			X	X	X	X	X				X	X			X	X	X		X																		
	759551823800	IC-SMD MSB1310 (IMP.) LQFP48																																						X			X	X		X	X	X		X	X		X		X	X	X		X
IC1102	759551729500	IC-SMD LNBH29EQTR QFN16	X			X	X	X	X	X	X	X	X	X	X	X	X	X	X	X	X	X			X	X	X	X	X				X	X			X	X	X	X	X		X	X		X	X	X		X	X		X		X	X	X		X
IC1200	759551777400	IC-SMD K9F4G08U0E-SCB0T00	X	X	X	X	X	X	X	X	X	X	X	X	X	X	X	X	X	X	X	X	X	X	X	X	X	X	X	X	X	X	X	X	X	X	X	X	X	X	X	X	X	X	X	X	X	X	X	X	X	X	X	X					
	759551858600	IC-SMD K9F4G08U0E-SIB0T00 TSOP1																																																					X	X	X	X	X
IC1400	759551771500	IC-SMD XC8107AC10MR-G SOT23-5									X	X		X	X	X	X	X	X	X	X	X	X	X	X	X	X	X	X	X	X	X			X	X		X	X		X		X	X	X	X	X	X	X	X	X	X	X	X	X	X	X	X	X
IC1401	759551771400	IC-SMD XC8107AC05MR-G SOT23-5									X	X		X	X	X	X	X	X	X	X	X	X	X	X	X	X	X	X	X	X	X			X	X		X	X		X		X	X	X	X	X	X	X	X	X	X	X	X	X	X	X	X	X
	759551771500	IC-SMD XC8107AC10MR-G SOT23-5	X	X	X	X	X	X	X	X			X																				X	X			X			X		X																	
IC1403	759551771400	IC-SMD XC8107AC05MR-G SOT23-5	X	X	X	X	X	X	X	X	X	X	X	X	X	X	X	X	X	X	X	X	X	X	X	X	X	X	X	X	X	X	X	X	X	X	X	X	X	X	X	X	X	X	X	X	X	X	X	X	X	X	X	X	X	X	X	X	X
IC1500	759551799900	IC-SMD ATTINY9-TSHR SOT23-6																X	X	X	X	X					X	X	X	X		X												X						X	X	X		X		X	X		X
IC1600	759551606600	IC-SMD CAT24C02TDI-GT3A TSOT23-5	X	X	X	X	X	X	X	X	X	X	X	X	X	X	X	X	X	X	X	X	X	X	X	X	X	X	X	X	X	X	X	X	X	X	X	X	X	X	X	X	X	X	X	X	X	X	X	X	X	X	X	X	X	X	X	X	X
IC1700	759551790900	IC-SMD MST7468BB EPLQFP									X	X		X	X	X	X			X	X	X	X	X	X	X			X	X	X	X			X	X		X	X		X		X		X	X	X	X	X		X	X	X	X	X		X	X	
IC1702	759551551200	IC-SMD W25Q80BVSSIG									X	X		X	X	X	X			X	X	X	X	X	X	X			X	X	X	X			X	X		X	X		X		X		X	X	X	X	X		X	X	X	X	X		X	X	
IC1805	759551771500	IC-SMD XC8107AC10MR-G SOT23-5	X	X	X	X	X	X	X	X	X	X	X	X	X	X	X	X	X	X	X	X	X	X	X	X	X	X	X	X	X	X	X	X	X	X	X	X	X	X	X	X	X	X	X	X	X	X	X	X	X	X	X	X	X	X	X	X	X
L104	759551781300	BOB-SMD 6.3UH 3.6A 0.036R 6*6*4.5	X	X	X	X	X	X	X	X	X	X	X	X	X	X	X	X	X	X	X	X	X	X	X	X	X	X	X	X	X	X	X	X	X	X	X	X	X	X	X	X	X	X	X	X	X	X	X	X	X	X	X	X	X	X	X	X	X
L108	759551561300	SMD SPULE 3.3UH 2A									X	X		X	X	X	X			X	X	X	X	X	X	X			X	X	X	X			X	X		X	X		X		X		X	X	X	X	X		X	X	X	X	X		X	X	
L110	759551561300	SMD SPULE 3.3UH 2A	X	X	X	X	X	X	X	X	X	X	X	X	X	X	X	X	X	X	X	X	X	X	X	X	X	X	X	X	X	X	X	X	X	X	X	X	X	X	X	X	X	X	X	X	X	X	X	X	X	X	X	X	X	X	X	X	X
L112	759551770500	COIL-SMD 2.2UH 1.48A 3*3*1.5	X	X	X	X	X	X	X	X	X	X	X	X	X	X	X	X	X	X	X	X	X	X	X	X	X	X	X	X	X	X	X	X	X	X	X	X	X	X	X	X	X	X	X	X	X	X	X	X	X	X	X	X	X	X	X	X	X
L113	759551770600	BOB-SMD 4.7UH 3.1A 4.9*4.9*4.1	X	X	X	X	X	X	X	X	X	X	X	X	X	X	X	X	X	X	X	X	X	X	X	X	X	X	X	X	X	X	X	X	X	X	X	X	X	X	X	X	X	X	X	X	X	X	X	X	X	X	X	X	X	X	X	X	X
L114	759551770600	BOB-SMD 4.7UH 3.1A 4.9*4.9*4.1	X	X	X	X	X	X	X	X	X	X	X	X	X	X	X	X	X	X	X	X	X	X	X	X	X	X	X	X	X	X	X	X	X	X	X	X	X	X	X	X	X	X	X	X	X	X	X	X	X	X	X	X	X	X	X	X	X
L116	759551770500	COIL-SMD 2.2UH 1.48A 3*3*1.5	X			X	X	X	X	X	X	X	X	X	X	X	X	X	X	X	X	X			X	X	X	X	X				X	X			X	X	X	X	X		X	X		X	X	X		X	X		X		X	X	X		X
L120	759551770500	COIL-SMD 2.2UH 1.48A 3*3*1.5									X	X		X	X	X	X			X	X	X	X	X	X	X			X	X	X	X			X	X		X	X		X		X		X	X	X	X	X		X	X	X	X	X		X	X	
L122	759551781400	BOB-SMD 2.2UH 3A 0.042R 4*4*1.8	X	X	X	X	X	X	X	X	X	X	X	X	X	X	X	X	X	X	X	X	X	X	X	X	X	X	X	X	X	X	X	X	X	X	X	X	X	X	X	X	X	X	X	X	X	X	X	X	X	X	X	X	X	X	X	X	X
L123	759551781400	BOB-SMD 2.2UH 3A 0.042R 4*4*1.8	X	X	X	X	X	X	X	X	X	X	X	X	X	X	X	X	X	X	X	X	X	X	X	X	X	X	X	X	X	X	X	X	X	X	X	X	X	X	X	X	X	X	X	X	X	X	X	X	X	X	X	X	X	X	X	X	X
L900	759551562500	SMD SPULE 22UH 1.9A	X	X	X	X	X	X	X	X	X	X	X	X	X	X	X	X	X	X	X	X	X	X	X	X	X	X	X	X	X	X	X	X	X	X	X	X	X	X	X	X	X	X	X	X	X	X	X	X	X	X	X	X	X	X	X	X	X
L901	759551562500	SMD SPULE 22UH 1.9A	X	X	X	X	X	X	X	X	X	X	X	X	X	X	X	X	X	X	X	X	X	X	X	X	X	X	X	X	X	X	X	X	X	X	X	X	X	X	X	X	X	X	X	X	X	X	X	X	X	X	X	X	X	X	X	X	X
L902	759551562500	SMD SPULE 22UH 1.9A	X	X	X	X	X	X	X	X	X	X	X	X	X	X	X	X	X	X	X	X	X	X	X	X	X	X	X	X	X	X	X	X	X	X	X	X	X	X	X	X	X	X	X	X	X	X	X	X	X	X	X	X	X	X	X	X	X
L903	759551562500	SMD SPULE 22UH 1.9A	X	X	X	X	X	X	X	X	X	X	X	X	X	X	X	X	X	X	X	X	X	X	X	X	X	X	X	X	X	X	X	X	X	X	X	X	X	X	X	X	X	X	X	X	X	X	X	X	X	X	X	X	X	X	X	X	X
L906	759551562500	SMD SPULE 22UH 1.9A									X				X			X	X		X		X	X	X	X	X	X	X	X						X			X		X		X	X		X	X	X	X	X	X		X		X	X	X		X
L907	759551562500	SMD SPULE 22UH 1.9A									X				X			X	X		X		X	X	X	X	X	X	X	X						X			X		X		X	X		X	X	X	X	X	X		X		X	X	X		X
L1001	759551562300	SMD SPULE 22UH 0.47A	X	X	X	X	X	X	X	X	X	X	X	X	X	X	X	X	X	X	X	X	X	X	X	X	X	X	X	X	X	X	X	X	X	X	X	X	X	X	X	X	X	X	X	X	X	X	X	X	X	X	X	X	X	X	X	X	X
L1002	759551730300	BOB-SMD 270NH 0.1A 0402	X	X	X	X	X	X	X	X	X	X	X	X	X	X	X	X	X	X	X	X	X	X	X	X	X	X	X	X	X	X	X	X	X	X	X	X	X	X	X	X	X	X	X	X	X	X	X	X	X	X	X	X	X	X	X	X	X
L1003	759551730300	BOB-SMD 270NH 0.1A 0402	X	X	X	X	X	X	X	X	X	X	X	X	X	X	X	X	X	X	X	X	X	X	X	X	X	X	X	X	X	X	X	X	X	X	X	X	X	X	X	X	X	X	X	X	X	X	X	X	X	X	X	X	X	X	X	X	X
L1004	759551730300	BOB-SMD 270NH 0.1A 0402	X	X	X	X	X	X	X	X	X	X	X	X	X	X	X	X	X	X	X	X	X	X	X	X	X	X	X	X	X	X	X	X	X	X	X	X	X	X	X	X	X	X	X	X	X	X	X	X	X	X	X	X	X	X	X	X	X
L1006	759551730400	BOB-SMD 180NH 0.1A 0402	X	X	X	X	X	X	X	X	X	X	X	X	X	X	X	X	X	X	X	X	X	X	X	X	X	X	X	X	X	X	X	X	X	X	X	X	X	X	X	X	X	X	X	X	X	X	X	X	X	X	X	X	X	X	X	X	X
L1007	759551730300	BOB-SMD 270NH 0.1A 0402	X	X	X	X	X	X	X	X	X	X	X	X	X	X	X	X	X	X	X	X	X	X	X	X	X	X	X	X	X	X	X	X	X	X	X	X	X	X	X	X	X	X	X	X	X	X	X	X	X	X	X	X	X	X	X	X	X
L1008	759551730300	BOB-SMD 270NH 0.1A 0402	X	X	X	X	X	X	X	X	X	X	X	X	X	X	X	X	X	X	X	X	X	X	X	X	X	X	X	X	X	X	X	X	X	X	X	X	X	X	X	X	X	X	X	X	X	X	X	X	X	X	X	X	X	X	X	X	X
L1101	759551730000	BOB-SMD 3.3NH 0.3A 0.16R 0402	X			X	X	X	X	X																																																	
L1101	759551832700	BOB-SMD 7.5 NH %5 0.3A 0.25R 0402																																										X		X	X	X		X	X		X		X	X	X		X
L1102	759551699700	BOB-SMD 27NH J 0.59A 0603	X			X	X	X	X	X	X	X	X	X	X	X	X	X	X	X	X	X			X	X	X	X	X				X	X			X	X	X	X	X		X	X		X	X	X		X	X		X		X	X	X		X
L1103	759551730100	BOB-SMD 6.8UH 2.5A 0.052R 4.9*4.9MM	X			X	X	X	X	X	X	X	X	X	X	X	X	X	X	X	X	X			X	X	X	X	X				X	X			X	X	X	X	X		X	X		X	X	X		X	X		X		X	X	X		X
S200	759551616000	CON RJ45MAG TS-20001-1 DIK	X	X	X	X	X	X	X	X	X	X	X	X	X	X	X	X	X	X	X	X	X	X	X	X	X	X	X	X	X	X	X	X	X	X	X	X	X	X	X	X	X	X	X	X	X	X	X	X	X	X	X	X	X	X	X	X	X
S600	759551781200	CON CI KLTSZ L=45MM H=6MM BOX	X	X	X	X	X	X	X	X			X																				X	X			X			X		X																	
	759551791000	CON CI KLTSZ KISA H=11.3MM BOX									X	X		X	X	X	X	X	X	X	X	X	X	X	X	X	X	X	X	X	X	X			X	X		X	X		X		X	X	X	X	X	X	X	X	X	X	X	X	X	X	X	X	X
S605	759551781100	KOPFHOERERBU. STEREO 3.5MM H 13MM	X	X	X	X	X	X	X	X	X	X	X	X	X	X	X	X	X	X	X	X	X	X	X	X	X	X	X	X	X	X	X	X	X	X	X	X	X	X	X	X	X	X	X	X	X	X	X	X	X	X	X	X	X	X	X	X	X
S702	759551616200	CON SCART LOCK VERT.	X	X	X	X	X	X	X	X	X	X	X	X	X	X	X	X	X	X	X	X	X	X	X	X	X	X	X	X	X	X	X	X	X	X	X	X	X	X	X	X	X	X	X	X	X	X	X	X	X	X	X	X	X	X	X	X	X
S703	759551561700	CONN. OPT JACK TOSLINK-TX	X	X	X	X	X	X	X	X	X	X	X	X	X	X	X	X	X	X	X	X	X	X	X	X	X	X	X	X	X	X	X	X	X	X	X	X	X	X	X	X	X	X	X	X	X	X	X	X	X	X	X	X	X	X	X	X	X
S800	759551498700	CON.500254-1927 MOLEX HDMI	X	X	X	X	X	X	X	X	X	X	X	X	X	X	X	X	X	X	X	X	X	X	X	X	X	X	X	X	X	X	X	X	X	X	X	X	X	X	X	X	X	X	X	X	X	X	X	X	X	X	X	X	X	X	X	X	X
S801	759551606900	CON-SMD HDMI 13MM VERT.	X	X	X	X	X	X	X	X	X	X	X	X	X	X	X			X	X	X	X	X	X	X			X	X	X	X	X	X	X	X	X	X	X	X	X	X	X		X	X	X	X	X		X	X	X	X	X		X	X	
S802	759551606900	CON-SMD HDMI 13MM VERT.	X	X	X	X	X	X	X	X	X	X	X	X	X	X	X			X	X	X	X	X	X	X			X	X	X	X	X	X	X	X	X	X	X	X	X	X	X		X	X	X	X	X		X	X	X	X	X		X	X	
S900	759551833300	CON-SMD 4PIN 1.5MM FEMALE HOR.																																										X	X	X	X	X	X	X	X	X	X	X	X	X	X	X	X
S902	759551765300	KON-SMD 3PIN 1.5MM DISI YATIK									X				X			X	X		X		X	X	X	X	X	X	X	X						X			X		X		X	X		X	X	X	X	X	X		X		X	X	X		X
S906	759551498700	CON.500254-1927 MOLEX HDMI	X	X	X	X	X	X	X	X	X	X	X	X	X	X	X	X	X	X	X	X	X	X	X	X	X	X	X	X	X	X	X	X	X	X	X	X	X	X	X	X	X	X	X	X	X	X	X	X	X	X	X	X	X	X	X	X	X
S1000	759551730500	BUCHSE TUN.ANT. H=21.8MM DIK BOX	X	X	X	X	X	X	X	X	X	X	X	X	X	X	X	X	X	X	X	X	X	X	X	X	X	X	X	X	X	X	X	X	X	X	X	X	X	X	X	X	X	X	X	X	X	X	X	X	X	X	X	X	X	X	X	X	X
S1100	759551699600	CON F-TYPE 21.5MM SPRING T. V.	X			X	X	X	X	X	X																																																
	759551791100	CON F-TYPE 21.5MM SPRING T. V.										X	X	X	X	X	X	X	X	X	X	X			X	X	X	X	X				X	X			X	X	X	X	X		X																
	759551825600	CON F-TYPE MONOBLOK																																										X		X	X	X		X	X		X		X	X	X		X
S1102	759551801900	CON USB30 9PIN DIK									X	X		X	X	X	X	X	X	X	X	X	X	X	X	X	X	X	X	X	X	X			X	X		X	X		X		X	X	X	X	X	X	X	X	X	X	X	X	X	X	X	X	X
S1302	759551850200	CON-SMD FFC LVDS 51P 0.5MM H.LOCK																																																			X	X	X	X	X	X
S1401	759551807600	CONN. USB-001-A HORIZONTAL	X	X	X	X	X	X	X	X	X	X	X	X	X	X	X	X	X	X	X	X	X	X	X	X	X	X	X	X	X	X	X	X	X	X	X	X	X	X	X	X	X	X	X	X	X	X	X	X	X	X	X	X	X	X	X	X	X
S1402	759551807600	CONN. USB-001-A HORIZONTAL	X	X	X	X	X	X	X	X	X	X	X	X	X	X	X	X	X	X	X	X	X	X	X	X	X	X	X	X	X	X	X	X	X	X	X	X	X	X	X	X	X	X	X	X	X	X	X	X	X	X	X	X	X	X	X	X	X
S1404	759551833700	CON-SMD 6PIN 1.5MM FEMALE HOR.																																										X	X	X	X	X	X	X	X	X	X	X	X	X	X	X	X
S1502	759551834100	CON-SMD 4PIN 1MM H=6MM YTK KLTL																																											X	X	X	X	X					X		X			X	
S1503	759551833800	KON-SMD 6PIN 1MM KLTL YTK																																										X						X	X	X		X		X	X		X
S1600	759551501300	BUCHSE VGA (DSUB15)	X	X	X	X	X	X	X	X	X	X	X	X	X	X	X	X	X	X	X	X	X	X	X	X	X	X	X	X	X	X	X	X	X	X	X	X	X	X	X	X	X	X	X	X	X	X	X	X	X	X	X	X	X	X	X	X	X
S1601	759551781100	KOPFHOERERBU. STEREO 3.5MM H 13MM	X	X	X	X	X	X	X	X	X	X	X	X	X	X	X	X	X	X	X	X	X	X	X	X	X	X	X	X	X	X	X	X	X	X	X	X	X	X	X	X	X	X	X	X	X	X	X	X	X	X	X	X	X	X	X	X	X
S1700	759551833800	KON-SMD 6PIN 1MM KLTL YTK																																											X	X	X	X	X					X		X			X	
SW1500	759551825000	SWITCH NAV. 5 POLE H=10.2MM	X	X	X	X	X	X	X	X	X	X	X	X	X	X	X	X	X	X	X	X	X	X	X	X	X	X	X	X	X	X	X	X	X	X	X	X	X	X	X	X	X	X	X	X	X	X	X	X	X	X	X	X	X	X	X	X	X
T100	759551098200	TRANS BC847BPDW1T									X	X		X	X	X	X	X	X	X	X	X	X	X	X	X	X	X	X	X	X	X			X	X		X	X		X		X	X	X	X	X	X	X	X	X	X	X	X	X	X	X	X	X
T101	759551388500	TRANS-CHIP PMV65XP P-CH	X	X	X	X	X	X	X	X	X	X	X	X	X	X	X			X	X	X	X	X	X	X			X	X	X	X	X	X	X	X	X	X	X	X	X	X	X		X	X	X	X	X		X	X	X	X	X		X	X	
T102	759551098300	TRANS BC847BDW1T1	X	X	X	X	X	X	X	X	X	X	X	X	X	X	X			X	X	X	X	X	X	X			X	X	X	X	X	X	X	X	X	X	X	X	X	X	X		X	X	X	X	X		X	X	X	X	X		X	X	
T103	759551098200	TRANS BC847BPDW1T	X	X	X	X	X	X	X	X	X	X	X	X	X	X	X	X	X	X	X	X	X	X	X	X	X	X	X	X	X	X	X	X	X	X	X	X	X	X	X	X	X	X	X	X	X	X	X	X	X	X	X	X	X	X	X	X	X
T104	759551616300	TRN-SMD DMN2004DWK-7 20V N-DUAL	X	X	X	X	X	X	X	X	X	X	X	X	X	X	X	X	X	X	X	X	X	X	X	X	X	X	X	X	X	X	X	X	X	X	X	X	X	X	X	X	X	X	X	X	X	X	X	X	X	X	X	X	X	X	X	X	X
T600	759551098300	TRANS BC847BDW1T1	X	X	X	X	X	X	X	X	X	X	X	X	X	X	X	X	X	X	X	X	X	X	X	X	X	X	X	X	X	X	X	X	X	X	X	X	X	X	X	X	X	X	X	X	X	X	X	X	X	X	X	X	X	X	X	X	X
T700	759551098200	TRANS BC847BPDW1T	X	X	X	X	X	X	X	X	X	X	X	X	X	X	X	X	X	X	X	X	X	X	X	X	X	X	X	X	X	X	X	X	X	X	X	X	X	X	X	X	X	X	X	X	X	X	X	X	X	X	X	X	X	X	X	X	X
T801	759551098300	TRANS BC847BDW1T1	X	X	X	X	X	X	X	X	X	X	X	X	X	X	X	X	X	X	X	X	X	X	X	X	X	X	X	X	X	X	X	X	X	X	X	X	X	X	X	X	X	X	X	X	X	X	X	X	X	X	X	X	X	X	X	X	X
T802	759551098300	TRANS BC847BDW1T1	X	X	X	X	X	X	X	X	X	X	X	X	X	X	X	X	X	X	X	X	X	X	X	X	X	X	X	X	X	X	X	X	X	X	X	X	X	X	X	X	X	X	X	X	X	X	X	X	X	X	X	X	X	X	X	X	X
T803	759551098300	TRANS BC847BDW1T1	X	X	X	X	X	X	X	X	X	X	X	X	X	X	X	X	X	X	X	X	X	X	X	X	X	X	X	X	X	X	X	X	X	X	X	X	X	X	X	X	X	X	X	X	X	X	X	X	X	X	X	X	X	X	X	X	X
X200	759551562100	QUARZ-CHIP 24MHZ	X	X	X	X	X	X	X	X	X	X	X	X	X	X	X	X	X	X	X	X	X	X	X	X	X	X	X	X	X	X	X	X	X	X	X	X	X	X	X	X	X	X	X	X	X	X	X	X	X	X	X	X	X	X	X	X	X
X1000	759551562100	QUARZ-CHIP 24MHZ	X	X	X	X	X	X	X	X	X	X	X	X	X	X	X	X	X	X	X	X	X	X	X	X	X	X	X	X	X	X	X	X	X	X	X	X	X	X	X	X	X	X	X	X	X	X	X	X	X	X	X	X	X	X	X	X	X
X1100	759551700400	CRS-SMD 27MHZ 12PF-30/30PPM	X			X	X	X	X	X	X	X	X	X	X	X	X	X	X	X	X	X			X	X	X	X	X				X	X			X	X	X	X	X		X	X		X	X	X		X	X		X		X	X	X		X
X1700	759551562100	QUARZ-CHIP 24MHZ									X	X		X	X	X	X			X	X	X	X	X	X	X			X	X	X	X			X	X		X	X		X		X		X	X	X	X	X		X	X	X	X	X		X	X	